CARACTÉRISTIQUES

SÉRIE “LC”

- Châssis autoportant composé de 2 parties (inférieure et supérieure) vissées entre elles.
- 1 plan incliné ouvrable supérieur avec charnières du bas vers le haut avec ressorts à gaz ou tiges de support.
- 1 porte inférieure réversible (2 sans montant central par largeur 1200) ouvrable avec charnières à 120°.
- 2 plaques de montage en tôle galvanisée à chaud fixées à l’intérieur du panneau arrière avec goujons prisonniers filetés inox.
- 1 plaque passe-câbles étanche au fond entre le corps pupitre et le socle (2 par largeur 1200).
- 1 socle démontable H=100 mm (pouvant être remplacé par d’autres types de socle).
- Goujons de mise à la terre sur toutes les parties amovibles conformément aux réglementations en vigueur.
- Joint d’étanchéité en polyuréthane ou en EPDM.

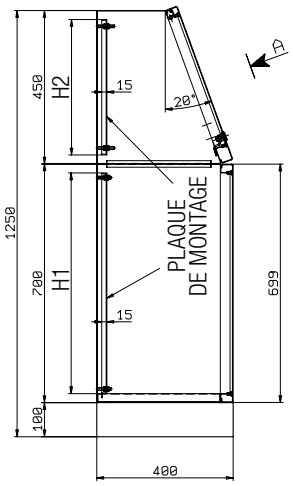

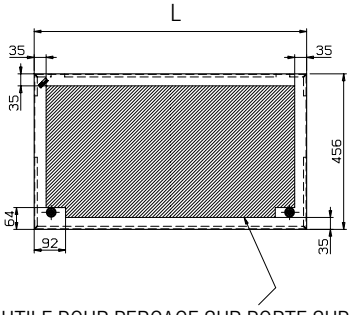

ESPACE UTILE POUR PERÇAGE SUR PORTE SUPÉRIEURE

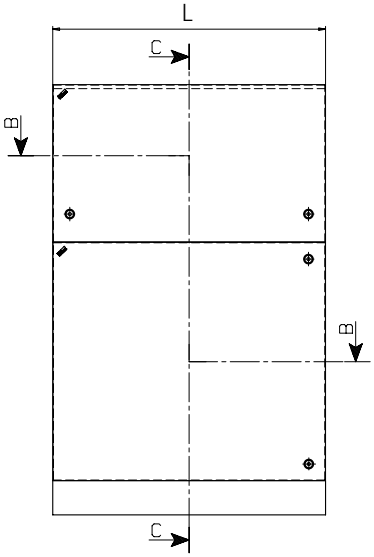

LARG. PLAQUES DE MONTAGE = L1

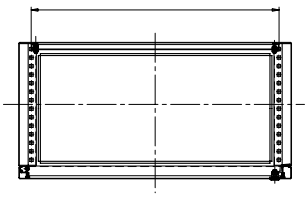

Code Art.	Dimensions nominales			N° portes supérieure + inférieure	Dimensions plaques de montage comprises		
	L	H (avec socle)	P		L1	H1	H2
LC 8012540	800	1250	400	1+1	727	647	400
LC 10012540	1000	1250	400	1+1	927	647	400
LC 12012540	1200	1250	400	1+2	1080	600	400