RIPRODUZIONE VIETATA PRORIETA' DELLA MP GAMMA s.r.l. CON I DIRITTI SANCITI DALLA LEGGE

TOLLERANZE IN GRADO MEDIO COME DA NORMA: ISO2768-m

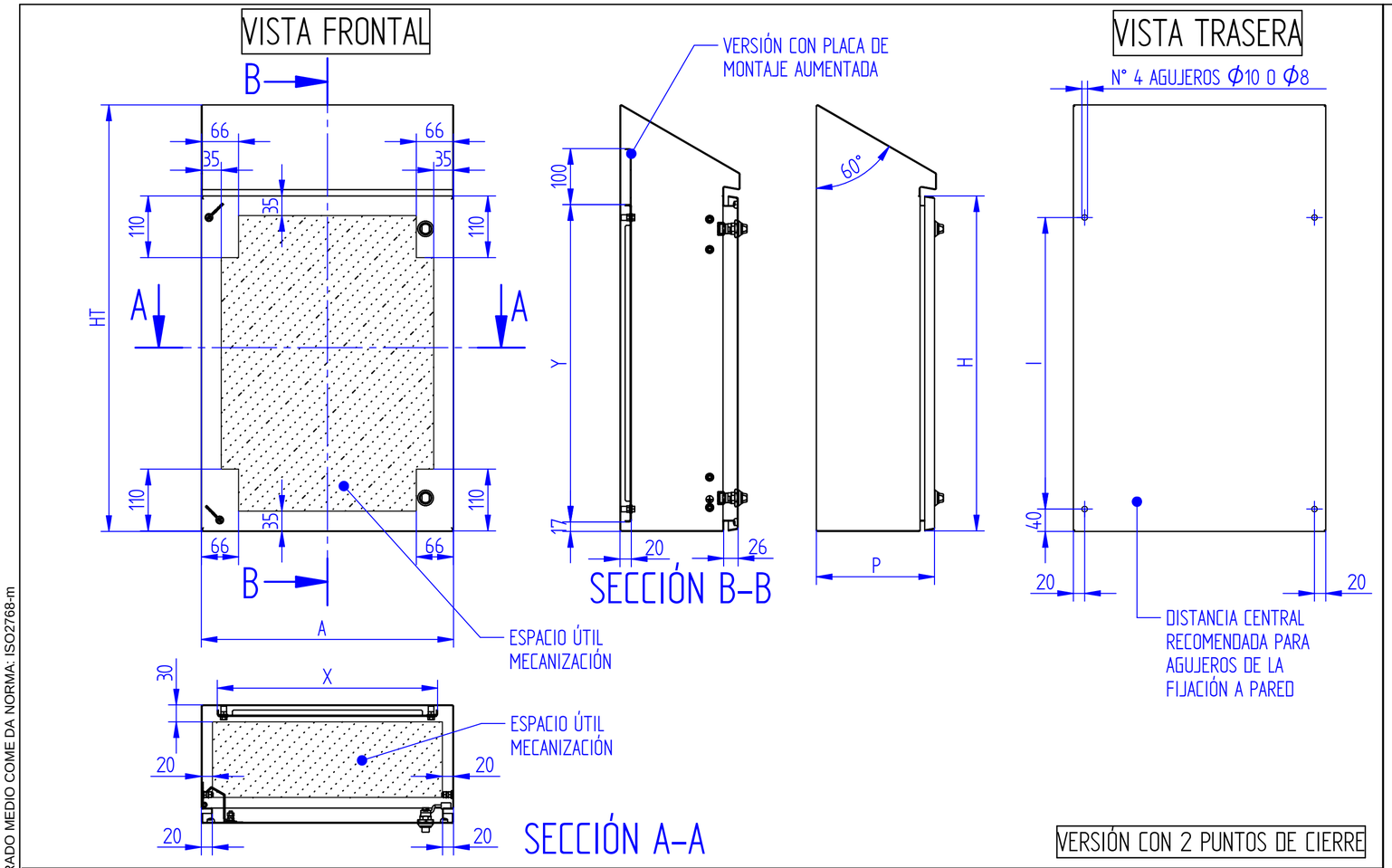

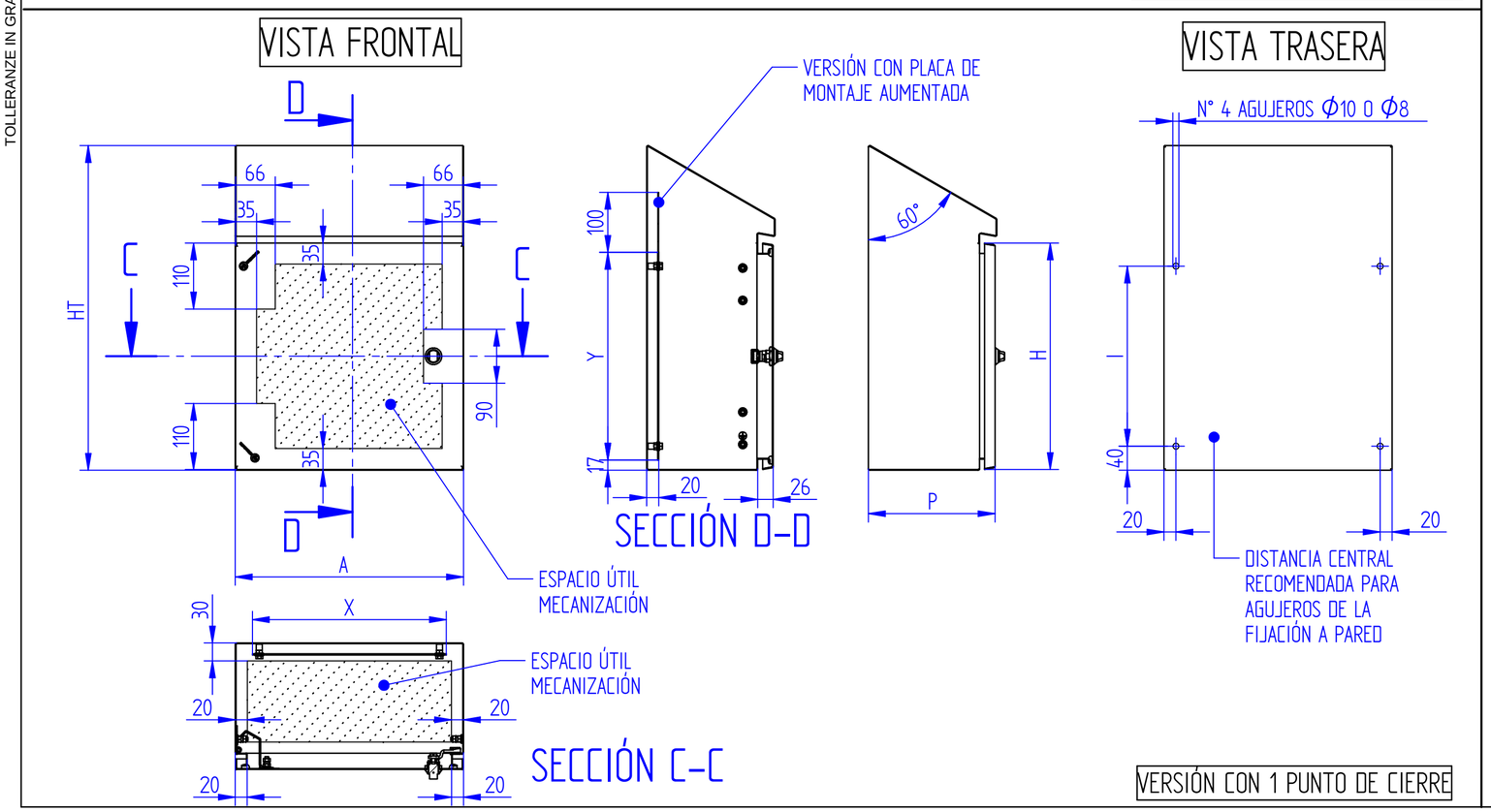

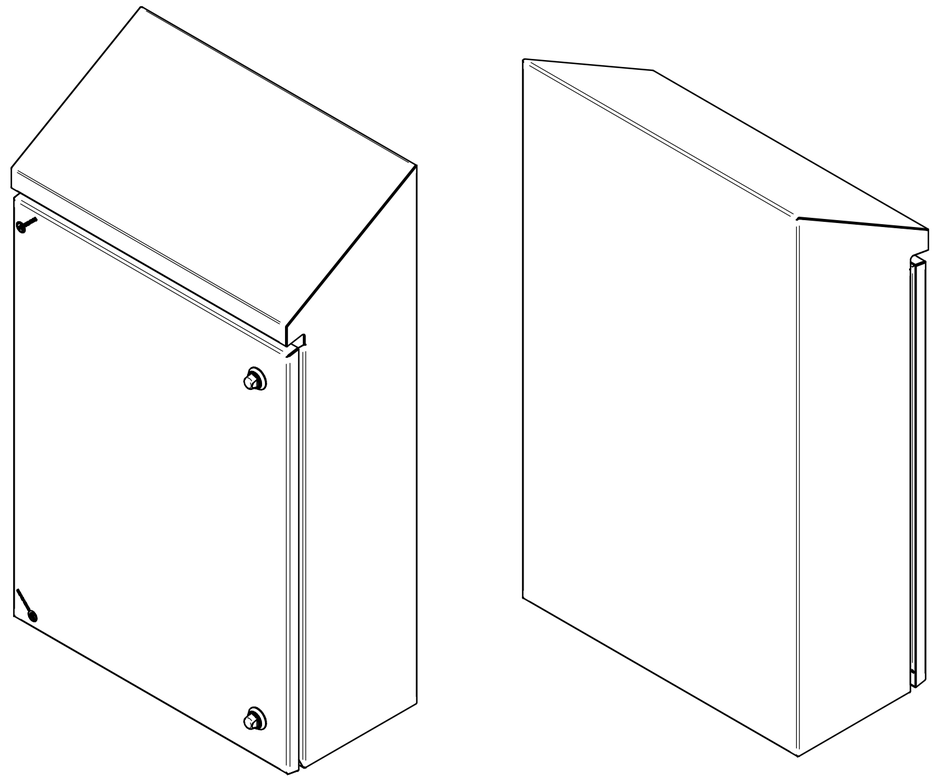

	MEDIDAS EXTERNAS				PLACA DE MONTAJE		CARACTERISTICAS			
REFERENCIA	**A**	**H**	**P**	**HT**	**X**	**Y**	**N° PUNTOS DE CIERRE**	**N° PUNTOS DE APOYO PLACA**	**N° BISAGRAS**	**DISTANCIA ENTRE EJES (I)**
CHD253021 (*)	250	300	210	460	193	266	1	4	2	220
CHD383821 (*)	380	380	210	540	323	346	1	4	2	300
CHD386021	380	600	210	760	323	566	2	4	2	520
CHD454521	450	450	210	610	393	416	2	4	2	370
CHD456021	450	600	210	760	393	566	2	4	2	520
CHD606021	600	600	210	760	543	566	2	4	2	520
CHD604525	600	450	250	635	566	393	2	4	2	370
CHD606025	600	600	250	785	543	566	2	4	2	520
CHD806030	800	600	300	815	743	566	2	6	3	520
CHD808030	800	800	300	1015	743	766	2	6	3	720
CHD8010030	800	1000	300	1215	743	966	2	6	3	920
CHD8012030	800	1200	300	1415	743	1166	2	6	3	1120

(*) VERSIÓN CON PLACA DE MONTAJE SIN PLACAS LATERALES

POSICIÓN ESTÁNDAR DE LAS BISAGRAS DEL LADO IZQUIERDO
- PUERTA REVERSIBLE -

Descripción
LÍNEA DE CAJAS CON HIGIENE AUMENTADA
SERIE CHD

Ficha Técnica COD.
SCTEC.CHD.ES

Rev. 00

Datos 29/07/2022

PAPEL 1 DI 1

MPGAMMA

NON APPORTARE MODIFICHE AL DISEGNO SENZA L'AUTORIZZAZIONE DELL'UFFICIO TECNICO