RIPRODUZIONE VIETATA PRORIETA' DELLA MP GAMMA s.r.l. CON I DIRITTI SANCITI DALLA LEGGE

TOLLERANZE IN GRADO MEDIO COME DA NORMA: ISO2768-m

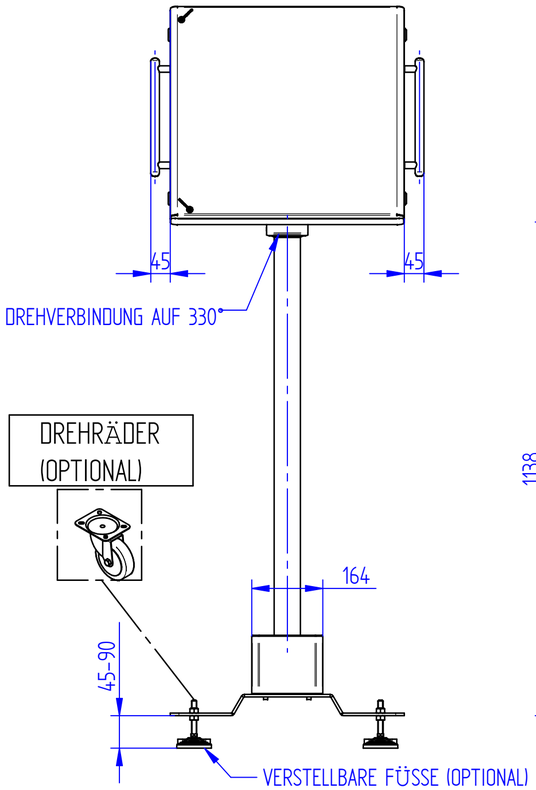

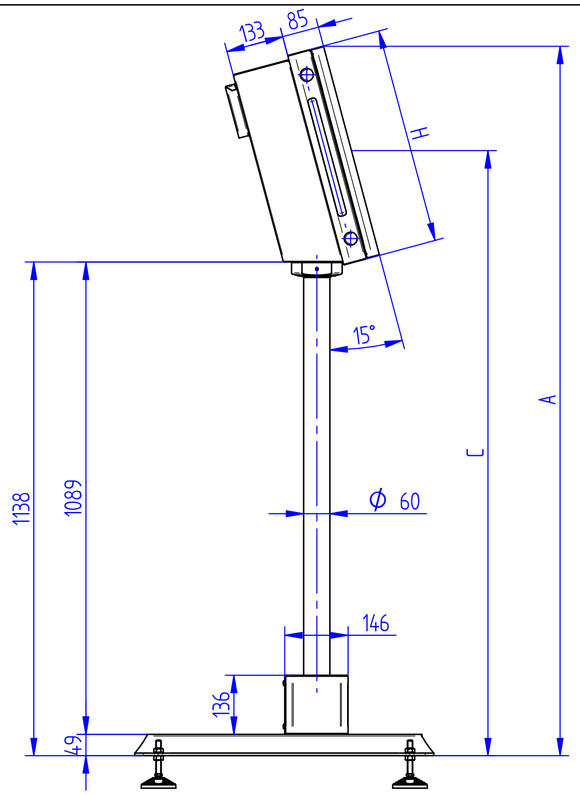

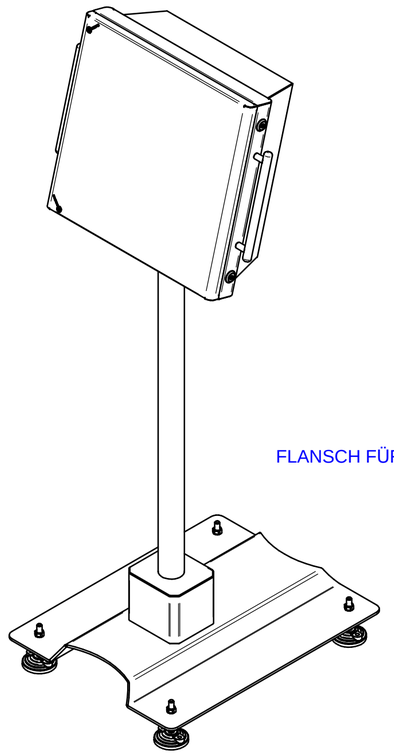

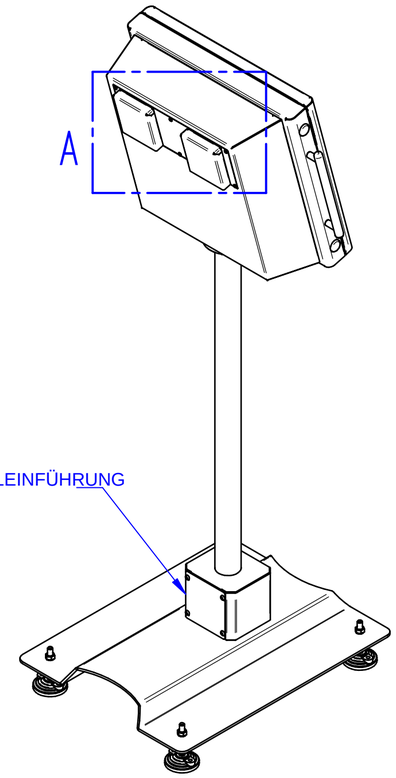

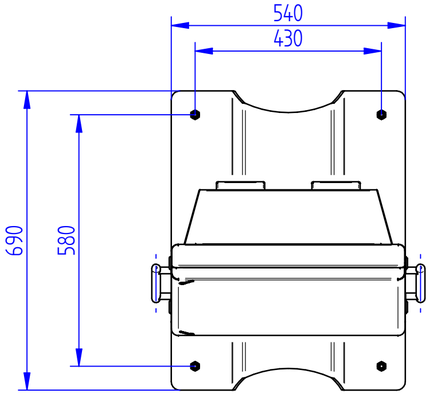

AUSSCHNITT VORDERTÜR

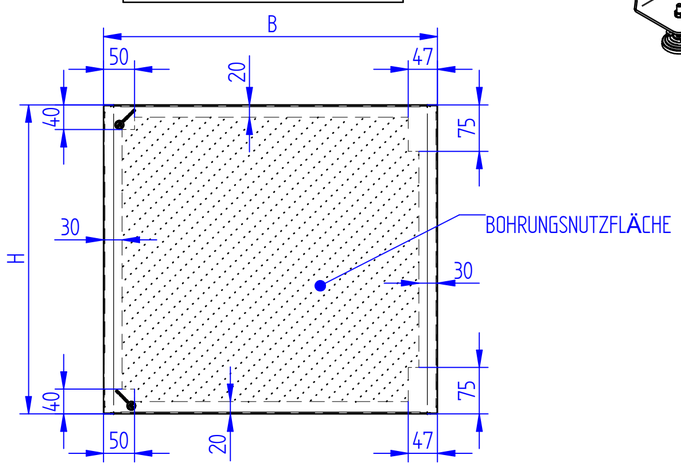

DETAIL MIT ABDECKUNGSSATZ FÜR BELÜFTUNG 80x80 (OPTIONAL)

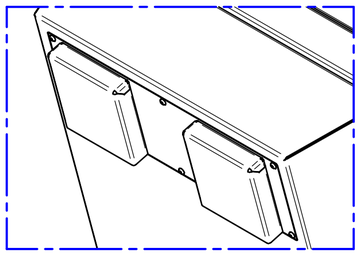

DETAIL MIT STANDARDFLANSCH

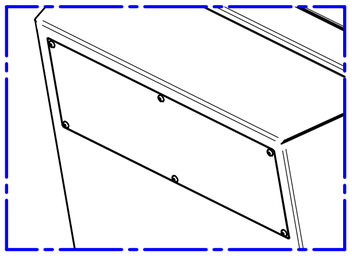

AUSSCHNITT A

AUSSCHNITT VERKABELUNGSPLATTE

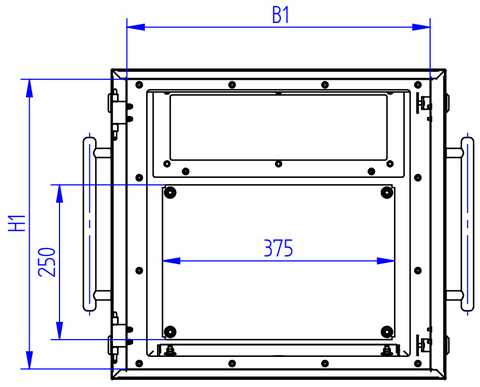

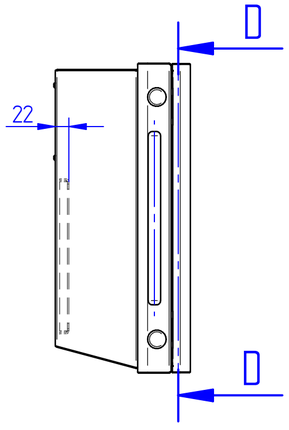

AUSSCHNITT HINTERER FLANSCH STANDARD

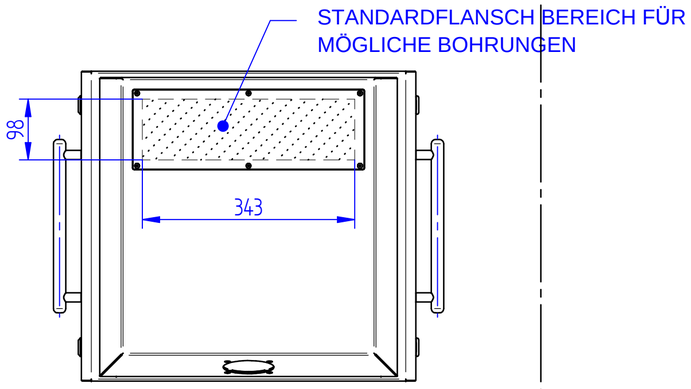

	ABMESSUNGEN		TÜREN				
ART.- NR.	B	H	N.	B1	H1	A	C
PLP5450	540	500	1	485	465	1635	1395
PLP6050	600	500	1	545	465	1635	1395

PLP

Technisches Datenblatt Code
SCTEC.PLP.IT

Rev. 00

Datum 30/06/2016

Seite 1/1

MPGAMMA
VALORE INDISCUTIBILE