RIPRODUZIONE VIETATA PRORIETA' DELLA MP GAMMA s.r.l. CON I DIRITTI SANCITI DALLA LEGGE

TOLLERANZE IN GRADO MEDIO COME DA NORMA: ISO2768-m

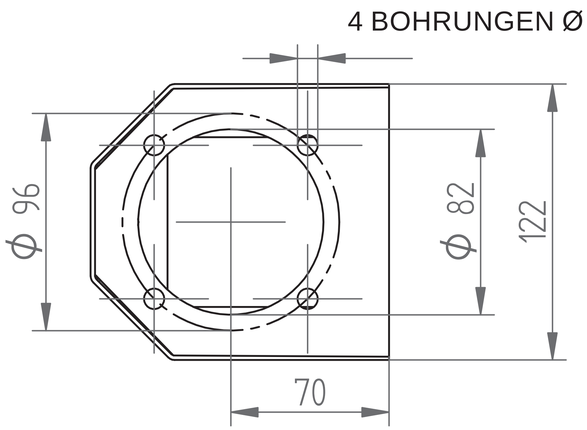

VERSION FÜR ROHR 60 MM

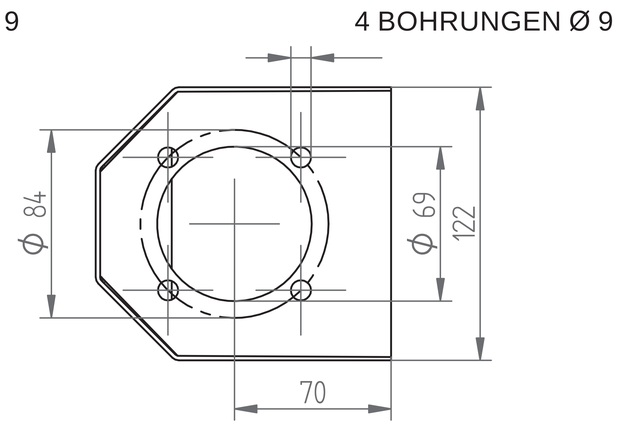

VERSION FÜR ROHR 48 MM

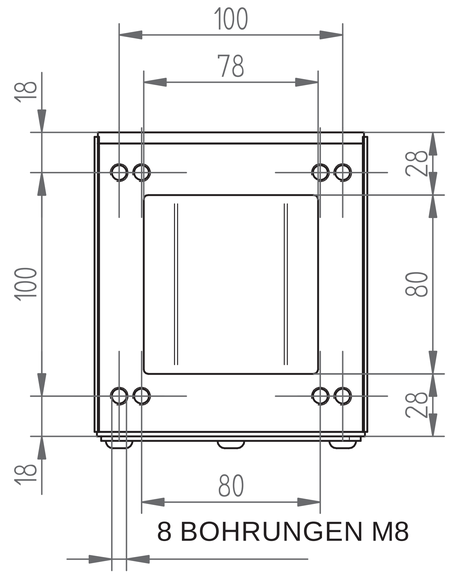

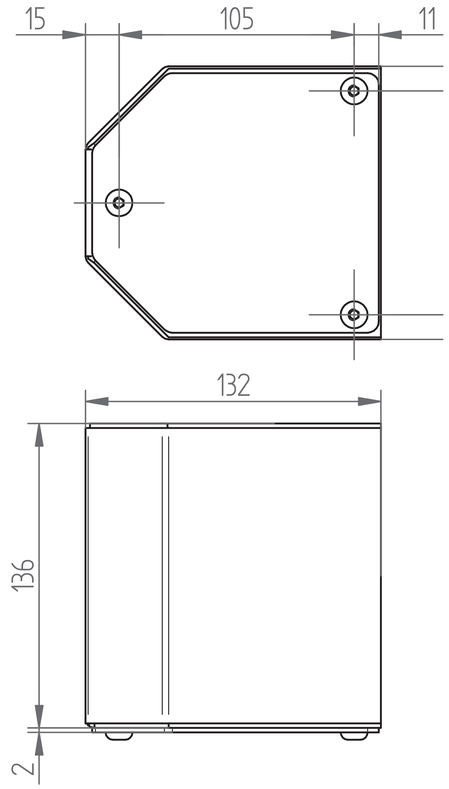

Art.-Nr.	Beschreibung
M48	FÜR ROHR Ø 48 MM AN VERTIKALER WAND
M60	FÜR ROHR Ø 60 MM AN VERTIKALER WAND

Beschreibung

WANDMONTAGESATZ FÜRVERBINDUNGEN

Rev.

MPGAMMA

NON APPORTARE MODIFICHE AL DISEGNO SENZA L'AUTORIZZAZIONE DELL'UFFICIO TECNICO