RIPRODUZIONE VIETATA PRORIETA' DELLA MP GAMMA s.r.l. CON I DIRITTI SANCITI DALLA LEGGE

TOLLERANZE IN GRADO MEDIO COME DA NORMA: ISO2768-m

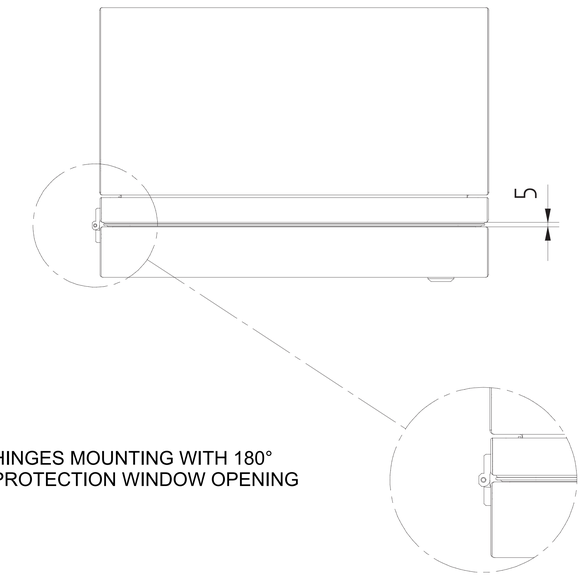

HINGES MOUNTING WITH 180°
PROTECTION WINDOW OPENING

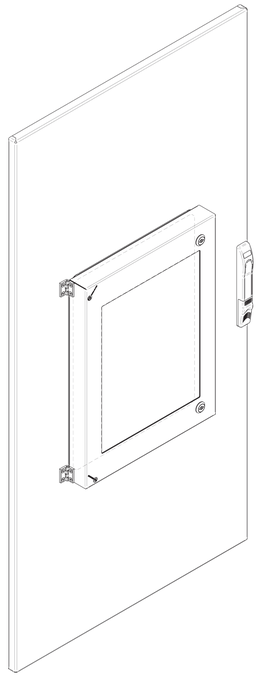

VERSION WITH 1 CLOSING POINT

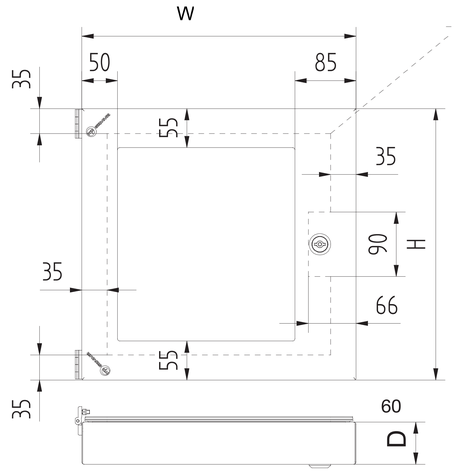

AVAILABLE DRILLING SPACE ON THE CABINET DOOR BEHIND OVERDOOR

VERSION WITH 2 CLOSING POINTS

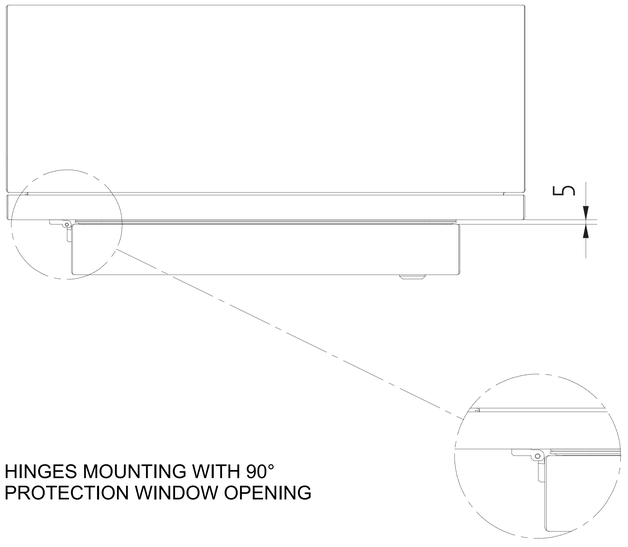

HINGES MOUNTING WITH 90°
PROTECTION WINDOW OPENING

AVAILABLE DRILLING SPACE ON THE CABINET DOOR BEHIND OVERDOOR

FRONT VIEW

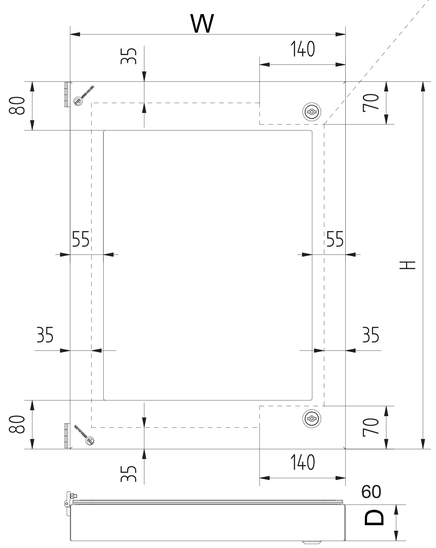

MODELS FRONT VIEW ***

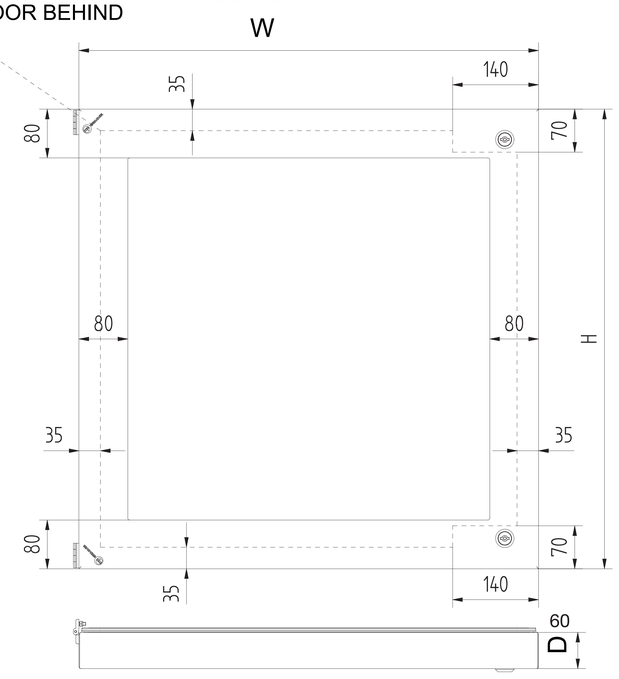

OVERDOOR IN TRANSPARENT LEXAN

MPGAMMA
VALORE INDISCUTIBILE

NON APPORTARE MODIFICHE AL DISEGNO SENZA L'AUTORIZZAZIONE DELL'UFFICIO TECNICO