RIPRODUZIONE VIETATA PRORIETA' DELLA MP GAMMA s.r.l. CON I DIRITTI SANCITI DALLA LEGGE

TOLLERANZE IN GRADO MEDIO COME DA NORMA: ISO2768-m

VISTA FRONTALE SENZA PORTA

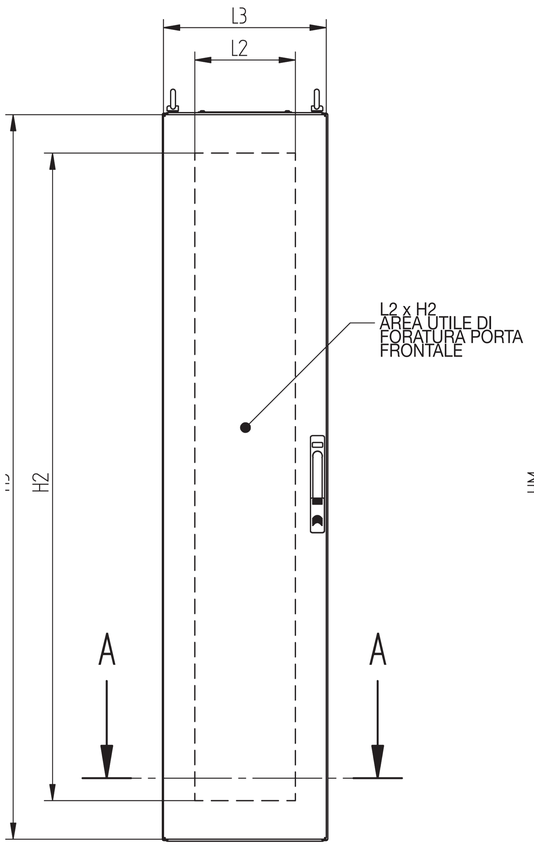

L. TOT. = LM+9 (CON PANNELLI LAT.)

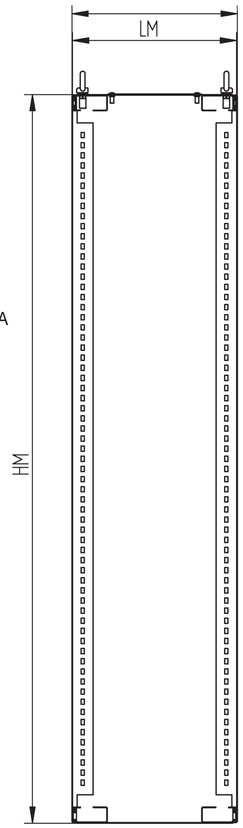

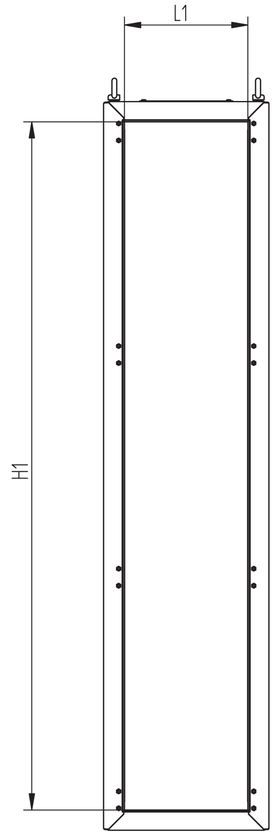

VISTA LATERALE CON
PANNELLO LATERALE

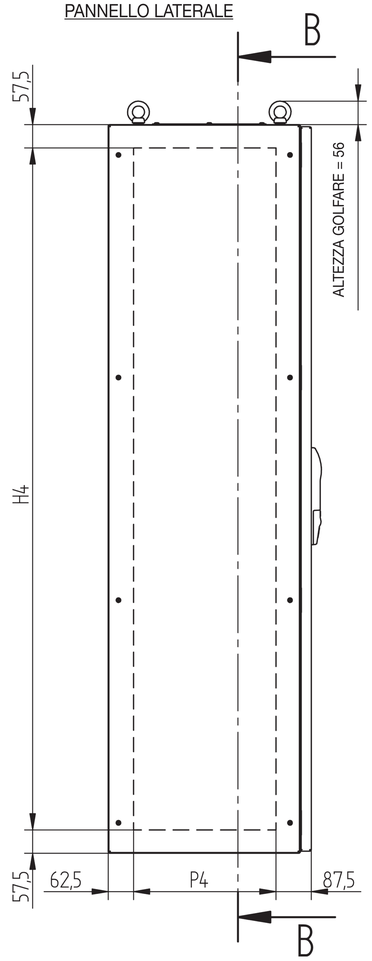

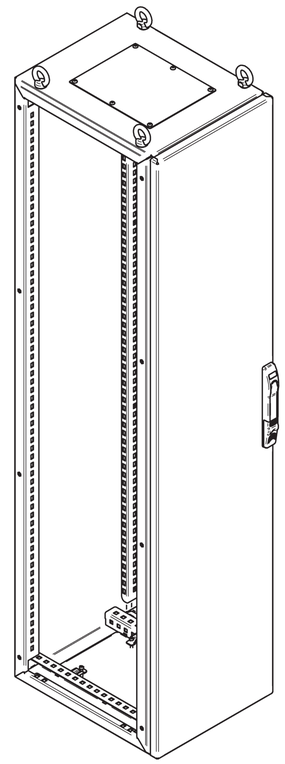

SEZIONE B-B

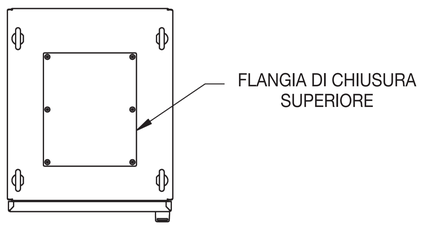

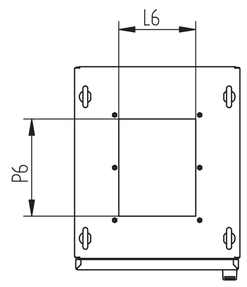

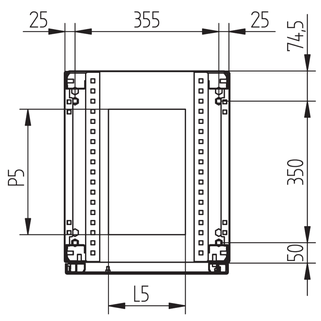

SEZIONE A-A

CODICE ARTICOLO	DIMENSIONI NOMINALI			N°PORTE	DIM. MAX		DIM.UTILI INGRESSO FRONTE		DIM. PIASTRA DI CABLAGGIO (COMPRESA)		DIM. FORATURA PORTA FRONTALE		DIM. PORTA FRONTALE		DIM. FORATURA PANNELLO LATERALE		DIM. FORATURA FLANGIA INFERIORE	
	L	H	P		LM	HM	L1	H1	L2	H2	L3	H3	L4	H4	H5	P5	L9	P9
SRCM4018040_2	400	1800	400	1	405	1800	304	1700	240	1600	402	1790	1685	250	190	210	190	140
SRCM4018050_2	400	1800	500	1	405	1800	304	1700	240	1600	402	1790	1685	350	190	310	790	240
SRCM4018060_2	400	1800	600	1	405	1800	304	1700	240	1600	402	1790	1685	450	190	410	190	340
SRCM4020050_2	400	2000	500	1	405	2000	304	1900	240	1800	402	1990	1885	350	190	310	190	240
SRCM4020060_2	400	2000	600	0	405	2000	304	1900	240	1800	402	1990	1885	450	190	410	190	340

Descrizione
RISALITA CAVI PER AFFIANCAMENTO ARMADI COMPONIBILI SPEED - SERIE SRCM

Scheda Tecnica COD. | Rev. | Data -

MPGAMMA
VALORE INDESCRIBILE

NON APPORTARE MODIFICHE AL DISEGNO SENZA L'AUTORIZZAZIONE DELL'UFFICIO TECNICO