RIPRODUZIONE VIETATA PRORIETA' DELLA MP GAMMA s.r.l. CON I DIRITTI SANCITI DALLA LEGGE

TOLLERANZE IN GRADO MEDIO COME DA NORMA: ISO2768-m

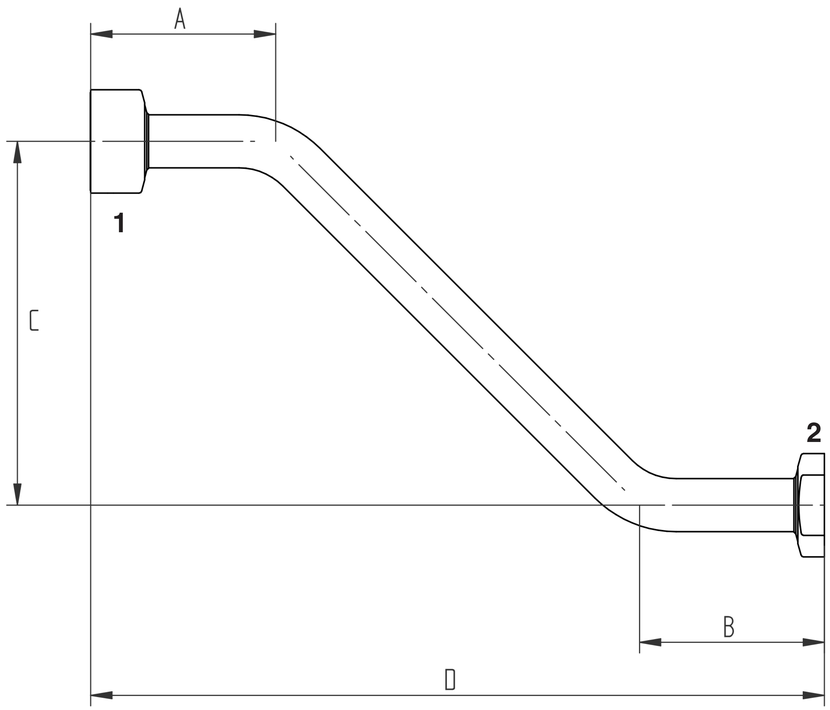

FORMA Z

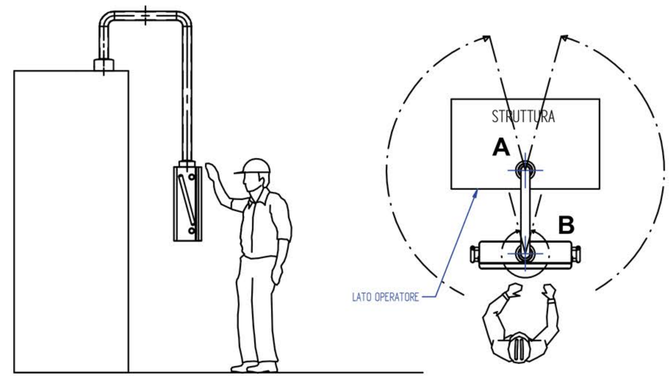

VISTA INFERIORE

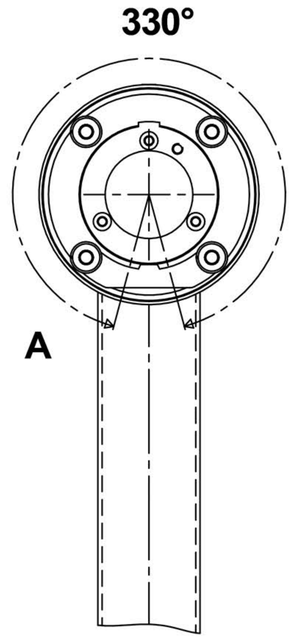

LATO STRUTTURA

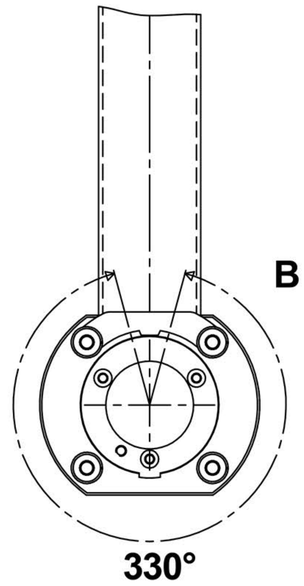

LATO KOMMANDER

Z	CODICE ARTICOLO TUBO A Z							
	4	DIAMETRO TUBO Ø 48,3						
	6	DIAMETRO TUBO Ø 60,3						
		▪▪▪▪	LUNGHEZZA LATO A - MIN. 200 x Ø48 - MIN. 250 x Ø60					
			M	TIPO GIUNTO LATO 1 MACCHINA - ROTANTE MAGGIORATO				
			F	TIPO GIUNTO LATO 1 MACCHINA - FISSO SMUSSATO				
			X	SENZA GIUNTO LATO 1				
				▪▪▪▪	LUNGHEZZA LATO B - MIN. 200 x Ø48 - MIN. 250 x Ø60			
					S	TIPO GIUNTO LATO 2 KOMMANDER - ROTANTE SMUSSATO		
					F	TIPO GIUNTO LATO 2 KOMMANDER - FISSO SMUSSATO		
					X	SENZA GIUNTO LATO 2		
						▪▪▪▪	LUNGHEZZA LATO C - MIN. 400	
							▪▪▪▪	LUNGHEZZA LATO D - MIN. 400

ES:	Z	4	250	M	300	S	0400	- 0800

Descrizione
BRACCI PENSILI DI SUPPORTO KOMMANDER

Scheda Tecnica COD.	Rev.	Data
	01	FOGLIO 1 DI 1

MPGAMMA
VALORE INDISCUTIBILE

NON APPORTARE MODIFICHE AL DISEGNO SENZA L'AUTORIZZAZIONE DELL'UFFICIO TECNICO