RIPRODUZIONE VIETATA PRORIETA' DELLA MP GAMMA s.r.l. CON I DIRITTI SANCITI DALLA LEGGE

TOLLERANZE IN GRADO MEDIO COME DA NORMA: ISO2768-m

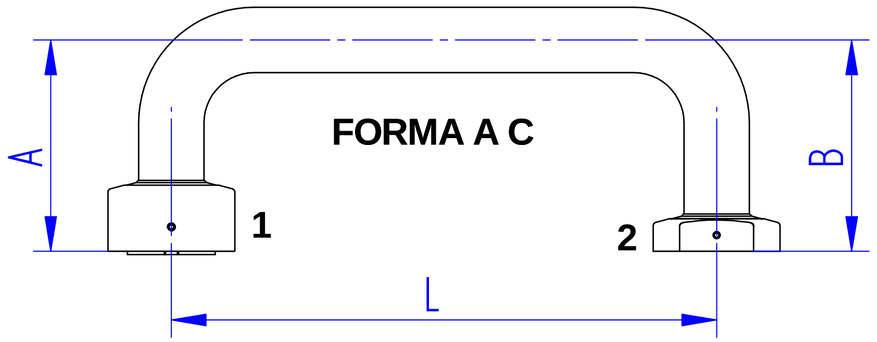

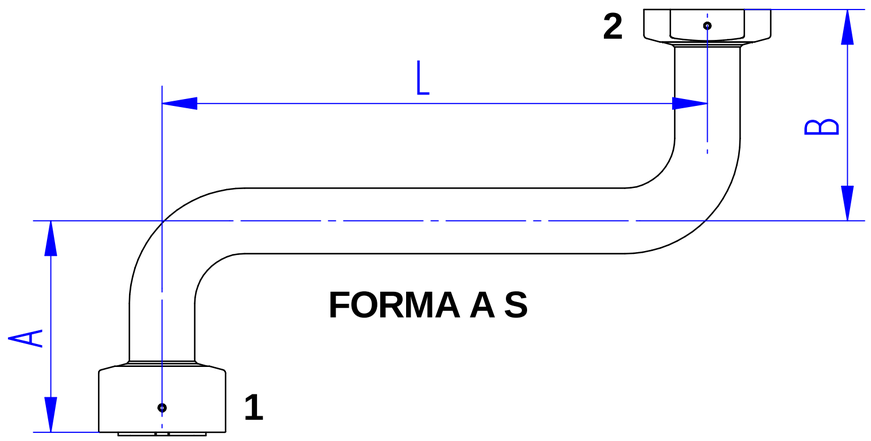

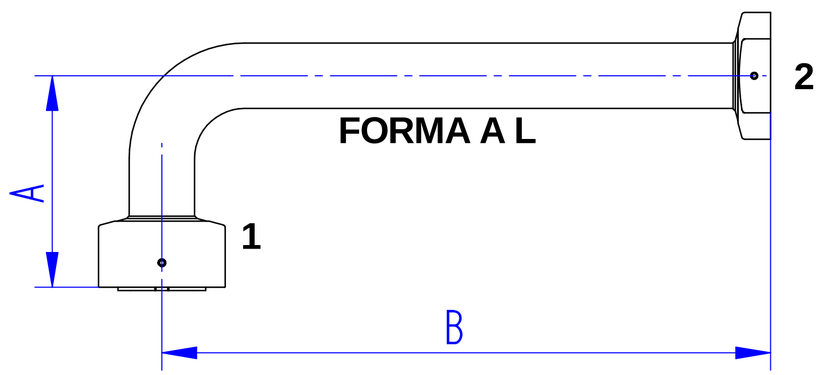

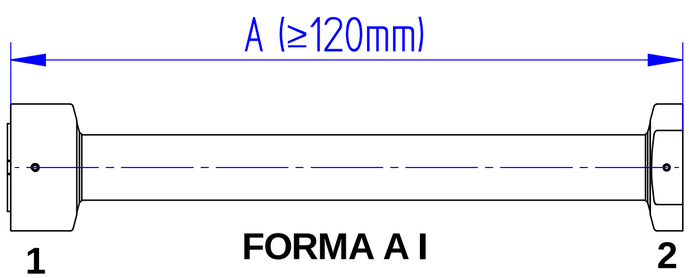

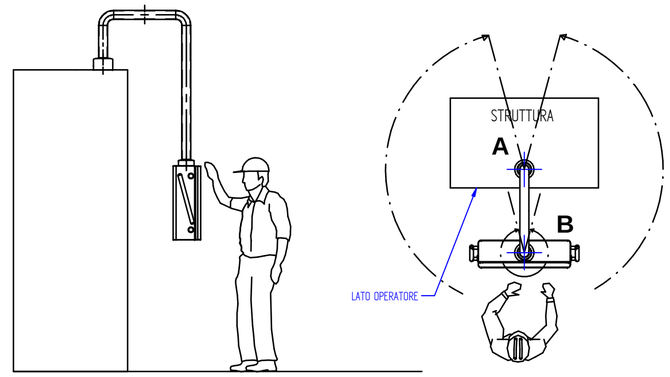

VISTA INFERIORE

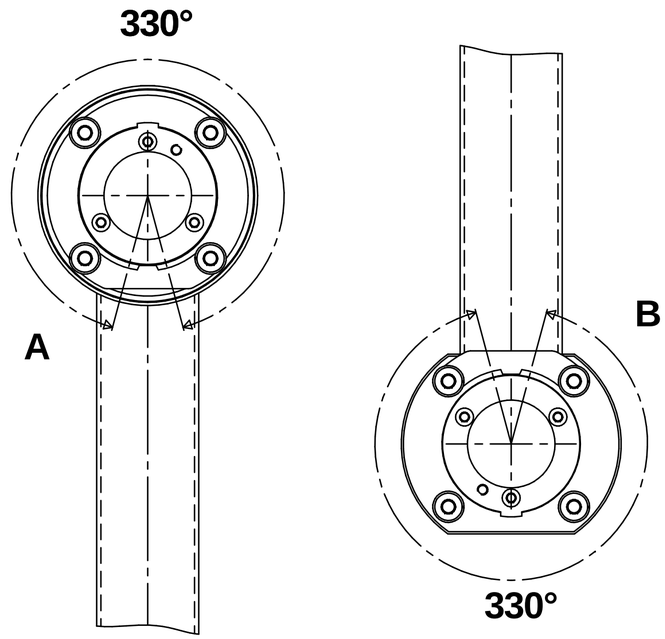

T	CODICE ARTICOLO									
	4	DIAMETRO TUBO Ø 48,3								
	6	DIAMETRO TUBO Ø 60,3								
		C	FORMA GEOMETRICA TUBO							
		S	FORMA GEOMETRICA TUBO							
		L	FORMA GEOMETRICA TUBO							
		I	FORMA GEOMETRICA TUBO							
				▪▪▪▪	LUNGHEZZA LATO A - MIN. 200 x Ø48 - MIN. 250 x Ø60					
					▪▪▪▪	LUNGHEZZA LATO L - MIN. 400				
						▪▪▪▪	LUNGHEZZA LATO B - MIN. 200 x Ø48 - MIN. 250 x Ø60			
								M	TIPO GIUNTO LATO 1 MACCHINA - ROTANTE MAGGIORATO	
								F	TIPO GIUNTO LATO 1 MACCHINA - FISSO SMUSSATO	
								X	SENZA GIUNTO LATO 1	
									S	TIPO GIUNTO LATO 2 KOMMANDER - ROTANTE SMUSSATO
									F	TIPO GIUNTO LATO 2 KOMMANDER - FISSO SMUSSATO
									X	SENZA GIUNTO LATO 2
										H FAZZOLETTO SU LATO MACCHINA

ES:	T	4	C	0200 - 0400 - 0200	M	S	H

Descrizione
BRACCI PENSILI DI SUPPORTO KOMMANDER

Scheda Tecnica COD.
SCTEC.BRC.IT

Rev. 01

Data 11/05/2015

FOGLIO 1 DI 1

MPGAMMA
VALORE INDESTRUTTIBILE

NON APPORTARE MODIFICHE AL DISEGNO SENZA L'AUTORIZZAZIONE DELL'UFFICIO TECNICO