RIPRODUZIONE VIETATA PRORIETA' DELLA MP GAMMA s.r.l. CON I DIRITTI SANCITI DALLA LEGGE

TOLLERANZE IN GRADO MEDIO COME DA NORMA: ISO2768-m

MONTAGGIO CERNIERE CON APERTURA SOVRAPORTA A 180°

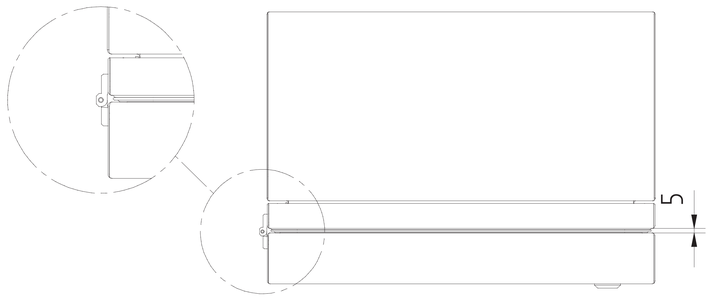

MONTAGGIO CERNIERE CON APERTURA SOVRAPORTA A 90°

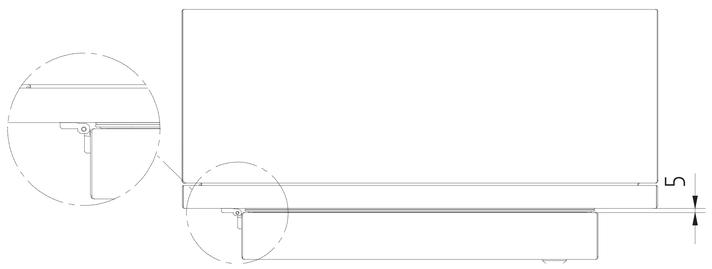

PANNELLO LEXAN TRASPARENTE

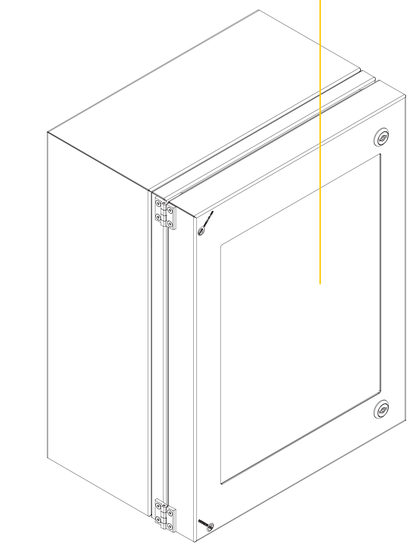

VERSIONE CON 1 PUNTO DI CHIUSURA

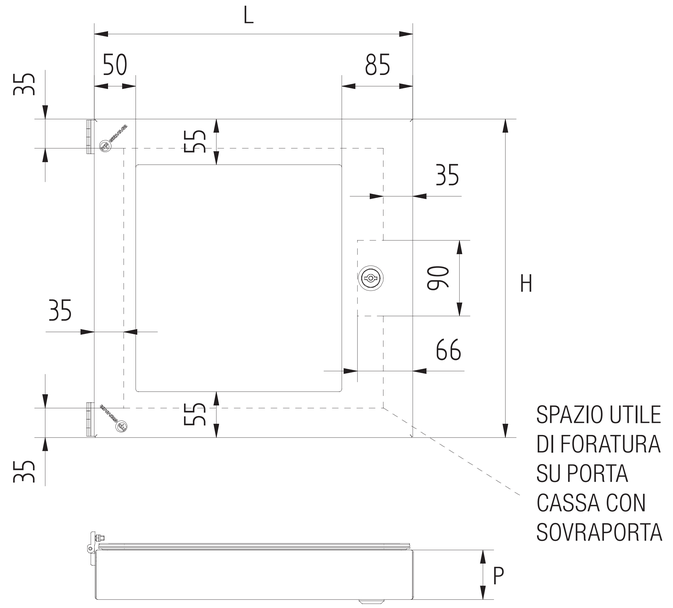

VERSIONE CON 2 PUNTI DI CHIUSURA

SPAZIO UTILE DI FORATURA SU
PORTA CASSA CON SOVRAPORTA

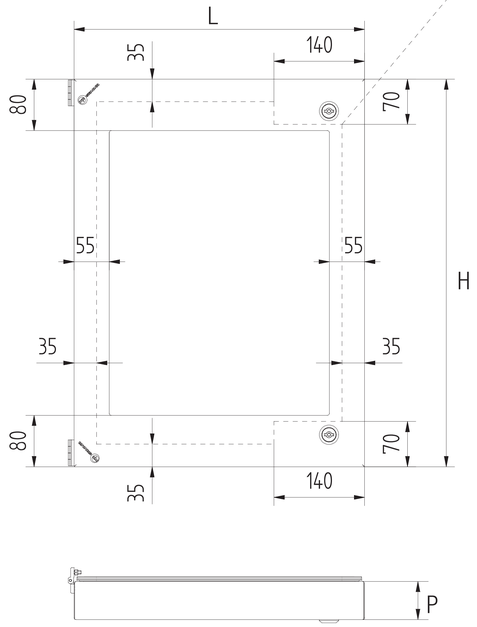

1. VISTA FRONTALE MODELLI ***

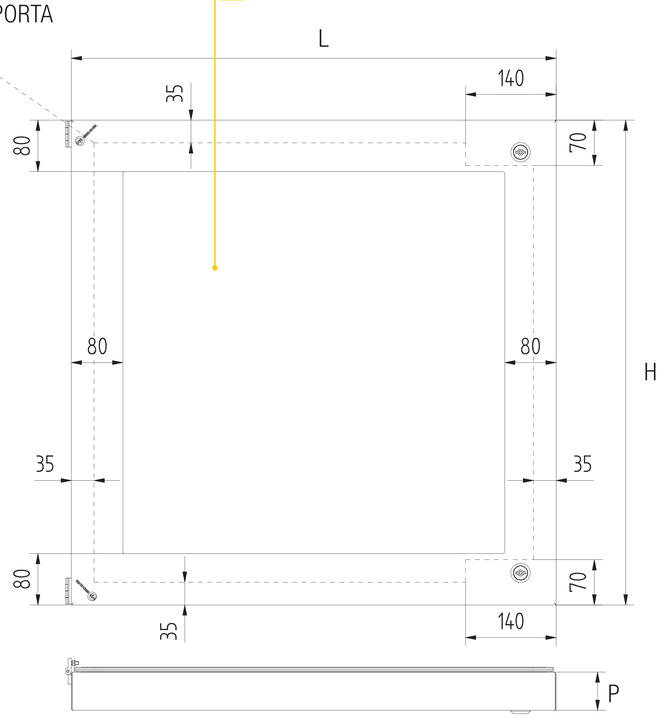

Descrizione
SOVRAPORTA IN LEXAN TRASPARENTE PER CASSE - serie CPN

Scheda Tecnica COD.

Rev.

Data -

MPGAMMA
VALORE INDISCUTIBILE

NON APPORTARE MODIFICHE AL DISEGNO SENZA L'AUTORIZZAZIONE DELL'UFFICIO TECNICO