MPGAMMA

VALEUR INOXYDABLE

FR

BOÎTES DE DÉRIVATION
COFFRETS
BOÎTES A BOUTONS

www.mpgamma.com

TRADITION
DYNAMISM
PROFESSIONALITY
STRATEGY
INNOVATION

MPGAMMA

VALEUR INOXYDABLE

Avec une tradition industrielle consolidée, la société MPGAMMA est l'une des réalités de production de boîtiers en acier inoxydable les plus significatives dans tout le panorama national et européen.

Connaissance et **apprentissage continu**, facteurs qui sont perçus et qui se vivent à tout moment de la journée, pour garantir et accroître l'engagement, pour regarder au-delà des frontières.

La **recherche continue** et **l'orientation constante** vers de nouvelles technologies de production se concrétisent dans la réalisation de chaque produit.

L'interaction parfaite entre investissements, technologie et expérience génère un produit de qualité.

Les certifications qualitatives sont fondamentales pour pouvoir garantir la sécurité maximum à notre clientèle.

Les investissements, certification d'entreprise et de **produit** sont la carte de visite d'une entreprise organisée et solide.

Tous nos processus de production et logistiques se fixent un seul objectif: **l'équilibre.**

QUALITÉ
TECHNOLOGIE
EXPÉRIENCE

QUALITÉ DU SERVICE

- Personnalisation du produit, perçages et pré-usinages.
- Produits spéciaux sur dessin.
- Flexibilité élevée.
- Temps de livraison rapides.
- Vaste disponibilité de magasin.
- Distribution directe sur tout le territoire national et étranger.
- Capacité de satisfaire toute exigence du client.

QUALITÉ DU PRODUIT

- Acier inoxydable AISI 304L DIN 1.4307 EN X 2 CrNi 18-09 AISI 316L DIN 1.4404 EN X 2 CrNiMo 17-12-2.
- Soudures TIG, MIG, CMT avec degré de finition élevé.
- Processus de soudure qualifié selon 15614-1:2012 WPQR (Welding Procedure Qualification Record).
- Accessoires complètement en acier inoxydable.
- Protection anti-rayure de la tôle et emballage de sécurité.
- Conformité aux directives plus récentes pour l'hygiène de l'industrie alimentaire.

QUALITÉ DE L'ORGANISATION

- Production effectuée conformément aux normes internationales UNI EN ISO 9001.
- Gestion des processus en qualité totale.
- Qualification du personnel.
- Programme de production vaste et flexible.
- Installations de construction totalement automatisées.
- Technologies de production à l'avant-garde.
- Personnel de soudure qualifié conformément aux normes UNI EN ISO 14732:2013 et UNI EN ISO 9606-1:2013.

INDEX

PRODUITS

4 | **COFFRET AVEC PORTE PLEINE**
SÉRIE CPN

6 | **COFFRET PORTE VITREE**
SÉRIE CLN

8 | **BOÎTES DE DÉRIVATION**
SÉRIE SDN

10 | **BOÎTES A BOUTONS**
SERIE SPN

ACCESSOIRES

12-13 | KIT DE FIXATION MURAL IP66
POUR COFFRETS ET POUR BOÎTES

PLAQUE DE MONTAGE POUR BOÎTES DE DÉRIVATION

14 | PORTE DE PROTECTION
TRANSPARENTE EN LEXAN

16 | KIT PORTE
INTERNE

17 | SERRURES
ET CLÉS

18-19 | TOIT DE PROTECTION CONTRE LA PLUIE
STANDARD, VIP ET HYGIÉNIQUE

20 | PLAQUE PASSE-CABLES ÉTANCHES
POUR COFFRETS

DISPOSITIF POUR BLOCAGE PORTE OUVERTE

21 | KIT DE RESSORTS À GAZ POUR COFFRET

JEU DE SUPPORTS RAIL DIN

22 | KIT DE CONFIGURATION INTÉRIEURE POUR
COFFRETS POUR PANNEAUX DES CHÂSSIS
MODULAIRES

24 | SYSTÈMES DE FILTRATION À LABYRINTHE AVEC
CAPUCHONS EN ACIER INOXYDABLE ET SYSTEMES
DE VENTILATION

27 | CAPUCHONS EXTERNES DE PROTECTION EN
ACIER INOXYDABLE POUR LES SYSTÈMES DE
VENTILATION/FILTRAGE EN PLASTIQUE

JOINTS CONDUCTEURS

PORTE-SCHÉMAS EN PLASTIQUE

COFFRET AVEC PORTE PLEINE
SÉRIE CPN

Les coffrets avec porte pleine, série “CPN”, sont des conteneurs de petite et de moyenne taille, entièrement en acier inox. Ils sont conçus et bâti pour être solides et modulaires. Ils ont été développé pour des usages très variés dans l’industrie offrant une protection maximale à l’appareillage installé.

CARACTÉRISTIQUES

- Coffret étanche en acier AISI 304L (Wnr 1.4307).
- Corps coffret avec coins soudés et finis.
- Porte à ouverture à 120° minimum avec charnières internes en acier inoxydable, serrures inox avec insert double-barre inox, arête soudés et finis; le modèle CPN1206030 est fourni avec deux portes à battant réversibles sans montant central.
- Joint d’étanchéité en polyuréthane avec application robotisée.
- Plaque de montage en tôle galvanisée ÉP. = 20/10.
- Visserie en acier inoxydable.
- Goujons internes filetés M6x16 en acier inoxydable pour la mise à terre, sur la porte et sur le corps.
- Entretoises filetées internes M6 sur le corps pour la fixation de la plaque de montage.
- Finition externe « SATINÉ FIN » type Scotch-brite moyen.
- Épaisseurs de la tôle du corps et de la porte de 12/10 mm à 20/10 mm en fonction des dimensions de la coffret.
- Prédisposition sur la partie arrière du corps pour la fixation au mur avec trous borgnes filetés M6.

PLUS SUR DEMANDE

- Perçage sur dessin.
- Joints en silicone résistants de - 50 °C à + 180 °C.
- Réalisations en AISI 316L ou autres aciers spéciaux.
- Dimensions spéciales.
- Accessoires génériques et spécifiques.

CERTIFICATIONS

- **Degré de protection IP66-IP69K-IK10 certifié par TÜV SUD selon EN 62208.**
- Degré de protection TYPE 1, 12, 4, 4X (marque cULus) selon UL50, 508A, 746C et CSA 22.2 No 14,94 (sur demande) pour les coffrets à 1 porte.
- Appropriées à l’utilisation en atmosphère potentiellement explosive (Groupe -II-, Catégorie -3-, Zone -22,2-) avec l’application de l’accessoire KIT-ATEX_CPN_2_22.
- Processus de soudure qualifié selon 15614-1:2012 WPQR (Welding Procedure Qualification Record).

ACCESSOIRES DISPONIBLES

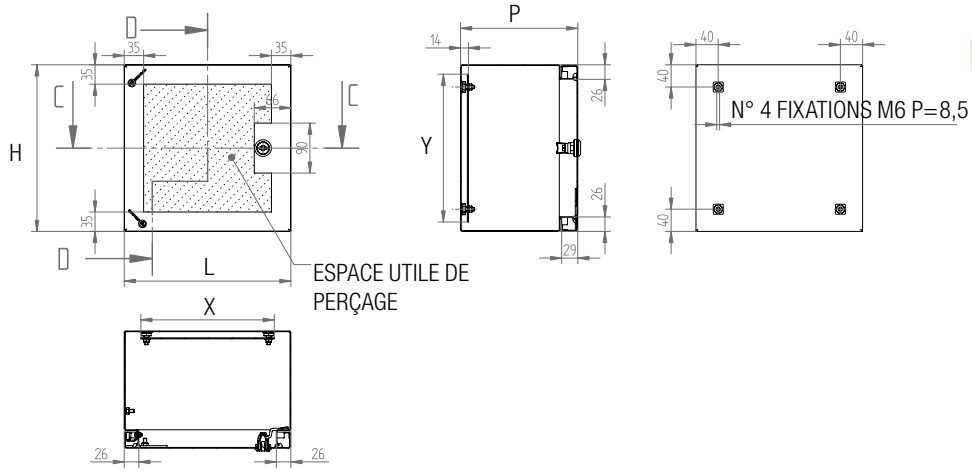

VERSION AVEC 1 POINT DE FERMETURE

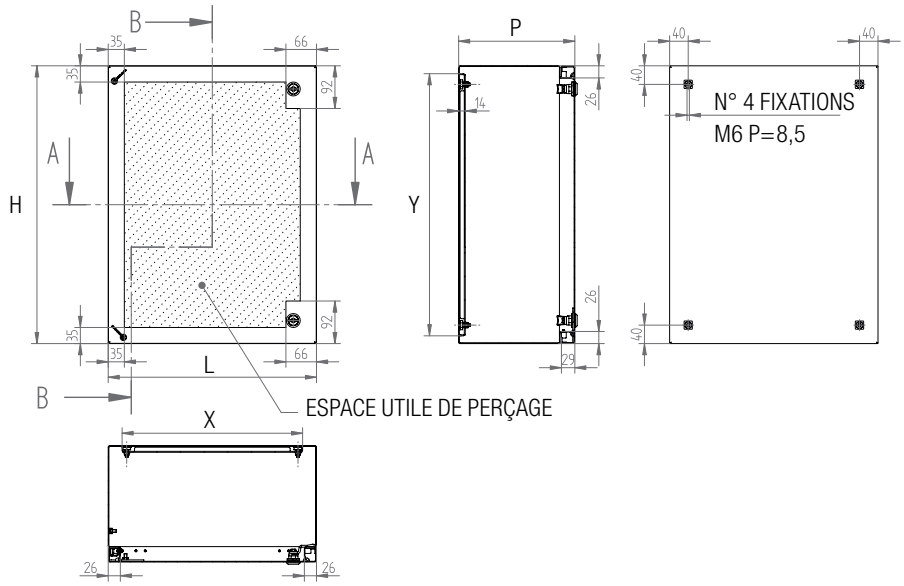

VERSION AVEC 2 POINTS DE FERMETURE

Code Article	Dimensions extérieures			Plaque de montage		Caractéristiques		
	L	H	P	X	Y	N. points fermeture	N. points fixation plaque	N. de charnières
CPN303021	300	300	210	240	266	1	4	2
CPN303821	300	380	210	240	346	1	4	2
CPN304521	300	450	210	240	416	2	4	2
CPN383021	380	300	210	346	240	1	4	2
CPN383821	380	380	210	320	346	1	4	2
CPN386021	380	600	210	320	566	2	4	2
CPN405021	400	500	210	340	466	2	4	2
CPN453021	450	300	210	416	240	1	4	2
CPN454521	450	450	210	390	416	2	4	2
CPN454525	450	450	250	390	416	2	4	2
CPN456021	450	600	210	390	566	2	4	2
CPN456025	450	600	250	390	566	2	4	2
CPN507025	500	700	250	440	666	2	4	2
CPN603821	600	380	210	566	320	1	4	2
CPN604525	600	450	250	566	390	2	4	2

Code Article	Dimensions extérieures			Plaque de montage		Caractéristiques		
	L	H	P	X	Y	N. points fermeture	N. points fixation plaque	N. de charnières
CPN606021	600	600	210	540	566	2	4	2
CPN606025	600	600	250	540	566	2	4	2
CPN606030	600	600	300	540	566	2	4	2
CPN607521	600	750	210	540	716	2	4	2
CPN607525	600	750	250	540	716	2	4	3
CPN607530	600	750	300	540	716	2	4	2
CPN609030	600	900	300	540	866	2	4	3
CPN6012030	600	1200	300	540	1166	2	6	3
CPN757530	750	750	300	690	716	2	4	3
CPN7510030	750	1000	300	690	966	2	6	3
CPN8012030	800	1200	300	740	1166	2	6	3
CPN906030	900	600	300	866	540	2	6	3
CPN10010030	1000	1000	300	940	966	2	6	3
CPN10012030	1000	1200	300	940	1166	2	6	3
CPN1206030*	1200	600	300	1166	540	2	6	2

* Version avec 2 portes à battant

COFFRET PORTE VITREE
SÉRIE CLN

Les coffrets avec porte vitree, série “CLN”, sont des conteneurs de petite et de moyenne taille, entièrement en acier inox. Ils sont conçus et bâti pour être solides et modulaires. Ils ont été développé pour des usages très variés dans l’industrie offrant une protection maximale à l’appareillage installé.

CARACTÉRISTIQUES

- Coffret étanches en acier AISI 304L (Wnr 1.4307).
- Corps avec coins soudés et finis.
- Porte à ouverture à 120° minimum avec panneau transparent en LEXAN résistant aux chocs.
- Porte extérieure avec charnières internes en acier inoxydable, serrures avec insert double-barre en acier inoxydable, arête soudés et finis.
- Joint d’étanchéité en polyuréthane avec application robotisée.
- Plaque de montage en tôle galvanisée ÉP. = 20/10.
- Visserie en acier inoxydable.
- Goujons internes filetés M6x16 en acier inoxydable pour la mise à terre, sur la porte et sur le corps de la coffret.
- Entretoises filetées internes M6 sur le corps pour la fixation de la plaque de montage.
- Finition externe « SATINÉ FIN » type Scotch-brite moyen.
- Épaisseurs de la tôle du corps et de la porte de 12/10 mm à 20/10 mm en fonction des dimensions de la coffret.
- Prédisposition pour kit d’installation porte interne (art. KCPN à commander séparément).
- Prédisposition pour kit d’installation des panneaux pour châssis modulaires (art. CLNMOD à commander séparément).
- Prédisposition sur la partie arrière du corps pour la fixation au mur avec trous borgnes filetés M6.

PLUS SUR DEMANDE

- Perçage sur dessin.
- Joints en silicone résistants de - 50 °C à + 180 °C.
- Verre feuilleté au lieu du panneau en LEXAN.
- Réalisations en AISI 316L ou autres aciers spéciaux.
- Dimensions spéciales.
- Accessoires génériques et spécifiques.

CERTIFICATIONS

- **Degré de protection IP66-IP69K-IK10 certifié par TÜV SUD selon EN 62208.**
- Degré de protection TYPE 1, 12, 4, 4X (marque cULus) selon UL50, 508A, 746C et CSA 22.2 No 14,94 (sur demande).
- Appropriées à l’utilisation en atmosphère potentiellement explosive (Groupe -II-, Catégorie -3-, Zone -22,2-) avec l’application de l’accessoire KIT-ATEX_CLN_2_22 et fenêtre en verre feuilleté.
- Processus de soudure qualifié selon 15614-1:2012 WPQR (Welding Procedure Qualification Record).

.

ACCESSOIRES DISPONIBLES

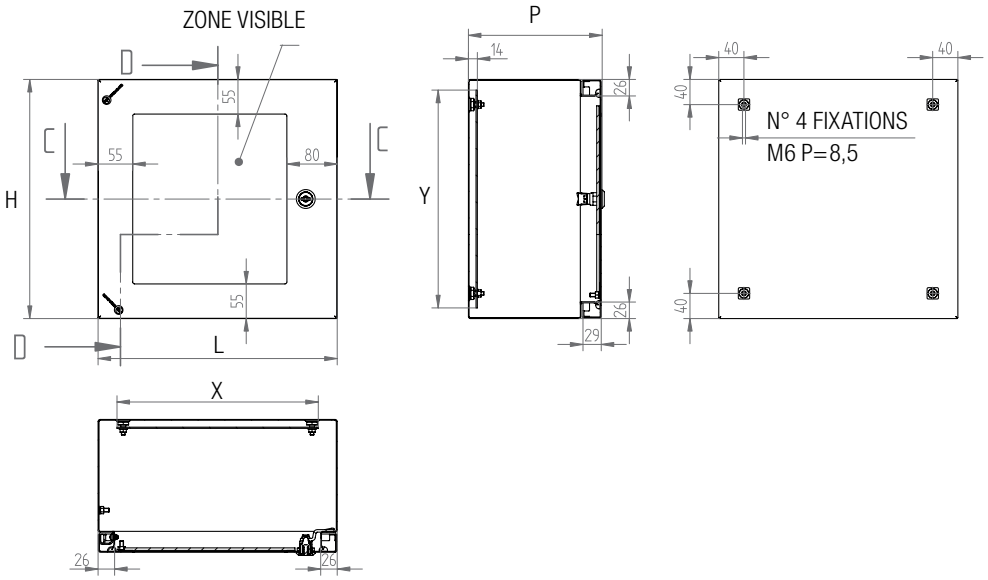

VERSION AVEC 1 POINT DE FERMETURE

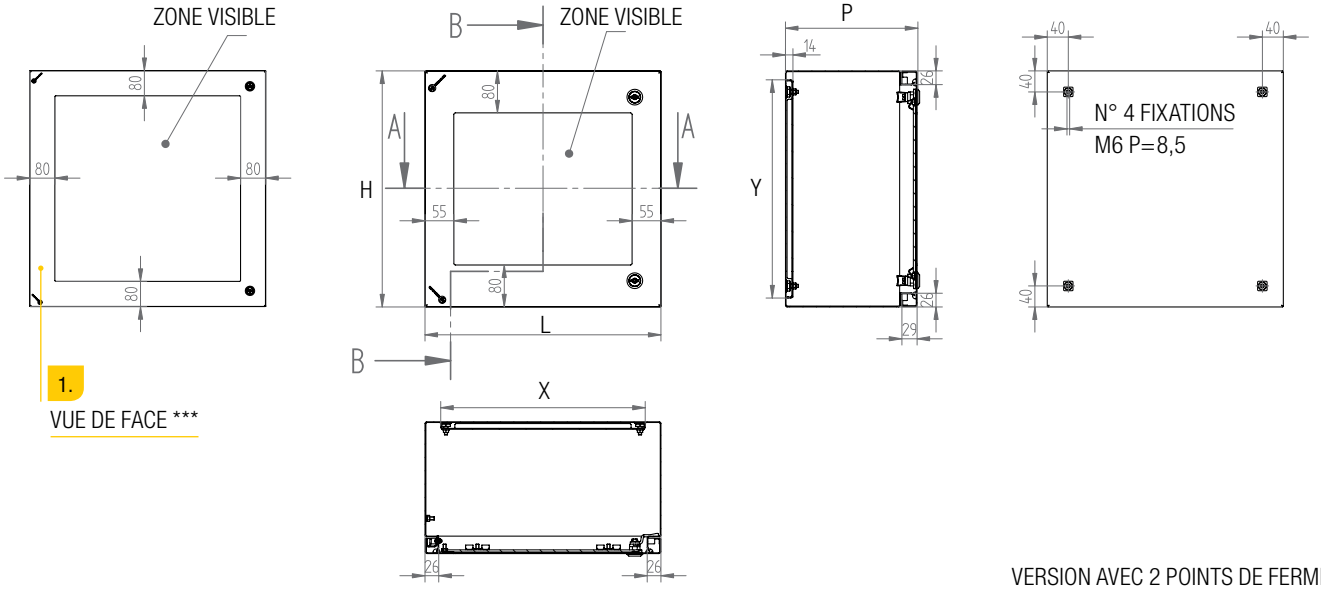

VERSION AVEC 2 POINTS DE FERMETURE

Code Article	Dimensions extérieures			Plaque de montage		Caractéristiques		
	L	H	P	X	Y	N. points fermeture	N. points fixation plaque	N. de charnières
CLN303021	300	300	210	240	266	1	4	2
CLN303821	300	380	210	240	346	1	4	2
CLN304521	300	450	210	240	416	2	4	2
CLN383021	380	300	210	346	240	1	4	2
CLN383821	380	380	210	320	346	1	4	2
CLN386021	380	600	210	320	566	2	4	2
CLN405021	400	500	210	340	466	2	4	2
CLN453021	450	300	210	416	240	1	4	2
CLN454521	450	450	210	390	416	2	4	2
CLN454525	450	450	250	390	416	2	4	2
CLN456021	450	600	210	390	566	2	4	2
CLN456025	450	600	250	390	566	2	4	2
CLN507025	500	700	250	440	666	2	4	2
CLN603821	600	380	210	566	320	1	4	2

Code Article	Dimensions extérieures			Plaque de montage		Caractéristiques		
	L	H	P	X	Y	N. points fermeture	N. points fixation plaque	N. de charnières
CLN604525	600	450	250	566	390	2	4	2
CLN606021	600	600	210	540	566	2	4	2
CLN606025	600	600	250	540	566	2	4	2
CLN606030	600	600	300	540	566	2	4	2
CLN607521	600	750	210	540	716	2	4	2
CLN607525	600	750	250	540	716	2	4	2
CLN607530	600	750	300	540	716	2	4	2
CLN609030* **	600	900	300	540	866	2	4	3
CLN6012030* **	600	1200	300	540	1166	2	6	3
CLN757530* **	750	750	300	690	716	2	4	3
CLN7510030* **	750	1000	300	690	966	2	6	3
CLN8012030* **	800	1200	300	740	1166	2	6	3
CLN906030* **	900	600	300	866	540	2	6	3

1. Version avec 2 portes à battant ***

BOÎTES DE DÉRIVATION
SÉRIE SDN

Les boîtes de dérivation, série “SDN” sont bâties entièrement en acier inox. Conçues pour répondre à une demande de praticité, elles sont faciles à installer et nettoyer, respectant les plus hauts standards d’hygiène.

CARACTÉRISTIQUES

- Boîties étanches en acier AISI 304L (Wnr 1.4307).
- Corps avec arête soudés et finis.
- Couvercle avec coins soudés et finis, vissé sur le corps de la boîte.
- Joint d’étanchéité en polyuréthane avec application robotisée.
- Visserie de serrage M4 couvercles-corps en acier inoxydable avec s ystème anti-fuite.
- Goujons intérieurs filetés M5x15 en acier inoxydable pour la mise à la terre sur la porte de la boîte.
- Entretoises filetées internes M5 sur la corps pour la fixation de la plaque de montage ou du rail DIN.
- Finition externe «SATINÉ FIN» type Scotch-brite moyen.
- Épaisseurs de la tôle du corps et de la porte de 10/10 mm à 12/10 mm en fonction des dimensions.
- Prédisposition sur la partie arrière du corps pour la fixation au mur avec trous borgnes filetés M5.

PLUS SUR DEMANDE

- Perçage sur dessin sur la corps et couvercle.
- Joints en silicone résistant de -50 °C à +180 °C.
- Réalisations en AISI 316L ou autres aciers spéciaux.
- Dimensions spéciales.
- Accessoires génériques et spécifiques.

CERTIFICATIONS

- **Degré de protection IP66-IP69K-IK10 certifié par TÜV SUD selon EN 62208.**
- Degré de protection TYPE 1, 12, 4, 4X (marque cULus) selon UL50, 508A, 746C et CSA 22.2 No 14,94 (sur demande).
- Appropriées à l’utilisation en atmosphère potentiellement explosive (Groupe -II-, Catégorie -3-, Zone -22,2-) avec l’application de l’accessoire KIT-ATEXSDN-2-22.
- Processus de soudure qualifié selon 15614-1:2012 WPQR (Welding Procedure Qualification Record).

ACCESSOIRES DISPONIBLES

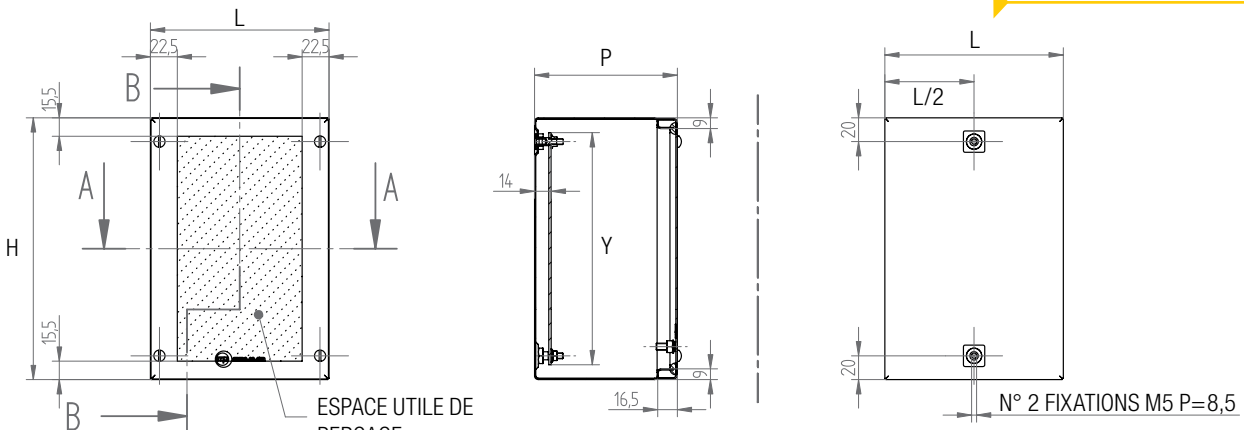

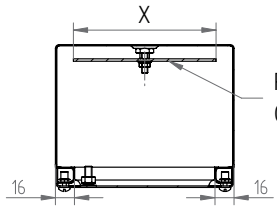

VERSION AVEC 4 POINTS DE FERMETURE ET 2 POINTS DE FIXATION

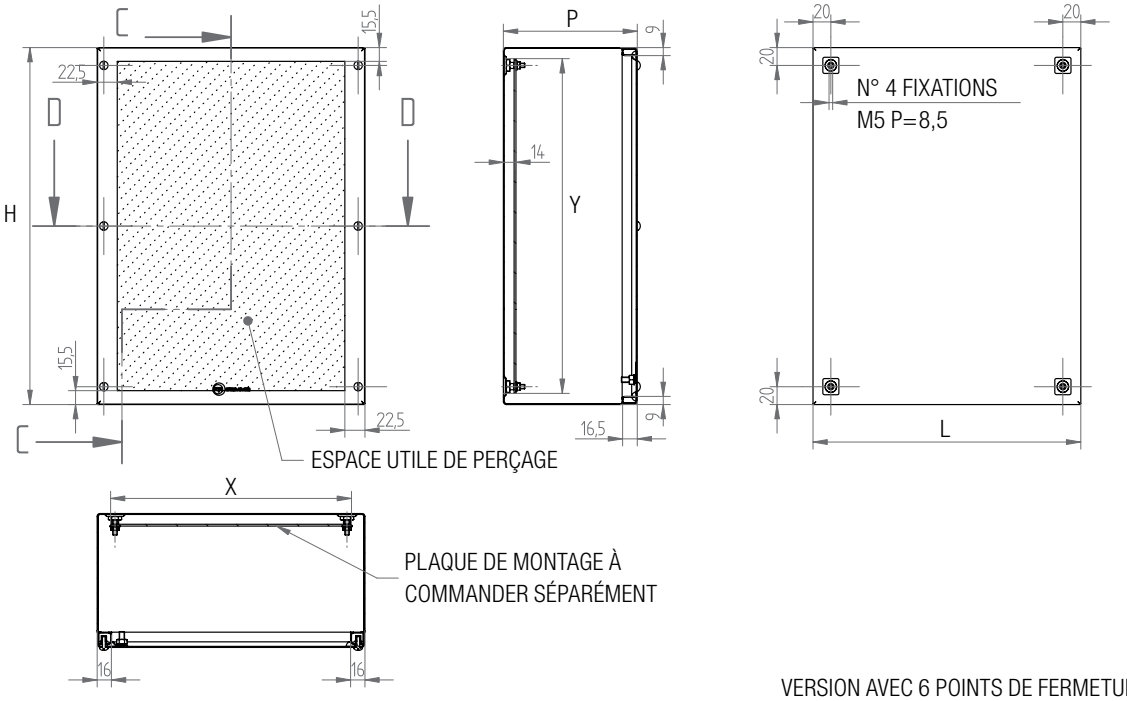

VERSION AVEC 6 POINTS DE FERMETURE ET 4 POINTS DE FIXATION

Code Article	Dimensions extérieures			Plaque de montage		Caractéristiques	
	L	H	P	X	Y	N. points de fermeture	N. points de fixation plaque
SDN997	90	90	75	-	-	4	2
SDN10109	100	100	90	-	-	4	2
SDN10169	100	160	90	70	135	4	2
SDN10229	100	220	90	70	195	4	2
SDN151612	150	160	120	120	135	4	2
SDN152212	150	220	120	120	195	4	2
SDN152812	150	280	120	120	255	4	2

Code Article	Dimensions extérieures			Plaque de montage		Caractéristiques	
	L	H	P	X	Y	N. points de fermeture	N. points de fixation plaque
SDN202212	200	220	120	170	195	4	2
SDN202812	200	280	120	170	255	4	2
SDN252812	250	280	120	220	255	4	2
SDN253415	250	340	150	220	315	4	2
SDN303415	300	340	150	270	315	4	2
SDN304015	300	400	150	270	375	6	4
SDN404015	400	400	150	370	375	6	4

BOÎTES A BOUTONS
SERIE SPN

Les boîtes a boutons, série “SPN” sont bâties entièrement en acier inox. Conçues pour répondre à une demande de praticité, elles sont faciles à installer et nettoyer, respectant les plus hauts standards d’hygiène.

CARACTÉRISTIQUES

- Boîtes étanches en acier inox AISI 304L (Wnr 1.4307) comprenant.
- Corps boîtes avec arête soudés et finis.
- Couvercle avec coins soudés et finis, vissé sur le corps de la boîte.
- Perçage d = 22,5 mm sur le couvercle pour le montage de la boîte a boutons.
- Joint d’étanchéité en polyuréthane avec application robotisée.
- Visserie de serrage M4 couvercles-corps en acier inoxydable avec système anti-fuite.
- Goujons intérieurs filetés M5x15 en acier inoxydable pour la mise à la terre sur la porte de la boîte.
- Entretoises filetées internes M5 sur la corps pour la fixation de la plaque de montage ou rail DIN.
- Finition externe « SATINÉ FIN » type Scotch-brite moyen.
- Épaisseurs de la tôle du corps et du couvercle de 10/10 mm à 12/10 mm en fonction des dimensions.
- Prédisposition sur la partie arrière du corps pour la fixation au mur avec trous borgnes filetés M5.

PLUS SUR DEMANDE

- Perçage sur dessin sur la corps et couvercle.
- Joints en silicone résistant de -50 °C à +180 °C.
- Réalisations en AISI 316L ou autres aciers spéciaux.
- Dimensions spéciales.
- Accessoires génériques et spécifiques.

CERTIFICATIONS

- **Degré de protection IP66-IP69K-IK10 certifié par TÜV SUD selon EN 62208** (en association avec des instruments certifiés au moins équivalents).
- Degré de protection TYPE 1, 12, 4, 4X (marque cULus) selon UL50, 5 08A, 746C et CSA 22.2 No14,94 (sur demande).
- Appropriées à l’utilisation en atmosphère potentiellement explosive (Groupe -II-, Catégorie -3-, Zone -22,2-) avec l’application de l’accessoire KIT-ATEXSPN-2-22 (en association avec des instruments certifiés au moins équivalents).
- Processus de soudure qualifié selon 15614-1:2012 WPQR (Welding Procedure Qualification Record).

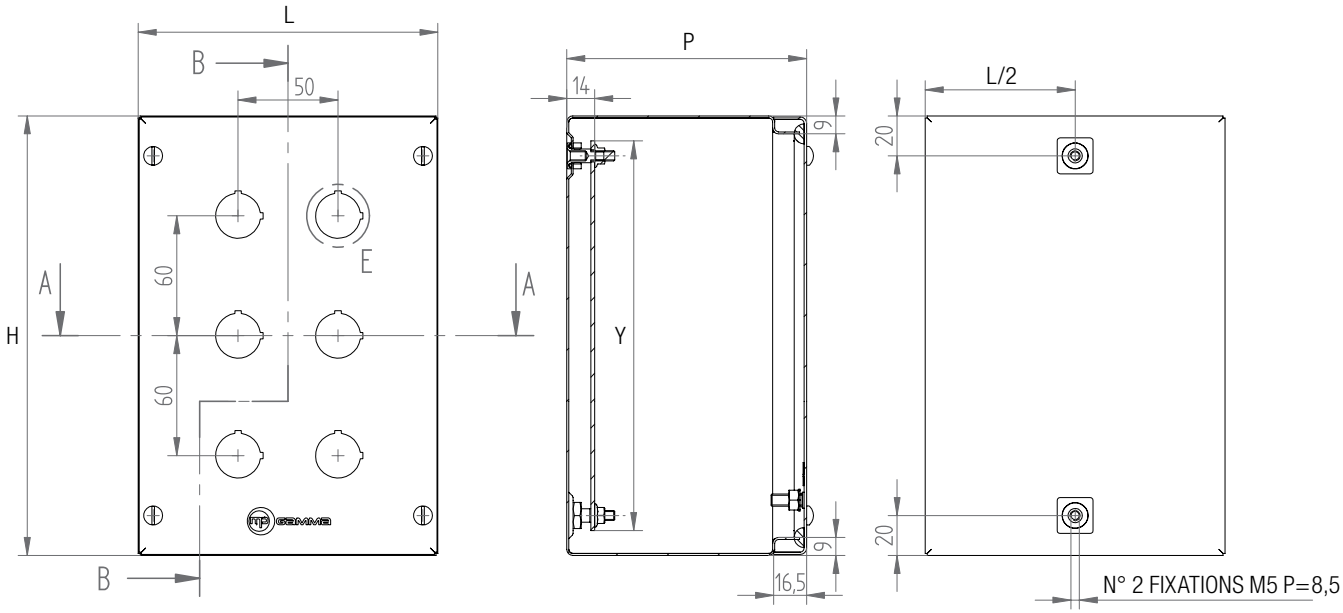

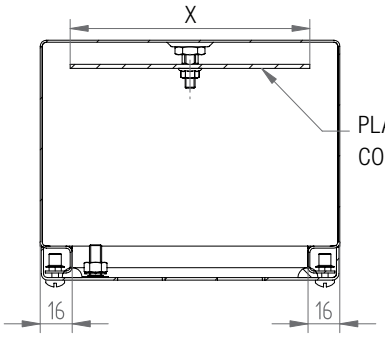

PLAQUE DE MONTAGE À COMMANDER SÉPARÉMENT

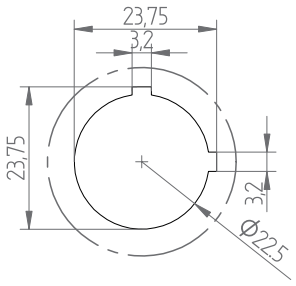

Code Article	Dimensions extérieures			Plaque de montage		Caractéristiques		
	L	H	P	X	Y	N. points de fermeture	N. points de fixation plaque	Trous
SPN997	90	90	75	-	-	2	2	1
SPN10109	100	100	90	-	-	4	2	1
SPN10169	100	160	90	70	135	4	2	2
SPN10229	100	220	90	70	195	4	2	3
SPN151612	150	160	120	120	135	4	2	4
SPN152212	150	220	120	120	195	4	2	6

ACCESSOIRES

KIT DE FIXATION MURAL IP66

CPN CLN SDN SPN

Afin d'en faciliter l'installation, les coffrets de la série CPN et CLN standard et boîte de la série SDN et SPN ont les perçages sur la partie arrière pour la fixation au mur.

Grâce à un système innovant, l'esthétique et l'indice de protection restent inchangés.

KIT DE FIXATION POUR COFFRETS

CPN CLN

Pour la fixation des coffrets au mur, il faut utiliser l'art. CACPN013 composé de 4 supports plats et vis en acier inoxydable.

Les 4 trous sur la partie arrière de la coffrets sont filetés M6 avec une profondeur de 8 mm et borgnes.

Le kit CACPN013 est adapté pour toutes les tailles de coffrets.

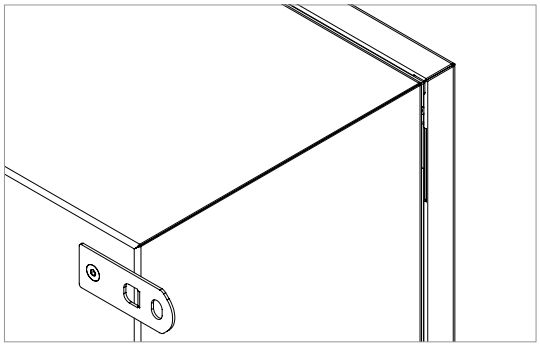

DÉTAIL ARRIÈRE DE LA COFFRETS AVEC SUPPORT HORIZONTAL

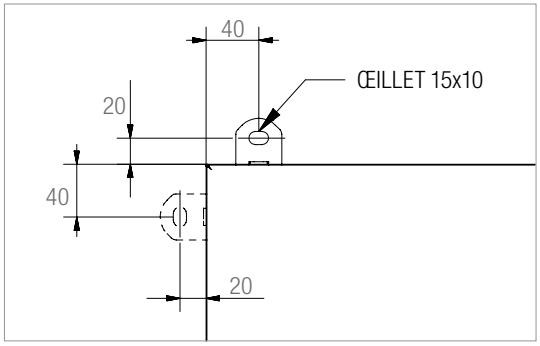

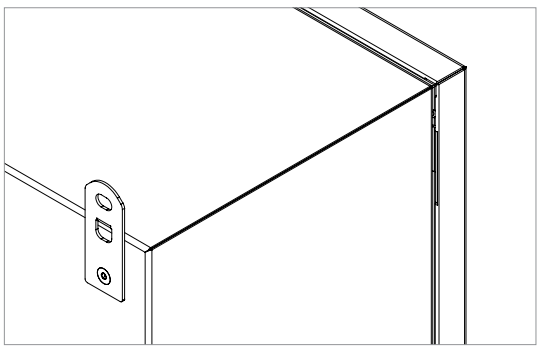

DÉTAIL ARRIÈRE DE LA COFFRETS AVEC SUPPORT VERTICAL

KIT DE FIXATION POUR BOÎTES

SDN SPN

Pour la fixation des boîtes de dèrivation et des boîtes à boutons au mur, il est possible d'utiliser l'art. CASDN013, composé de 2 supports et de vis en acier inoxydable.

Le kit CASDN013 est adapté pour toutes les tailles de boîtes SDN et boîtes de commande SPN. À l'exception des modèles SDN303415 et SDN304015, pour lesquels il faut 4 supports de fixation au mur, ce qui fait qu'il faut commander 2 pièces de l'art. CASDN013.

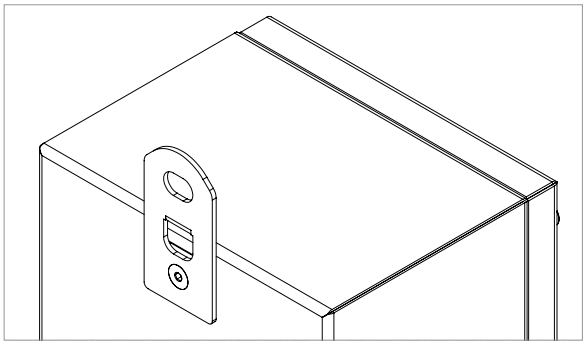

DÉTAIL ARRIÈRE DE LA BOÎTE AVEC SUPPORT

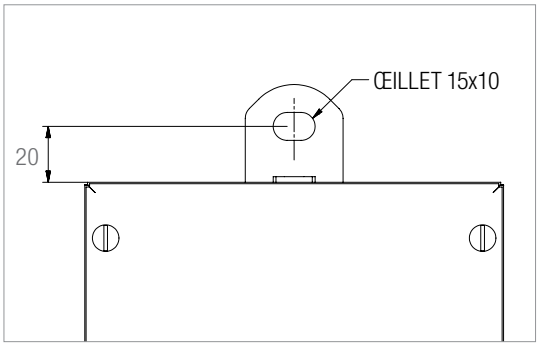

PLAQUE DE MONTAGE POUR BOÎTES DE DÉRIVATION (EN OPTION)

SDN SPN

Plaques de montage en tôles galvanisée.

Pour les caractéristiques et les dimensions, voir les dessins et le tableau aux pages 8-10 dans les chapitres réservés aux boîtes de la série SDN et aux boîtes à boutons de la série SPN.

Code	Description
PDFN1016	PLAQUE DE MONTAGE 100x160
PDFN1022	PLAQUE DE MONTAGE 100x220
PDFN1516	PLAQUE DE MONTAGE 150x160
PDFN1522	PLAQUE DE MONTAGE 150x220
PDFN1528	PLAQUE DE MONTAGE 150x280
PDFN2022	PLAQUE DE MONTAGE 200x220

Code	Description
PDFN2028	PLAQUE DE MONTAGE 200x280
PDFN2528	PLAQUE DE MONTAGE 250x280
PDFN2534	PLAQUE DE MONTAGE 250x340
PDFN3034	PLAQUE DE MONTAGE 300x340
PDFN3040	PLAQUE DE MONTAGE 300x400
PDFN4040	PLAQUE DE MONTAGE 400x400

ACCESSOIRES

PORTE DE PROTECTION TRANSPARENTE EN LEXAN

CPN

Portes transparentes réalisées en acier inoxydable AISI 304L (Wnr 1.4307) satiné type scotch-brite.

Elles sont utilisées pour protéger avec un indice de protection IP66 les perçages ou les instruments.

Le panneau transparent en Lexan résistant aux chocs permet de voir les dispositifs montés derrière la porte de protection.

L'ouverture de la porte est réversible et peut être à 90° ou 180°, en fonction de l'application.

Elle est fournie en kit de montage avec son gabarit pour le perçage sur place ou pré-montée sur demande.

Il est possible de les monter sur les coffrets CPN ou sur n'importe quel produit ayant une surface assez large pour en permettre la fixation.

Code	Description	N. points de fermeture
SVPN30306U	PORTE DE PROTECTION L=300 H=300	1
SVPN30386U	PORTE DE PROTECTION L=300 H=380	1
SVPN30456U	PORTE DE PROTECTION L=300 H=450	2
SVPN38306U	PORTE DE PROTECTION L=380 H=300	1
SVPN38386U	PORTE DE PROTECTION L=380 H=380	1
SVPN38606U	PORTE DE PROTECTION L=380 H=600	2
SVPN40506U	PORTE DE PROTECTION L=400 H=500	2
SVPN45306U	PORTE DE PROTECTION L=450 H=300	1
SVPN45456U	PORTE DE PROTECTION L=450 H=450	2
SVPN45606U	PORTE DE PROTECTION L=450 H=600	2
SVPN50706U	PORTE DE PROTECTION L=500 H=700	2
SVPN60386U	PORTE DE PROTECTION L=600 H=380	2
SVPN60456U	PORTE DE PROTECTION L=600 H=450	2
SVPN60606U	PORTE DE PROTECTION L=600 H=600	2
SVPN60756U	PORTE DE PROTECTION L=600 H=750	2
SVPN60906U[***]	PORTE DE PROTECTION L=600 H=900	2
SVPN601206U[***]	PORTE DE PROTECTION L=600 H=1200	2
SVPN75756U[***]	PORTE DE PROTECTION L=750 H=750	2
SVPN751006U[***]	PORTE DE PROTECTION L=750 H=1000	2
SVPN801206U[***]	PORTE DE PROTECTION L=800 H=1200	2
SVPN90606U[***]	PORTE DE PROTECTION L=900 H=600	2

1. Vue de face ***

MONTAGE À CHARNIÈRES AVEC OUVERTURE DE LA PORTE DE PROTECTION À 180°

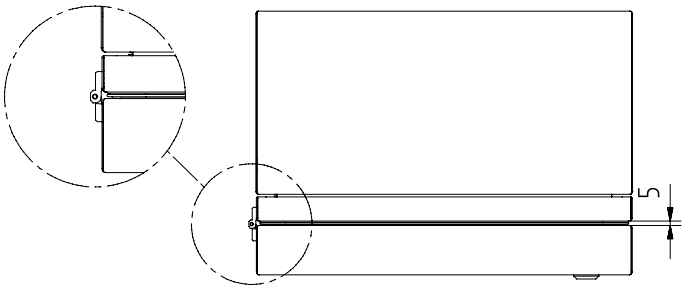

MONTAGE À CHARNIÈRES AVEC OUVERTURE DE LA PORTE DE PROTECTION À 90°

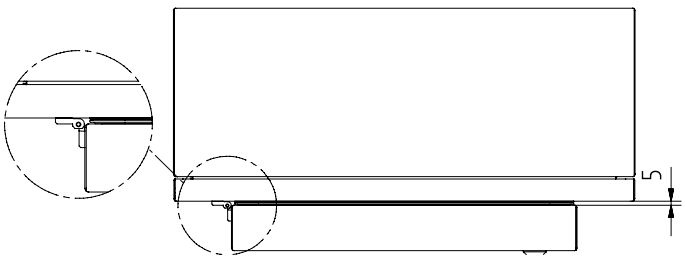

PANNEAU TRANSPARENT EN LEXAN

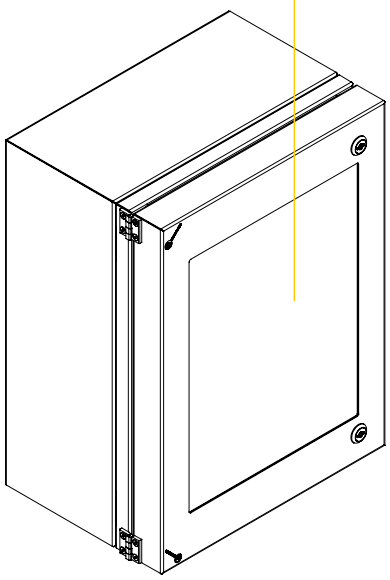

VERSION AVEC 1 POINT DE FERMETURE

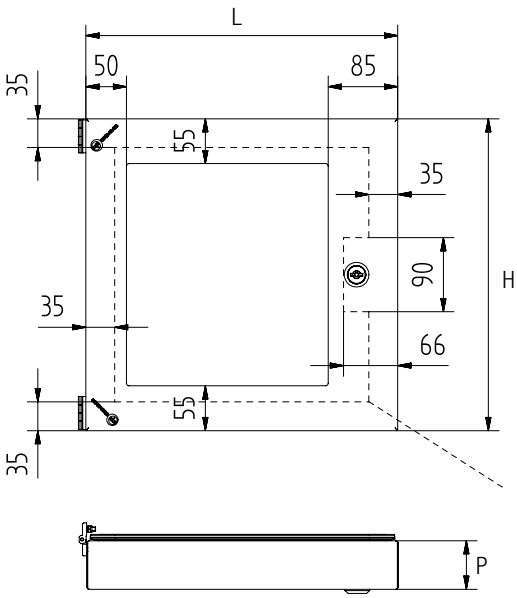

VERSION AVEC 2 POINTS DE FERMETURE

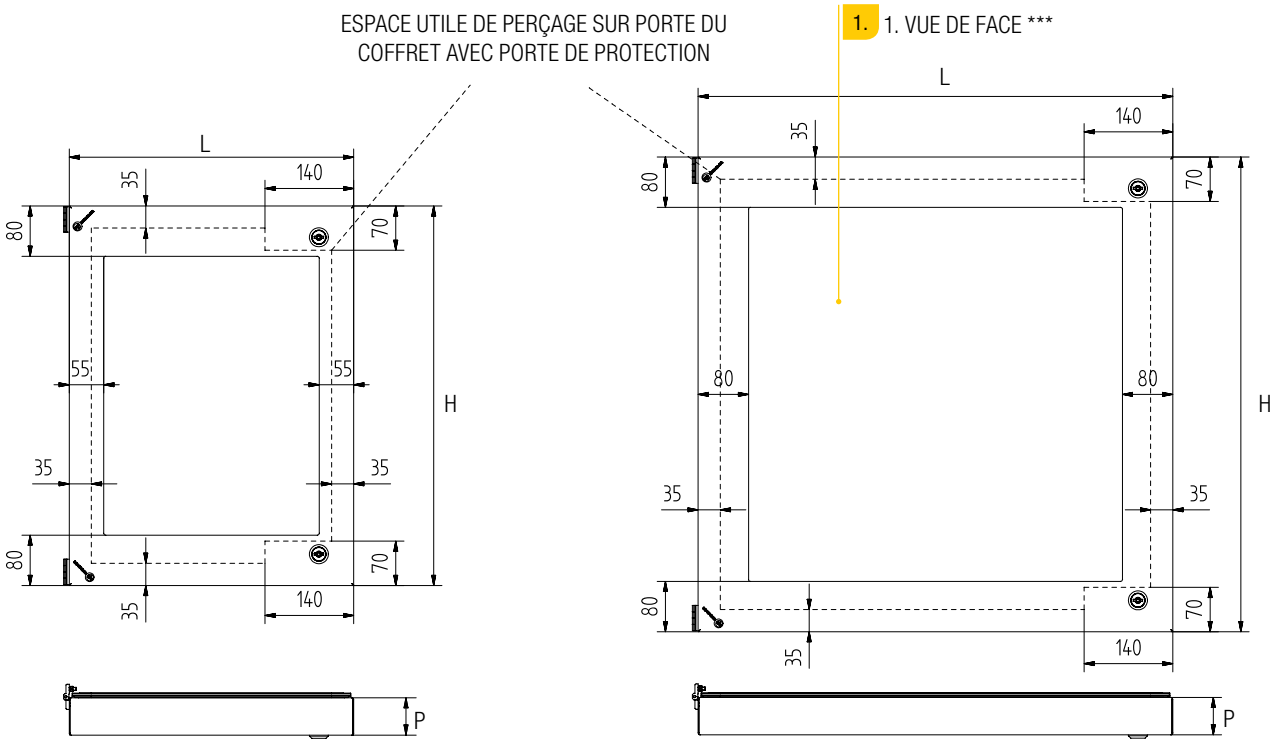

ACCESSOIRES

KIT PORTE INTERNE

CPN CLN

Portes internes à charnières, réalisées en acier inoxydable AISI 304L (Wnr 1.4307) satiné type Scotch-brite.

Elles peuvent être fixées à l'intérieur à des distances variables de 40 à 50 mm de la porte extérieure (d'autres profondeurs de fixation sur demande).

Les serrures sont à 1/4 de tour à insert avec tournevis plat.

Il est possible de demander des perçages selon un plan du client, comme ceux se trouvant sur la porte extérieure à panneau plein.

Le sens d'ouverture peut être inversé par rapport à la porte extérieure (porte réversible).

Le poids maximal à appliquer sur la porte intérieure varie en fonction de la dimension, mais il est quand même recommandé de ne pas dépasser 20 kg.

Elles sont fournies en kit de montage ou pré-montées (sur demande).

Attention: il faut toujours spécifier, lors de la commande, si la coffret doit être prévu pour le kit porte interne, afin d'ajouter quelques goujons de fixation.

Code	Description
KCPN3030	KIT PORTE INTERNE POUR CAISSE L=300 H=300
KCPN3038	KIT PORTE INTERNE POUR CAISSE L=300 H=380
KCPN3045	KIT PORTE INTERNE POUR CAISSE L=300 H=450
KCPN3830	KIT PORTE INTERNE POUR CAISSE L=380 H=300
KCPN3838	KIT PORTE INTERNE POUR CAISSE L=380 H=380
KCPN3860	KIT PORTE INTERNE POUR CAISSE L=380 H=600
KCPN4050	KIT PORTE INTERNE POUR CAISSE L=400 H=500
KCPN4530	KIT PORTE INTERNE POUR CAISSE L=450 H=300
KCPN4545	KIT PORTE INTERNE POUR CAISSE L=450 H=450
KCPN4560	KIT PORTE INTERNE POUR CAISSE L=450 H=600
KCPN5070	KIT PORTE INTERNE POUR CAISSE L=500 H=700
KCPN6038	KIT PORTE INTERNE POUR CAISSE L=600 H=380
KCPN6045	KIT PORTE INTERNE POUR CAISSE L=600 H=450
KCPN6060	KIT PORTE INTERNE POUR CAISSE L=600 H=600
KCPN6075	KIT PORTE INTERNE POUR CAISSE L=600 H=750
KCPN6090	KIT PORTE INTERNE POUR CAISSE L=600 H=900
KCPN60120	KIT PORTE INTERNE POUR CAISSE L=600 H=1200
KCPN7575	KIT PORTE INTERNE POUR CAISSE L=750 H=750
KCPN75100	KIT PORTE INTERNE POUR CAISSE L=750 H=1000
KCPN80120	KIT PORTE INTERNE POUR CAISSE L=800 H=1200
KCPN9060	KIT PORTE INTERNE POUR CAISSE L=900 H=600
KCPN100100	KIT PORTE INTERNE POUR CAISSE L=1000 H=1000
KCPN100120	KIT PORTE INTERNE POUR CAISSE L=1000 H=1200

VUE DE FACE

DISTANCE ENTRE LA PORTE EXTERNE ET LA PORTE INTERNE

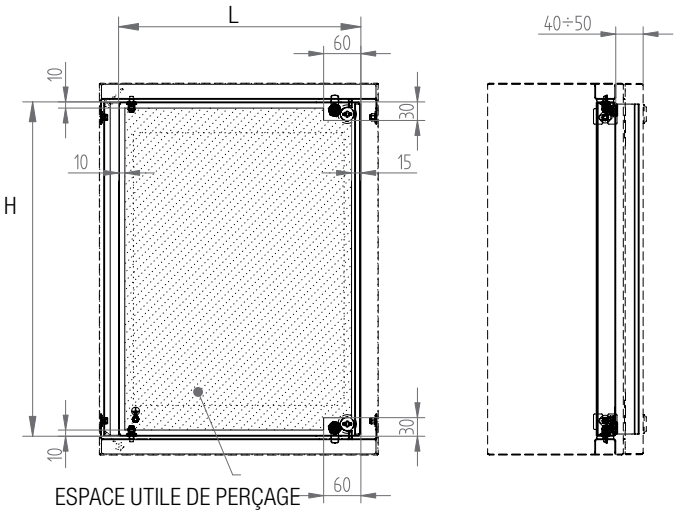

SERRURES ET CLÉS

CPN CLN

Clés et serrures le plus souvent utilisées pour les coffrets CPN et CLN.

Sur demande, il est possible de fournir des serrures et des clés avec tout type d'insert, chiffrements ou personnalisés.

Code	Description
ACC016	SERRURE DOUBLE PEIGNES EN ACIER INOX 304 (sans clé)
ACC016_Q	SERRURE INSERT TABLEAU 8 mm EN ACIER INOX 304 (avec clé)
ACC016_T	SERRURE INSERT TRIANGLE 8 mm EN ACIER INOX 304 (avec clé)
ACC016_IG	SERRURE POUR NORMES D'HYGIÈNE EN ACIER INOX 316 (avec clé)
ACC017_1	SERRURE À AILETTE AVEC CLÉ CODÉE EK333
ACC017_1_C	SERRURE À AILETTE CHROMÉE AVEC CLÉ CODÉE EK333
ACC018	CLÉ DOUBLE PEIGNE EN ZAMAK NOIRE
ACC020	POIGNÉE EN « T » EN POLYAMIDE GH=18 mm AVEC CLÉ CODÉE EK333

ACC016

ACC017_1

ACC016_Q

ACC017_1_C

ACC016_T

ACC018

ACC020

ACC016_IG

ACCESSOIRES

TOIT DE PROTECTION CONTRE LA PLUIE

CPN CLN

Toits réalisés en acier inoxydable AISI 304L (Wnr 1.4307) satiné type Scotch-Brite. Ils sont réalisés pour protéger les coffrets exposés aux éléments atmosphériques ou dans des environnements requérant un nettoyage fréquent.

Ils sont fournis en kit de montage avec leur gabarit pour le perçage sur place (il faut percer 4 trous de 8 mm de diamètre sur la partie supérieure de la coffret) ou pré-montés sur demande.

TOIT DE PROTECTION CONTRE LA PLUIE «STANDARD»

CPN CLN

Ils sont réalisés pour protéger les coffrets exposés aux éléments atmosphériques, en préservant les joints contre le vieillissement et la surface de la caisse contre les rayons directs du soleil.

Ils ont un petit bord incliné sur tous les côtés et débordant de 25 mm sur le devant et sur les côtés. La partie arrière est bord à bord avec la coffret pour en permettre la fixation au mur.

Il est possible de les monter sur n'importe quel produit ayant une surface assez large pour en permettre la fixation.

Code	Description
TTPN3021	TOIT DE PROTECTION POUR CPN/CLN L=300 P=210
TTPN3821	TOIT DE PROTECTION POUR CPN/CLN L=380 P=210
TTPN4021	TOIT DE PROTECTION POUR CPN/CLN L=400 P=210
TTPN4521	TOIT DE PROTECTION POUR CPN/CLN L=450 P=210
TTPN4525	TOIT DE PROTECTION POUR CPN/CLN L=450 P=250
TTPN5025	TOIT DE PROTECTION POUR CPN/CLN L=500 P=250
TTPN6021	TOIT DE PROTECTION POUR CPN/CLN L=600 P=210
TTPN6025	TOIT DE PROTECTION POUR CPN/CLN L=600 P=250
TTPN6030	TOIT DE PROTECTION POUR CPN/CLN L=600 P=300
TTPN7530	TOIT DE PROTECTION POUR CPN/CLN L=750 P=300
TTPN8030	TOIT DE PROTECTION POUR CPN/CLN L=800 P=300
TTPN9030	TOIT DE PROTECTION POUR CPN/CLN L=900 P=300
TTPN10030	TOIT DE PROTECTION POUR CPN L=1000 P=300
TTPN12030	TOIT DE PROTECTION POUR CPN L=1200 P=300

TOIT DE PROTECTION CONTRE LA PLUIE «VIP»

CPN CLN

Ils sont réalisés pour protéger les coffrets exposés aux éléments atmosphériques, en préservant les joints contre le vieillissement et la surface de la caisse contre les rayons directs du soleil. Le rebord est de 35 mm à l'avant et de 10 mm sur les côtés. La partie arrière est bord à bord avec la coffret pour en permettre la fixation au mur. Ils sont fournis en kit de montage avec leur gabarit pour le perçage sur place ou pré-montés sur demande.

Code	Description
TTPN3021V	TOIT DE PROTECTION POUR CPN/CLN L=300 P=210
TTPN3821V	TOIT DE PROTECTION POUR CPN/CLN L=380 P=210
TTPN4021V	TOIT DE PROTECTION POUR CPN/CLN L=400 P=210
TTPN4521V	TOIT DE PROTECTION POUR CPN/CLN L=450 P=210
TTPN4525V	TOIT DE PROTECTION POUR CPN/CLN L=450 P=250
TTPN5025V	TOIT DE PROTECTION POUR CPN/CLN L=500 P=250
TTPN6021V	TOIT DE PROTECTION POUR CPN/CLN L=600 P=210
TTPN6025V	TOIT DE PROTECTION POUR CPN/CLN L=600 P=250
TTPN6030V	TOIT DE PROTECTION POUR CPN/CLN L=600 P=300
TTPN7530V	TOIT DE PROTECTION POUR CPN/CLN L=750 P=300
TTPN8030V	TOIT DE PROTECTION POUR CPN/CLN L=800 P=300
TTPN9030V	TOIT DE PROTECTION POUR CPN/CLN L=900 P=300
TTPN10030V	TOIT DE PROTECTION POUR CPN L=1000 P=300
TTPN12030V	TOIT DE PROTECTION POUR CPN L=1200 P=300

TOIT DE PROTECTION CONTRE LA PLUIE «HYGIÉNIQUE»

CPN CLN

Ils sont utilisés pour protéger les coffrets exposés aux lavages fréquents ou dans des environnements requérant un nettoyage fréquent. De cette façon les joints sont protégés contre le vieillissement et le risque de formation de poussière diminue. L'inclinaison du toit, à 30° vers l'avant, évite le dépôt d'objets.

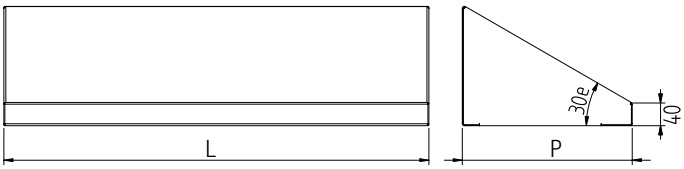

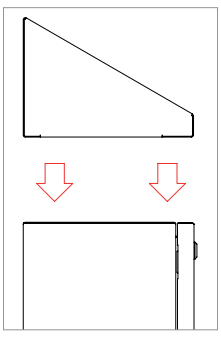

Code	Description
TTPN3021H	TOIT DE PROTECTION POUR CPN/CLN L=300 P=210
TTPN3821H	TOIT DE PROTECTION POUR CPN/CLN L=380 P=210
TTPN4021H	TOIT DE PROTECTION POUR CPN/CLN L=400 P=210
TTPN4521H	TOIT DE PROTECTION POUR CPN/CLN L=450 P=210
TTPN4525H	TOIT DE PROTECTION POUR CPN/CLN L=450 P=250
TTPN5025H	TOIT DE PROTECTION POUR CPN/CLN L=500 P=250
TTPN6021H	TOIT DE PROTECTION POUR CPN/CLN L=600 P=210
TTPN6025H	TOIT DE PROTECTION POUR CPN/CLN L=600 P=250
TTPN6030H	TOIT DE PROTECTION POUR CPN/CLN L=600 P=300
TTPN7530H	TOIT DE PROTECTION POUR CPN/CLN L=750 P=300
TTPN8030H	TOIT DE PROTECTION POUR CPN/CLN L=800 P=300
TTPN9030H	TOIT DE PROTECTION POUR CPN/CLN L=900 P=300
TTPN10030H	TOIT DE PROTECTION POUR CPN/CLN L=1000 P=300
TTPN12030H	TOIT DE PROTECTION POUR CPN/CLN L=1200 P=300

ACCESSOIRES

PLAQUE PASSE-CABLES ÉTANCHES POUR COFFRETS

CPN CLN

Les plaques passe-câbles standards sont principalement conçues pour être placées dans la partie inférieure du coffret. Ces plaques passe-câbles peuvent être disposées sur n'importe quel côté et avec n'importe quelle mesure compatible avec la géométrie du coffret. Elles sont équipées d'un joint d'étanchéité et des vis nécessaires pour le montage. Elles occupent la plus grande surface possible, sans intervenir sur le niveau de protection et de solidité du coffret. La plaques passe-câbles doit être commandée avec le coffret, parce que les perçages et les inserts filetés borgnes pour l'assemblage sont réalisés directement sur le coffret en usine.

Code	Description
ACPN054_3021	PLAQUE PASSE-CABLES POUR COFFRET L=300 P=210
ACPN054_3821	PLAQUE PASSE-CABLES POUR COFFRET L=380 P=210
ACPN054_4021	PLAQUE PASSE-CABLES POUR COFFRET L=400 P=210
ACPN054_4521	PLAQUE PASSE-CABLES POUR COFFRET L=450 P=210
ACPN054_4525	PLAQUE PASSE-CABLES POUR COFFRET L=450 P=250
ACPN054_5025	PLAQUE PASSE-CABLES POUR COFFRET L=500 P=250
ACPN054_6021	PLAQUE PASSE-CABLES POUR COFFRET L=600 P=210
ACPN054_6025	PLAQUE PASSE-CABLES POUR COFFRET L=600 P=250
ACPN054_6030	PLAQUE PASSE-CABLES POUR COFFRET L=600 P=300
ACPN054_7530	PLAQUE PASSE-CABLES POUR COFFRET L=750 P=300
ACPN054_8030	PLAQUE PASSE-CABLES POUR COFFRET L=800 P=300
ACPN054_9030	PLAQUE PASSE-CABLES POUR COFFRET L=900 P=300
ACPN054_10030	PLAQUE PASSE-CABLES POUR COFFRET L=1000 P=300
ACPN054_12030	PLAQUE PASSE-CABLES POUR COFFRET L=1200 P=300

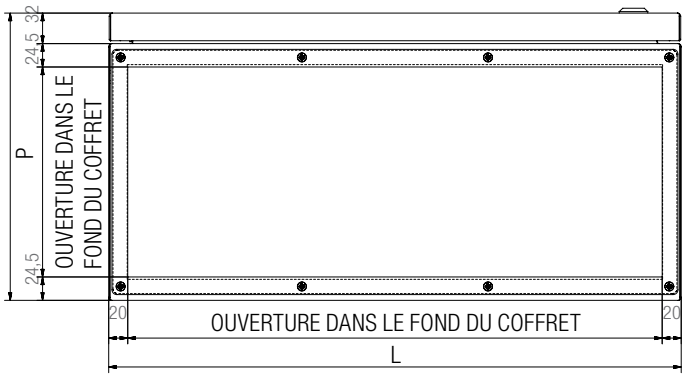

DISPOSITIF POUR BLOCAGE PORTE OUVERTE

CPN CLN

Système d'arrêt de porte des coffrets, en position ouverte empêcher la fermeture accidentelle. Il peut être fourni en kit de montage ou, sur demande, pré-assemblé.

Pour le montage sur place, des perçages ou l'application de goujons électrosoudés pourraient être nécessaires.

Code	Description
ACC048_CPN	DISPOSITIF POUR BLOCAGE PORTE OUVERTE POUR COFFRET CPN/CLN

KIT DE RESSORTS À GAZ POUR COFFRET

CPN CLN

Kit de ressorts à gaz fournis avec les vis et accessoires, pour le montage de différentes forces et dimensions. Ils peuvent être montés sur les coffrets de la série CPN, sur certains modèles de coffrets de la série CLN et pour des applications spéciales. Il est conseillé de faire effectuer le montage en usine et de toujours préciser à notre bureau technique les modes et les types d'utilisation et d'application.

Code	Description
ACC070_100_C_CPN	KIT JEU DE RESSORTS À GAZ COURTS F=100N AVEC ACCESSOIRES ET MONTAGE
ACC070_200_C_CPN	KIT JEU DE RESSORTS À GAZ COURTS F=200N AVEC ACCESSOIRES ET MONTAGE
ACC070_300_C_CPN	KIT JEU DE RESSORTS À GAZ COURTS F=300N AVEC ACCESSOIRES ET MONTAGE
ACC070_400_C_CPN	KIT JEU DE RESSORTS À GAZ COURTS F=400N AVEC ACCESSOIRES ET MONTAGE

Code	Description
ACC070_200_L_CPN	KIT JEU DE RESSORTS À GAZ LONGS F=200N AVEC ACCESSOIRES ET MONTAGE
ACC070_300_L_CPN	KIT JEU DE RESSORTS À GAZ LONGS F=300N AVEC ACCESSOIRES ET MONTAGE
ACC070_400_L_CPN	KIT JEU DE RESSORTS À GAZ LONGS F=400N AVEC ACCESSOIRES ET MONTAGE
ACC070_600_L_CPN	KIT JEU DE RESSORTS À GAZ LONGS F=600N AVEC ACCESSOIRES ET MONTAGE

JEU DE SUPPORTS RAIL DIN

CPN CLN

Réglables en profondeur pour la fixation des châssis modulaires, réalisés en acier inoxydable AISI 304L (Wnr 1.4307).

Il est recommandé d'utiliser un jeu de supports pour chaque rangée à œillet du kit cadre pour châssis modulaires.

Fournis en kit de montage.

Code	Description
KSDIN	JEU DE SUPPORTS RAIL DIN RÉGLABES EN PROFONDEUR

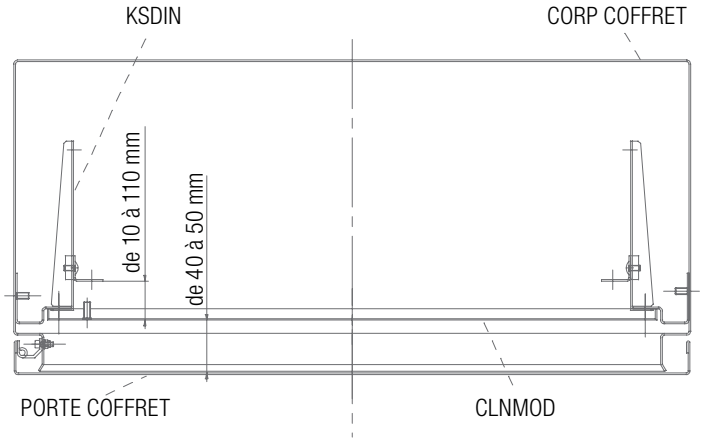

VUE EN COUPE DU COFFRET AVEC LES ACCESSOIRES

ACCESSOIRES

KIT DE CONFIGURATION INTÉRIEURE POUR COFFRETS POUR PANNEAUX DES CHÂSSIS MODULAIRES

CPN CLN

Kit pour configurer les coffrets de la série CPN et CLN, de manière à loger les piles des châssis modulaires.

Tous les composants du kit sont fabriqués en acier inoxydable AISI 304L (Wnr 1.4307) satin type Scotch-brite.

Le montage est prévu sur 9 tailles de boîtes et la capacité va de 30 à 266 modules.

Le cadre est prévu pour la fixation de l'art. KSDIN (jeu de supports rail DIN coulissants en profondeur), à commander séparément avec le même nombre que celui des rangées que l'on veut utiliser.

Les panneaux isolés ou borgnes (sur demande) sont vissés au cadre.

La fourniture est en kit à monter ou, sur demande, pré-montée sur le coffret.

Attention : il faut toujours spécifier, lors de la commande, si le coffret doit être prévu pour le kit châssis modulaires».

Code	Description
CLNMOD3838	CONFIGURATION CHÂSSIS MODULAIRES POUR CPN/CLN L=380 H=380
CLNMOD4545	CONFIGURATION CHÂSSIS MODULAIRES POUR CPN/CLN L=450 H=450
CLNMOD4560	CONFIGURATION CHÂSSIS MODULAIRES POUR CPN/CLN L=450 H=600
CLNMOD6060	CONFIGURATION CHÂSSIS MODULAIRES POUR CPN/CLN L=600 H=600
CLNMOD6075	CONFIGURATION CHÂSSIS MODULAIRES POUR CPN/CLN L=600 H=750
CLNMOD6090	CONFIGURATION CHÂSSIS MODULAIRES POUR CPN/CLN L=600 H=900
CLNMOD60120	CONFIGURATION CHÂSSIS MODULAIRES POUR CPN/CLN L=600 H=1200
CLNMOD75100	CONFIGURATION CHÂSSIS MODULAIRES POUR CPN/CLN L=750 H=1000
CLNMOD80120	CONFIGURATION CHÂSSIS MODULAIRES POUR CPN/CLN L=800 H=1200

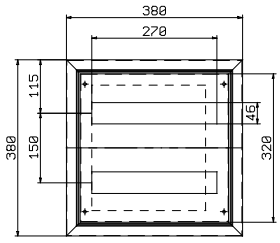

CLNMOD3838
30 MODULES

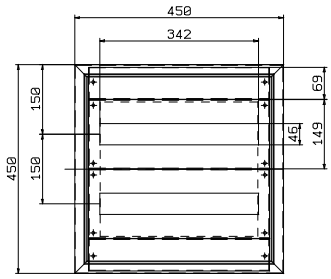

CLNMOD4545
38 MODULES

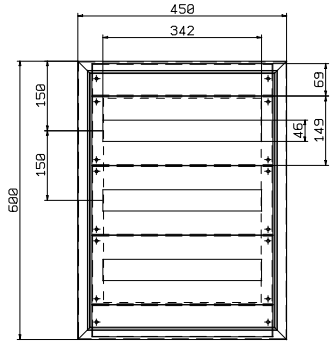

CLNMOD4560
57 MODULES

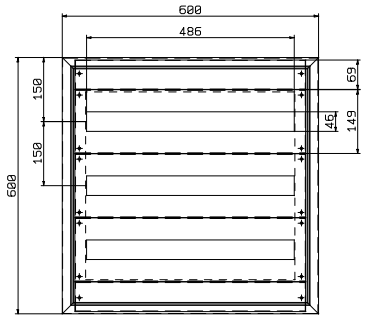

CLNMOD6060
81 MODULES

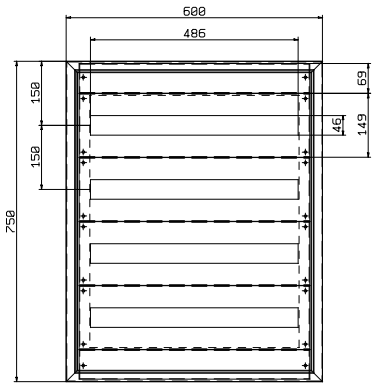

CLNMOD6075
108 MODULES

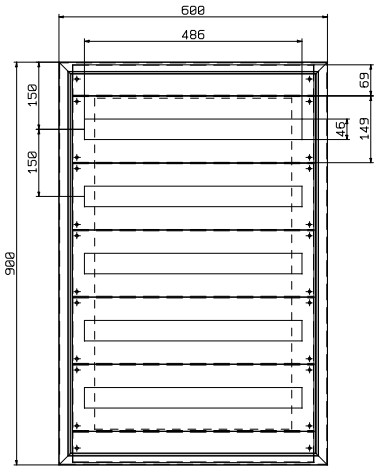

CLNMOD6090
135 MODULES

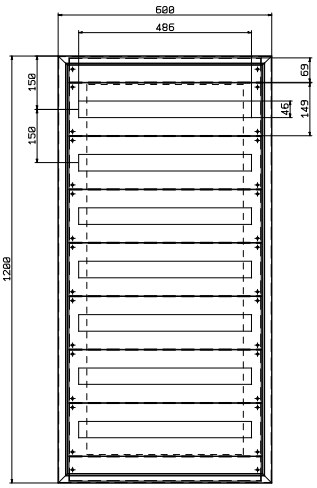

CLNMOD60120
189 MODULES

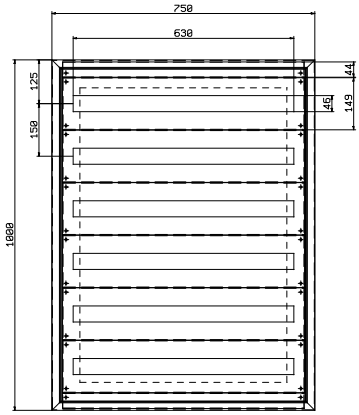

CLNMOD75100
210 MODULES

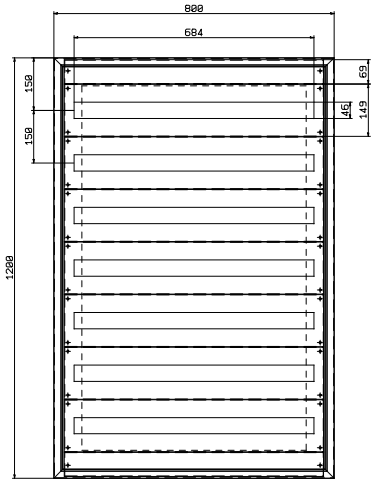

CLNMOD80120
266 MODULES

ACCESSOIRES

SYSTÈMES DE FILTRATION À LABYRINTHE AVEC CAPUCHONS EN ACIER INOXYDABLE ET SYSTEMES DE VENTILATION

CPN CLN

Les systèmes de filtrage, entièrement en acier inoxydable AISI 304L (Wnr 1.4307), avec un système de protection à labyrinthe contre les projections, sont complètement montés à l'extérieur de la structure. Ils permettent également le remplacement du tissu filtrant sans accéder à l'intérieur de l'armoire.

Ils sont tous conçus pour être couplés à des systèmes de ventilation MPGAMMA (les ventilateurs doivent être montés à l'intérieur de l'armoire). Ils sont fournis en kit avec gabarit de perçage et, sur demande, les perçages sur la structure sont effectués en usine.

Code	Description	À associer
ACC014	GROUPE FILTRE EN ACIER INOX À LABYRINTHE SIMPLE L=190 H=280 P=40 (PRÉVU POUR ACC015)	ACC015
ACC036	GROUPE FILTRE EN ACIER INOX À LABYRINTHE GRAND L=250 H=300 P=60 (PRÉVU POUR ACC035)	ACC035

CODE ACC014

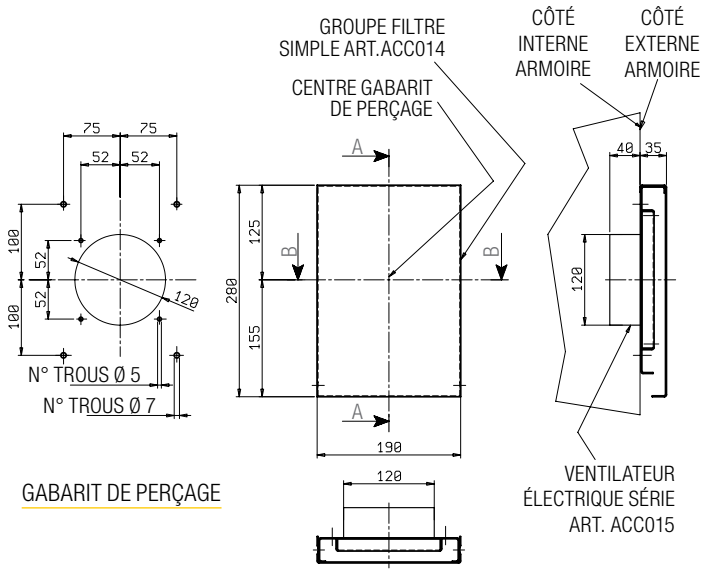

GABARIT DE PERÇAGE

CODE ACC036

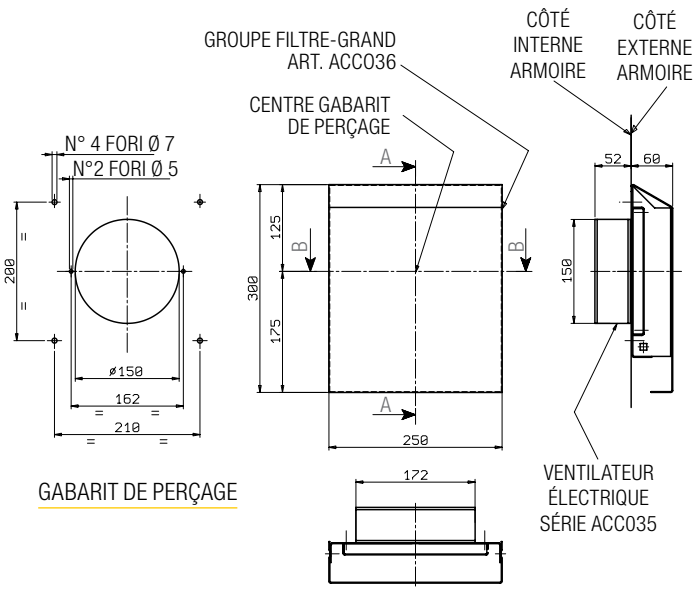

GABARIT DE PERÇAGE

Code	Description	À associer
ACC038	TOURELLE D'AÉRATION EN ACIER INOX À LABYRINTHE L=300 H=300 P=80 (PRÉVU POUR ACC035)	ACC035

CODE ACC038

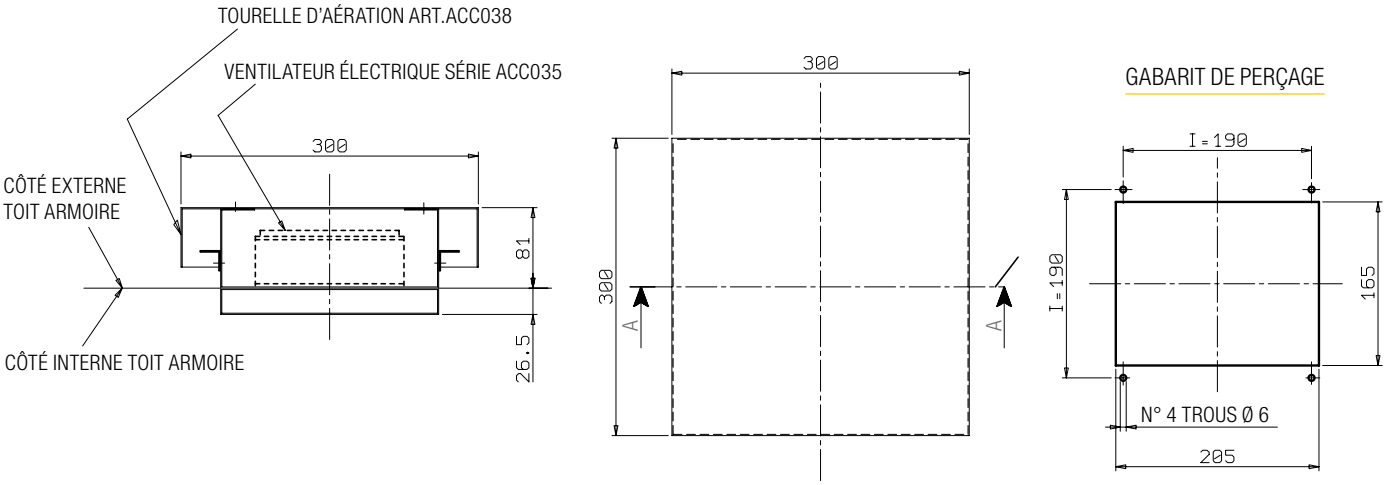

Code	Description	À associer
ACC015	VENTILATEUR ÉLECTRIQUE AXIAL 230V 50/60 HZ DIM.120X120 AVEC GRILLE DE PROTECTION INTERNE, DÉBIT D'AIR NOMINAL 156 M3/H À 50HZ (RENDEMENT 75% POUR MONTAGE AVEC ACC014)	ACC014
ACC015_120VAC	VENTILATEUR ÉLECTRIQUE AXIAL 120V CA 50/60 HZ DIM.120X120 AVEC GRILLE DE PROTECTION INTERNE, DÉBIT D'AIR NOMINAL 156 M3/H À 50HZ (RENDEMENT 75% POUR MONTAGE AVEC ACC014)	ACC014
ACC015_24V DC	VENTILATEUR ÉLECTRIQUE AXIAL 24V CC 50/60 HZ DIM.120X120 AVEC GRILLE DE PROTECTION INTERNE, DÉBIT D'AIR NOMINAL 156 M3/H (RENDEMENT 75% POUR MONTAGE AVEC ACC014)	ACC014
ACC035	VENTILATEUR ÉLECTRIQUE AXIAL 230V 50/60 HZ DIAM.150 AVEC GRILLE DE PROTECTION INTERNE, DÉBIT D'AIR NOMINAL 324 M3/H À 50HZ (RENDEMENT 75% POUR MONTAGE AVEC ACC036)	ACC036
ACC035_120VAC	VENTILATEUR ÉLECTRIQUE AXIAL 120V CA 50/60 HZ DIAM.150 AVEC GRILLE DE PROTECTION INTERNE, DÉBIT D'AIR NOMINAL 324 M3/H À 50HZ (RENDEMENT 75% POUR MONTAGE AVEC ACC036)	ACC036
ACC035_24V DC	VENTILATEUR ÉLECTRIQUE AXIAL 24V CC 50/60 HZ DIAM.150 AVEC GRILLE DE PROTECTION INTERNE, DÉBIT D'AIR NOMINAL 324 M3/H (RENDEMENT 75% POUR MONTAGE AVEC ACC036)	ACC036

CODE ACC015-ACC035

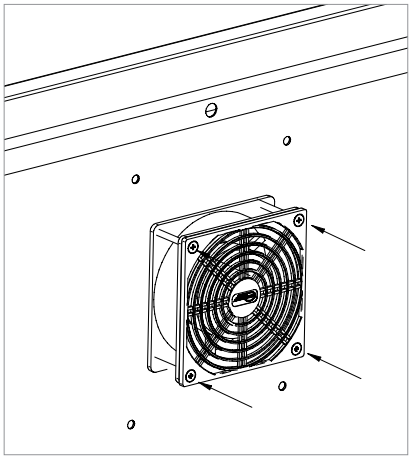

ACCESSOIRES

CONSEILS

Du point de vue de la préparation en usine, le perçage sur la porte est nettement plus facile à gérer (moins de frais et délais de livraison plus courts) que le perçage sur les côtés.

Un système d'échange de chaleur complet est généralement constitué de deux groupes de filtrage ou d'un groupe de filtrage et d'une tourelle d'aération et, le cas échéant, d'un ventilateur.

Un filtre doit être monté dans le bas, l'autre dans le haut (si possible aux extrémités de l'armoire).

Nous recommandons de monter le ventilateur sur le filtre situé en bas, de manière à faire entrer l'air. Puis mettre l'armoire en légère surpression, afin de favoriser l'échange de chaleur grâce au réchauffage de l'air, qui a ainsi tendance à monter et à sortir par le filtre situé en haut (ou par la tourelle).

Parfois, ce type d'application ne donne pas de bons résultats à cause du risque de formation de poches de chaleur, dues à la géométrie et à la disposition des équipements sur la plaque de montage. Dans ce cas, il faut augmenter le nombre de filtres et de ventilateurs ou opter pour un système de climatisation parmi la vaste gamme MPGAMMA.

Si les dispositifs qui chauffent le plus sont positionnés dans la partie supérieure de l'armoire, il est conseillé d'ajouter un ventilateur sur le filtre en haut (ou sur la tourelle), réglé de manière à expulser l'air chaud.

Pour inverser le flux d'air d'un ventilateur, il suffit de le tourner symétriquement.

Les systèmes de ventilation pouvant être couplés aux filtres en acier inox MPGAMMA sont disponibles dans différentes tensions et débits. Ils ne requièrent pas de perçages supplémentaires autres que ceux des filtres.

Le couplage filtre-ventilateur (avec élément filtrant bien propre) réduit en moyenne le débit d'air de 25-30%.

DIAGRAMME DE SÉLECTION DES GROUPES DE VENTILATION AVEC FILTRE

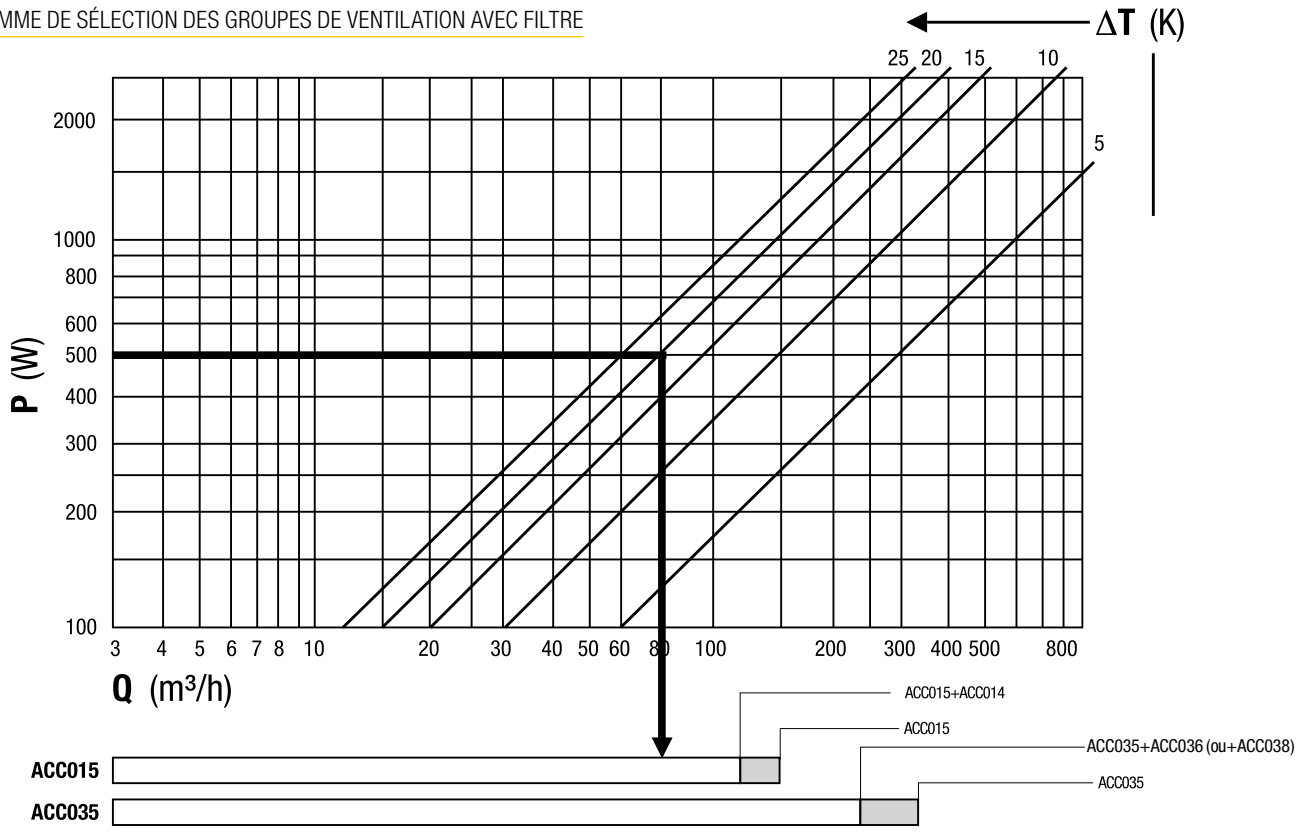

Les débits sur le graphique se réfèrent aux filtres standards.

Q = Débit d'air
P = Puissance dissipée dans l'armoire
ΔT = Différence de température

Exemple:

Puissance dissipée	500W	Unité choisie
Différence de température	20 K	**ACC015 + ACC014**
Débit d'air nécessaire	80 m³/h	

CAPUCHONS EXTERNES DE PROTECTION EN ACIER INOXYDABLE POUR LES SYSTÈMES DE VENTILATION/FILTRAGE EN PLASTIQUE

CPN CLN

Les capuchons en acier inoxydable AISI 304L (Wnr 1.4307) permettent d'augmenter l'indice de protection des systèmes de ventilation et de filtrage en plastique de la série FAN_____MPX et FIL_____MPX.

Ils sont conçus pour résister à des jets d'eau directs et puissants, mais aussi aux détergents liquides qui, dans la pratique, sont utilisés pour la désinfection des installations alimentaires et pharmaceutiques.

Pour le montage, quelques trous suffisent, à réaliser sur la structure à côtés des fentes pour les systèmes de filtrage/ventilation.

Code	Description
HPS115	CAPUCHONS EN ACIER INOXYDABLE POUR FILTRE/VENTILATEUR DIMENSIONS 115x115
HPS150	CAPUCHONS EN ACIER INOXYDABLE POUR FILTRE/VENTILATEUR DIMENSIONS 150x150
HPS250	CAPUCHONS EN ACIER INOXYDABLE POUR FILTRE/VENTILATEUR DIMENSIONS 250x250
HPS325	CAPUCHONS EN ACIER INOXYDABLE POUR FILTRE/VENTILATEUR DIMENSIONS 325x325

JOINTS CONDUCTEURS

CPN CLN

Indiqués pour la réalisation de coffrets et armoires spéciaux lorsque il est nécessaire d'atténuer les effets des ondes électromagnétiques.

Ils sont disponibles aussi bien dans la version enfilée (à monter sur un bord droit de tôle) que dans celle adhésive.

Code	Description
ACC027_1	JOINT EN EMC RECOUVERT DE TISSU SATMET (EURO/METRE ENFILÉ)
ACC027_2	JOINT ADHÉSIF 10X4 RECOUVERT EN TISSU SATMET (EURO/MÈTRE)

PORTE-SCHÉMAS EN PLASTIQUE

CPN CLN

Réalisée en plastique orange auto-adhésif, pour les schémas de format A4.

Code	Description
ACC028	PORTE-SCHÉMAS GRANDE (260X240X30) EN PLASTIQUE ORANGE

TABLEAU DES CORRESPONDANCES DES ACCESSOIRES PRODUITS

CPN CLN

KIT DE FIXATION MURAL IP66 POUR COFFRETS P 12

SDN SPN

KIT DE FIXATION MURAL IP66 POUR BOÎTES P 13

SDN SPN

PLAQUE DE MONTAGE POUR BOÎTES DE DÉRIVATION P 13

CPN

PORTE DE PROTECTION TRANSPARENTE EN LEXAN P 14

CPN CLN

KIT PORTE INTERNE P 16

CPN CLN

SERRURES ET CLÉS P 17

CPN CLN

TOIT DE PROTECTION CONTRE LA PLUIE «STANDARD» P 18

CPN CLN

TOIT DE PROTECTION CONTRE LA PLUIE «VIP» P 19

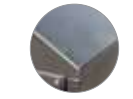

CPN CLN

TOIT DE PROTECTION CONTRE LA PLUIE «HYGIÉNIQUE» P 19

CPN CLN

PLAQUE PASSE-CABLE ÉTANCHES POUR COFFRETS P 20

CPN CLN

DISPOSITIF POUR BLOCAGE PORTE OUVERTE P 20

CPN CLN

KIT DE RESSORTS À GAZ POUR COFFRET P 21

CPN CLN

JEU DE SUPPORTS RAIL DIN P 21

CPN CLN

KIT DE CONFIGURATION INTÉRIEURE POUR COFFRETS POUR PANNEAUX DES CHÂSSIS MODULAIRES P 22

CPN CLN

SYSTÈMES DE FILTRATION À LABYRINTHE AVEC CAPUCHON EN ACIER INOXYDABLE ET SYSTEMES DE VENTILATION P 24

CPN CLN

CAPUCHONS EXTERNES DE PROTECTION EN ACIER INOXYDABLE POUR LES SYSTÈMES DE VENTILATION/ FILTRAGE EN PLASTIQUE P 27

CPN CLN

JOINTS CONDUCTEURS P 27

CPN CLN

PORTE-SCHÉMAS EN PLASTIQUE P 27

TABLEAU DES CORRESPONDANCES ACCESSOIRES PRODUITS

MPGAMMA

VALEUR INOXYDABLE

FRA - 11-2016 - Rév. 00

MPGAMMA S.r.l.
Via Cisa Ligure, 43/A
42041 Brescello (RE) - Italie
T. +39 0522686079
F. +39 0522962185

info@mpgamma.com

www.mpgamma.com

MPGAMMA

VALEUR INOXYDABLE

FR

BOÎTES
DE COMMANDE

JOINTS ET
SYSTÈMES
DE SUPPORT

CONSOLES

www.mpgamma.com

TRADITION
DYNAMISM
PROFESSIONALITY
STRATEGY
INNOVATION

MPGAMMA

VALEUR INOXYDABLE

Avec une tradition industrielle consolidée, la société MPGAMMA est l'une des réalités de production de boîtiers en acier inoxydable les plus significatives dans tout le panorama national et européen.

Connaissance et **apprentissage continu**, facteurs qui sont perçus et qui se vivent à tout moment de la journée, pour garantir et accroître l'engagement, pour regarder au-delà des frontières.

La **recherche continue** et **l'orientation constante** vers de nouvelles technologies de production se concrétisent dans la réalisation de chaque produit.

L'interaction parfaite entre investissements, technologie et expérience génère un produit de qualité.

Les certifications qualitatives sont fondamentales pour pouvoir garantir la sécurité maximum à notre clientèle.

Les **investissements, certification d'entreprise** et de **produit** sont la carte de visite d'une entreprise organisée et solide.

Tous nos processus de production et logistiques se fixent un seul objectif: **l'équilibre.**

QUALITÉ
TECHNOLOGIE
EXPÉRIENCE

QUALITÉ DU SERVICE

- Personnalisation du produit, perçages et pré-usinages.
- Produits spéciaux sur dessin.
- Flexibilité élevée.
- Temps de livraison rapides.
- Vaste disponibilité de magasin.
- Distribution directe sur tout le territoire national et étranger.
- Capacité de satisfaire toute exigence du client.

QUALITÉ DU PRODUIT

- Acier inoxydable AISI 304L DIN 1.4307 EN X 2 CrNi 18-09 AISI 316L DIN 1.4404 EN X 2 CrNiMo 17-12-2.
- Soudures TIG, MIG, CMT avec degré de finition élevé.
- Processus de soudure qualifié selon 15614-1:2012 WPQR (Welding Procedure Qualification Record).
- Accessoires complètement en acier inoxydable.
- Protection anti-rayure de la tôle et emballage de sécurité.
- Conformité aux directives plus récentes pour l'hygiène de l'industrie alimentaire.

QUALITÉ DE L'ORGANISATION

- Production effectuée conformément aux normes internationales UNI EN ISO 9001.
- Gestion des processus en qualité totale.
- Qualification du personnel.
- Programme de production vaste et flexible.
- Installations de construction totalement automatisées.
- Technologies de production à l'avant-garde.
- Personnel de soudure qualifié conformément aux normes UNI EN ISO 14732:2013 et UNI EN ISO 9606-1:2013.

INDEX

PRODUITS

4 | **BOÎTES DE COMMANDE**
SÉRIE KC

6 | **BOÎTES DE COMMANDE**
SÉRIE KCS « SKIN »

8 | **BRAS DE SUPPORT**
SÉRIE T

10 | **CONSOLES**
SÉRIES ARCO T ET ARCO TS

12 | **CONSOLES PLUMP**
SÉRIE PLP

ACCESSOIRES

14-15 | PORTE DE PROTECTION TRANSPARENTE POUR BOÎTES DE COMMANDE ET POUR CONSOLES

16 | SERRURES ET CLÉS

17 | JOINTS CONDUCTEURS

PORTE-SCHÉMAS

KIT ROUES PIVOTANTES POUR CONSOLES

18 | KIT PIEDS DE LEVAGE POUR CONSOLES

SUPPORT INFÉRIEUR À PUPITRE POUR CONSOLES

KIT CAPUCHONS DE PROTECTION DES SYSTÈMES D'AÉRATION/VENTILATION

19 | DISPOSITIF POUR BLOCAGE PORTE OUVERTE POUR CONSOLES

PLAQUE DE MONTAGE

20 | ÉTAGÈRE DE FIXATION JOINT

JOINT FIXE

21 | JOINT ROTATIF CÔTÉ MACHINE

JOINT ROTATIF CÔTÉ BOÎTE DE COMMANDE

22 | KIT DE BLOCAGE

BOÎTES DE COMMANDE
SÉRIE KC

Les Boîtes de commande, de la série «KC», sont conçus pour contenir les dispositifs de commande et de contrôle à proximité de l'opérateur.

CARACTÉRISTIQUES

- Réalisés entièrement en acier en AISI 304L (Wnr 1.4307).
- À utiliser en association au système de bras série « T » avec les joints rotatifs correspondants série GM (côté machine) ou GS (côté Boîtes de commande) et fixes série GF afin d'être agile lors du contrôle des instruments.
- Prévu pour le support avec bras diamètre 48 mm et 60 mm.
- Le montage est possible avec le support du bras sur le côté inférieur ou supérieur et la porte est réversible.
- Corps avec angles soudés et finis.
- Porte avec angles rayonnés ouvrable à 120° minimum avec charnières internes en inox, serrures latérales avec insert inox à double pannetons, angles soudés et finis.
- Finition externe « SATINÉ FIN » type Scotch-brite moyen.
- Joint d'étanchéité en polyuréthane à application robotisée.
- Goujons internes M6 fixés sur le côté arrière du corps pour fixer la barre DIN ou la plaque de montage galvanisée (art. KP) à commander séparément.
- Poignée ergonomique.
- Goujons internes filetés de mise à la terre inox M6x16.
- Épaisseurs tôle de corps et porte de 12/10 mm à 15/10 mm en fonction des dimensions.

PLUS SUR DEMANDE

- Perçage sur dessin.
- Joints en silicone résistants de - 50 °C à + 180 °C.
- Réalisations en AISI 316L ou autres aciers spéciaux.
- Dimension spéciales.
- Accessoires génériques et spécifiques.

CERTIFICATIONS

- **Degré de protection IP66-IP69K-IK10 certifié par TÜV SUD selon EN 62 208.**
- Degré de protection TYPE 1, 12, 4, 4X (marque cULus) selon UL50, 508A, 746C et CSA 22.2 No14,94 (sur demande).
- Appropriées à l'utilisation en atmosphère potentiellement explosive (Groupe -II-, Catégorie -3-, Zone -22,2-) avec l'application de l'accessoire KIT-ATEXKC-2-22.
- Processus de soudure qualifié selon 15614-1:2012 WPQR (Welding Procedure Qualification Record).

VERSION AVEC 1 POINT DE FERMETURE

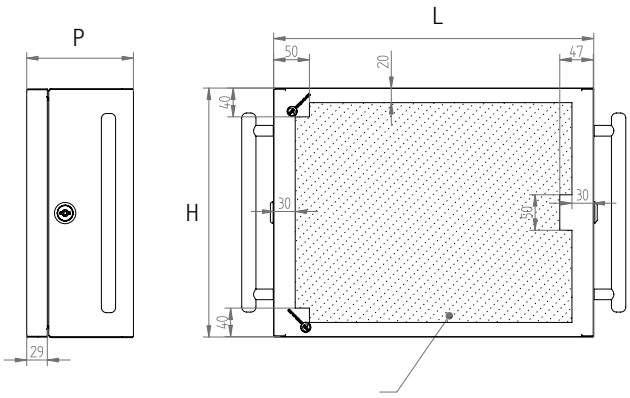

ESPACE UTILE DE PERÇAGE

DÉTAILS PERÇAGE

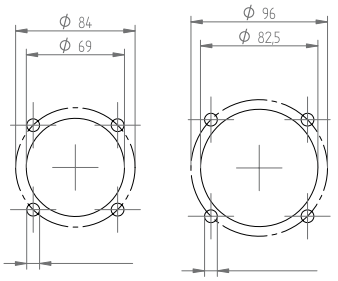

N° 4 TROUS Ø 9 N° 4 TROUS Ø 9

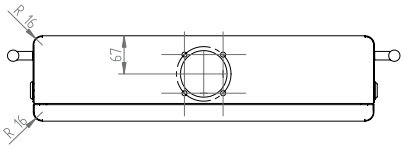

VERSION AVEC 2 POINTS DE FERMETURE

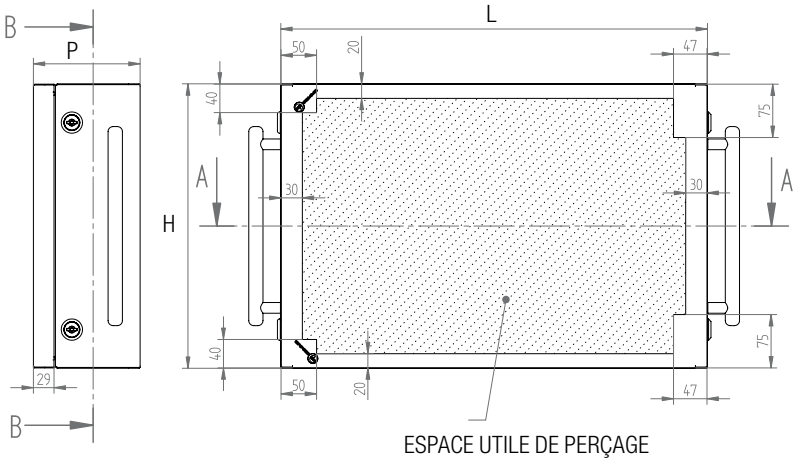

ESPACE UTILE DE PERÇAGE

PLAQUE DE MONTAGE (Accessoire)

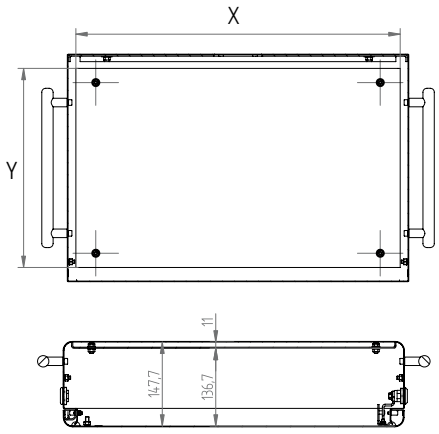

ESPACE UTILE À L'INTÉRIEUR DE LA BOÎTE DE COMMANDE AVEC ET SANS PLAQUE DE MONTAGE

Code Art.	Dim. extérieures			Plaque de montage			Caractéristiques		
	L	H	P	X	Y	Code	N° Points de fermeture	N° Poignées	Joint
KC403015	400	300	150	370	250	**KCPF0400300**	1	2	Ø 48
KC453515	450	350	150	420	300	**KCPF0450350**	1	2	Ø 48
KC504015	500	400	150	470	350	**KCPF0500400**	2	2	Ø 60
KC505015	500	500	150	470	450	**KCPF0500500**	2	2	Ø 60
KC604015	600	400	150	570	350	**KCPF0600400**	2	2	Ø 60
KC605015	600	500	150	570	450	**KCPF0600500**	2	2	Ø 60

BOÎTES DE COMMANDE
SÉRIE KCS « SKIN »

Les Boîtes de commande, de la série KCS « SKIN » avec son design élégant et très fin (uniquement 100 mm) sont conçus pour contenir les dispositifs de commande et de contrôle à proximité de l'opérateur.

CARACTÉRISTIQUES

- Réalisés entièrement en acier en AISI 304L (Wnr 1.4307).
- Sur la partie arrière il y a un support pouvant être inspecté et enlevé qui sert de raccord entre le bras de support et la boîte de commande.
- À utiliser en association au système de bras portants série « T » avec les joints rotatifs correspondants série GM (côté machine) ou GS (côté Boîtes de commande) et fixes série GF afin d'être agile lors du contrôle des instruments.
- Prévu pour le support avec bras diamètre 48 mm et diamètre 60 mm.
- Le montage est possible avec le support du bras sur le côté inférieur ou supérieur et la porte est réversible.
- Corps avec angles soudés et finis.
- Porte avec angles rayonnés ouvrable à 120° minimum avec charnières internes inox, serrures latérales avec insert inox à double pannetons, angles soudés et finis.
- Finition externe « SATINÉ FIN » type Scotch-brite moyen.
- Joint d'étanchéité en polyuréthane à application robotisée.
- Poignée ergonomique.
- Goujons internes filetés de mise à la terre inox M6x16.
- Épaisseurs tôle de corps et porte de 12/10 mm à 15/10 mm en fonction des dimensions.

PLUS SUR DEMANDE

- Perçage sur dessin.
- Joints en silicone résistants de - 50 °C à + 180 °C.
- Réalisations en AISI 316L ou autres aciers spéciaux.
- Dimension spéciales.
- Accessoires génériques et spécifiques.

CERTIFICATIONS

- **Degré de protection IP66-IP69K-IK10 certifié par TÜV SUD selon EN 62 208.**
- Degré de protection TYPE 1, 12, 4, 4X (marque cULus) selon UL50, 508A, 746C et CSA 22.2 No14,94 (sur demande).
- Appropriées à l'utilisation en atmosphère potentiellement explosive (Groupe -II-, Catégorie -3-, Zone -22,2-) avec l'application de l'accessoire KITATEXKCS- 2-22.
- Processus de soudure qualifié selon 15614-1:2012 WPQR (Welding Procedure Qualification Record).

VERSION AVEC 1 POINT DE FERMETURE

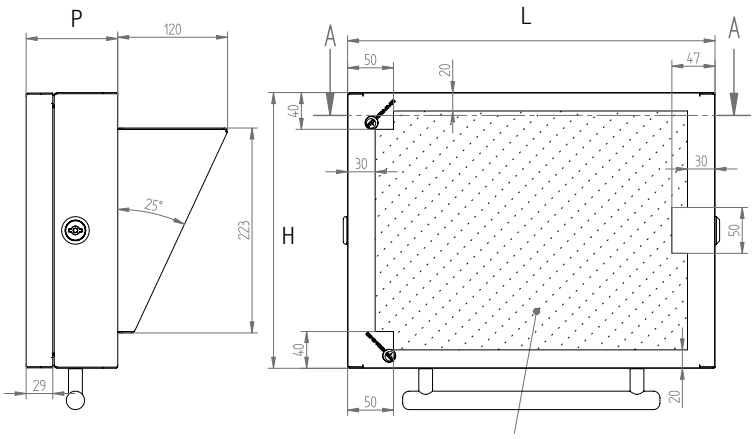

ESPACE UTILE DE PERÇAGE

ÉTAGÈRE POUR JOINT Ø 60

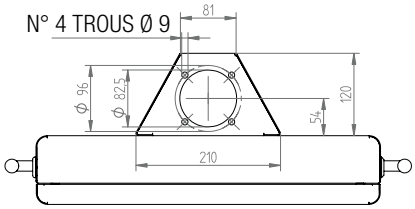

ÉTAGÈRE POUR JOINT Ø 48

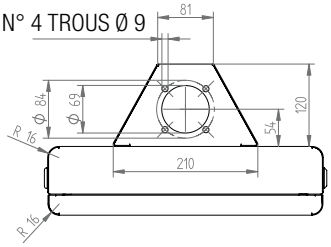

VERSION AVEC 2 POINTS DE FERMETURE

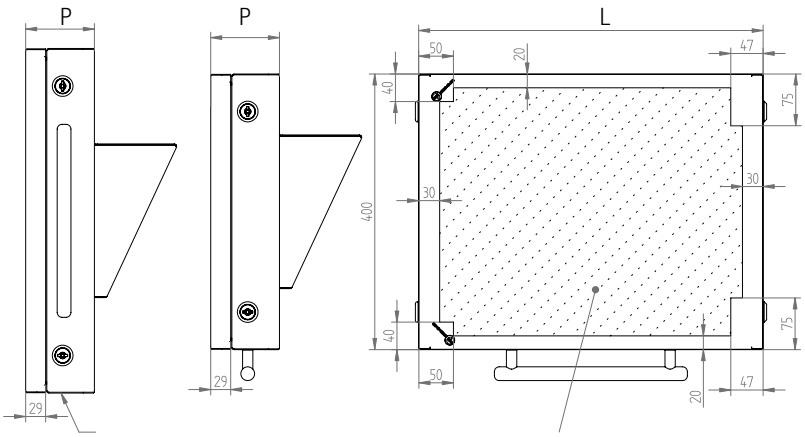

UNIQUEMENT
KCS505010 E KCS605010

ESPACE UTILE DE PERÇAGE

ESPACE UTILE À L'INTÉRIEUR
DU BOÎTE DE COMMANDE

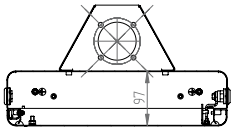

Code Art.	Dim. extérieures			Caractéristiques		
	L	H	P	N° Poignées	N° Points de fermeture	Étagères
KCS403010	400	300	100	1 inférieure	1	pour joint Ø 48
KCS453510	450	350	100	1 inférieure	1	pour joint Ø 48
KCS504010	500	400	100	1 inférieure	2	pour joint Ø 60
KCS505010	500	500	100	2 latérales	2	pour joint Ø 60
KCS604010	600	400	100	1 inférieure	2	pour joint Ø 60
KCS605010	600	500	100	2 latérales	2	pour joint Ø 60

BRAS DE SUPPORT
SÉRIE T

Systèmes de support composés de bras et joints fixes ou rotatifs.

À utiliser en association à nos Boîtes de commande série KC et KCS ou à tout autre boîtier ayant poids et dimensions adéquates.

CARACTÉRISTIQUES

- Système de bras de support art. “T” avec diamètre 48 mm e 60 mm, équipés de joints fixes ou rotatifs.
- Réalisés entièrement en AISI 304L (WNR 1.4307) avec finition extérieure satinée et surfaces lisses ou tombantes sans interstices.
- Prévus avec un système de blocage de la rotation à 330° pour éviter les dommages aux câbles de câblage.
- Les modèles KC403015, KC453515 et KCS403010, KCS453510 sont prévus pour les bras de support ayant un diamètre de 48 mm.
- Les modèles KC504015, KC505015, KC604015, KC605010 et KCS504010, KCS505010, KCS604010, KCS605010 sont prévus pour les bras de support d’un diamètre de 60 mm.
- Les bras sont fournis assemblés et soudés.
- Pour les applications particulières en présence de fortes vibrations, de longueurs supérieures à 1000 mm ou de poids lourds, il peut être nécessaire d’utiliser des renforts spécifiques, appliqués sur le bras de support.

PLUS SUR DEMANDE

- Le développement et la forme géométrique des bras sur spécification du client.

CERTIFICATIONS

- **Indice de protection IP66-IP69K-IK10.**
- Processus de soudure qualifié selon 15614-1:2012 WPQR (Welding Procedure Qualification Record).

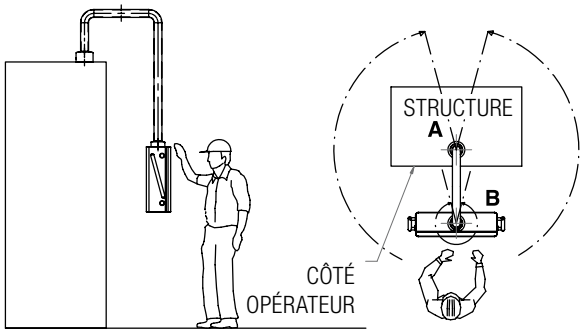

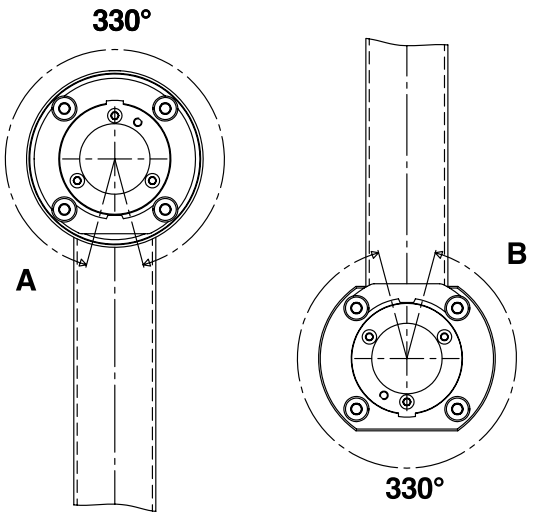

FORME EN « L »

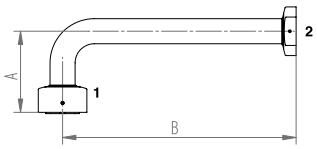

FORME EN « I »

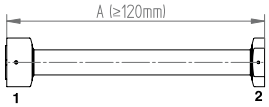

FORME EN « C »

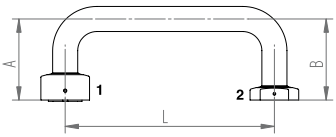

FORME EN « S »

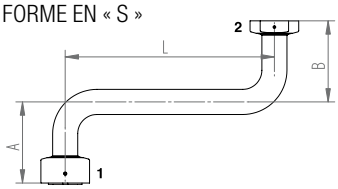

Pour la commande et le devis il est conseillé de construire le code en utilisant le schéma spécifique, en vérifiant les dimensions minimum et maximum conseillées, en spécifiant toujours quel est le côté machine et quel est le côté de la Boîtes de commande car le type de joints est différent.

(Voir les pages 20 et 21 pour le type de joints)

T	CODE ARTICLE
4	DIAMÈTRE TUBE Ø 48,3
6	DIAMÈTRE TUBE Ø 60,3
C	FORME GÉOMÉTRIQUE TUBE
S	FORME GÉOMÉTRIQUE TUBE
L	FORME GÉOMÉTRIQUE TUBE
I	FORME GÉOMÉTRIQUE TUBE
■■■■	LONGUEUR CÔTÉ A - MIN. 200 x Ø48 - MIN. 250 x Ø60
■■■■	LONGUEUR CÔTÉ L - MIN. 400
■■■■	LONGUEUR CÔTÉ B - MIN. 200 x Ø48 - MIN. 250 x Ø60
M	TYPE JOINT CÔTÉ 1 MACHINE - ROTATIF SURDIMENSIONNÉ
F	TYPE JOINT CÔTÉ 1 MACHINE - FIXE BISEAUTÉ
X	SANS JOINT CÔTÉ 1
S	TYPE JOINT CÔTÉ 2 BOÎTE DE COMMANDE - ROTATIF BISEAUTÉ
F	TYPE JOINT CÔTÉ 2 BOÎTE DE COMMANDE - FIXE BISEAUTÉ
X	SANS JOINT CÔTÉ 2
H	PLATINE DE RENFORT SUR CÔTÉ MACHINE

EX:	T	4	C	0200	0400	0200	M	S	H

CONSOLES
SÉRIES ARCO T ET ARCO TS

La série ARCO naît pour faire face aux exigences de protection des PC industriels et des panneaux opérateur, le cerveau et l'interface de tous les systèmes d'automation industrielle.

Son boîtier, au design captivant, est entièrement réalisé en AISI304 (WNR 1.4307), un matériau parmi les plus performants au niveau des caractéristiques mécaniques et de résistance à la corrosion.

La solution ARCO T est composée uniquement de la caisse de rangement supérieure, alors que la version TS comprend également la caisse inférieure avec l'ouverture avec battant. Les 2 coffrets sont raccordés entre elles pour le passage des câbles.

CARACTÉRISTIQUES

- Finition externe du coffret et du battant (uniquement version TS) « SATINÉ FIN » type Scotch-brite moyen.
- Corps du coffret supérieure avec portes frontale et arrière ouvrables à 120° avec les charnières internes en inox, serrures inox et joint d'étanchéité en polyuréthane à application robotisée.
- Bride amovible avec vis et joint sur le côté inférieur du coffret.
- Goujons internes filetés de terre inox M6x15 conformément aux normes en vigueur.
- Tubes de support, toujours en AISI304, courbés et « polis miroir » avec trous d'entrée des câbles en correspondance des raccords au corps du coffret.
- Base solide AISI304 avec gabarit ergonomique et équipée de 4 pieds réglables en hauteur et de protections inférieures pour les câbles en entrée par le bas.
- Battant inférieur (uniquement version TS) avec porte frontale à ouverture du haut vers le bas avec ressorts à gaz à traction pour une ouverture à vitesse contrôlée.
- Petit plan porte-souris amovible.
- Système de fixation pour clavier.
- Plaque de montage en tôle galvanisée fixée sur le côté arrière pour la fixation d'un bornier ou d'autres dispositifs.

PLUS SUR DEMANDE

- Perçage sur dessin.
- Joints en silicone résistants de - 50 °C à + 180 °C.
- Réalisations en AISI 316L ou autres aciers spéciaux.
- Dimension spéciales.
- Accessoires génériques et spécifiques.

CERTIFICATIONS

- **Degré de protection IP66 IK10 selon EN62208.**
- Processus de soudure qualifié selon 15614-1:2012 WPQR (Welding Procedure Qualification Record).

ARCO T

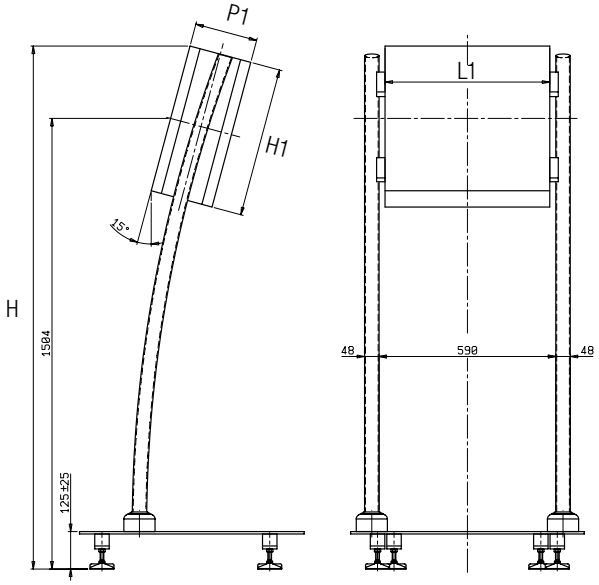

ARCO TS

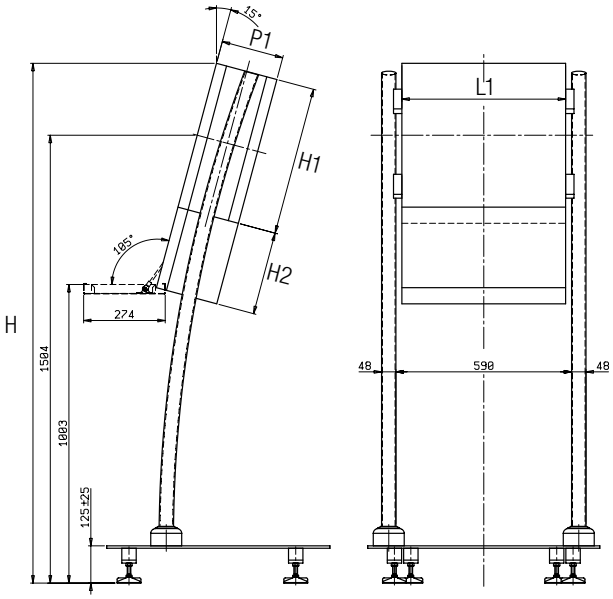

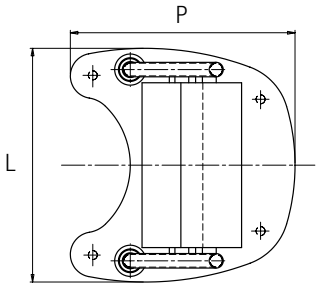

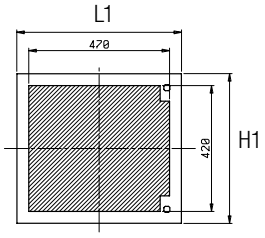

ESPACE UTILE DE PERÇAGE PORTE

Code Art.	Dimensions			Dimensions coffret			Compartiment Clavier
	L	H	P	L1	H1	P1	H2
ARCO T	780	1746	750	550	500	210	-
ARCO TS	780	1746	750	550	500	210	280

CONSOLES PLUMP
SÉRIE PLP

La série de Consoles PLUMP naît pour faire face aux exigences de protection des PC industriels et des panneaux opérateur, le cerveau et l'interface de tous les systèmes de contrôle, supervision et automation industrielle.

PLUMP est un système multi-usage innovant qui, grâce à un seul boîtier, s'adapte à tout type d'utilisation.

Un design innovant, un nettoyage particulièrement facile, un indice de protection élevé et surtout l'élégance complètent les caractéristiques du système PLUMP, qui en font un allié précieux des installateurs, fabricants, concepteurs dans le secteur des machines et des installations de production et d'usinage des aliments, du secteur pharmaceutique, chimique, Oil&Gaz.

Permet d'intégrer le panneau opérateur avec les commandes semi-automatiques et manuelles.

CARACTÉRISTIQUES

- Réalisé en AISI 304L (WNR 1.4307).
- Finition externe « SATINÉ FIN » type Scotch-brite moyen.
- Disponible avec le boîtier de la console en 2 tailles différentes.
- Joint pivotant avec blocage à 330° situé en-dessous du boîtier de la console.
- 2 poignées ergonomiques latérales inox.
- 2 serrures en acier inox latérales à 1/4 de tour avec insert double pannetons.
- Console inclinée pour une meilleure ergonomie, avec porte frontale ouvrable et réversible.
- Plaque de montage galvanisée.
- Bride arrière amovible à fleur de la tôle, sans interstices, prévue pour le perçage et pour le montage de systèmes de ventilation (naturelle, forcée, climatisée).
- Tige de support solide diamètre 60 mm.
- Base avec bride amovible d'entrée des câbles.
- Large et importante base pour sécurité et stabilité totales.

PLUS SUR DEMANDE

- Perçage sur dessin.
- Joints en silicone résistants de - 50 °C à + 180 °C.
- Réalisations en AISI 316L ou autres aciers spéciaux.
- Dimension spéciales.
- Accessoires génériques et spécifiques.

CERTIFICATIONS

- **Degré de protection IP66-IK10 et IP69-IK10 selon EN62208.**
- Processus de soudure qualifié selon 15614-1:2012 WPQR (Welding Procedure Qualification Record).

ACCESSOIRES DISPONIBLES

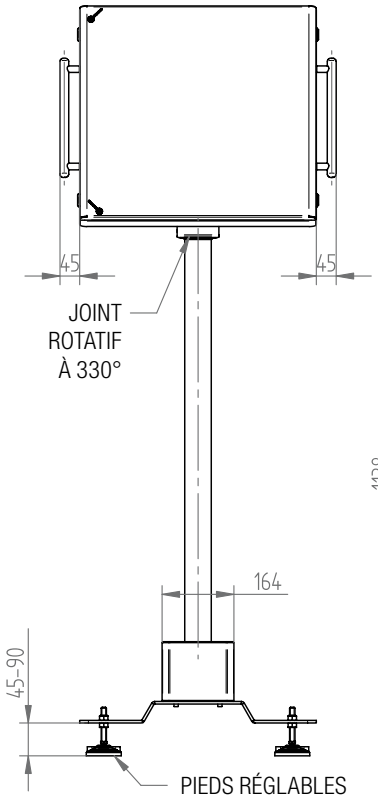

ROUES PIVOTANTES
(EN OPTION)

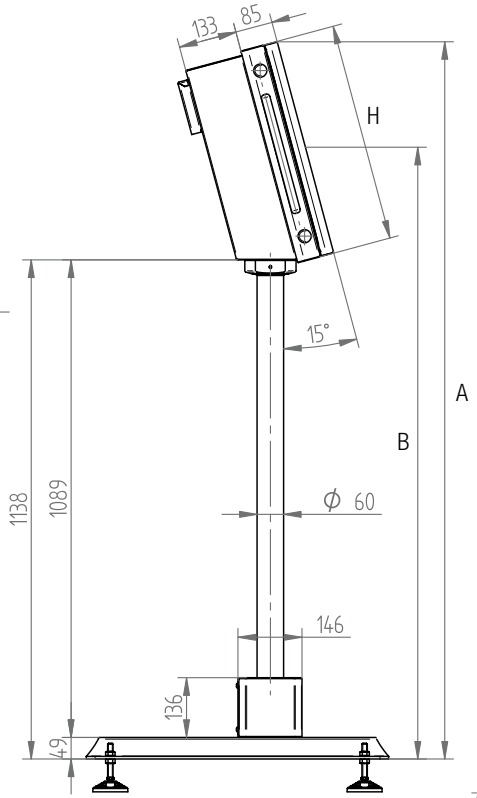

DÉTAIL PORTE FRONTALE

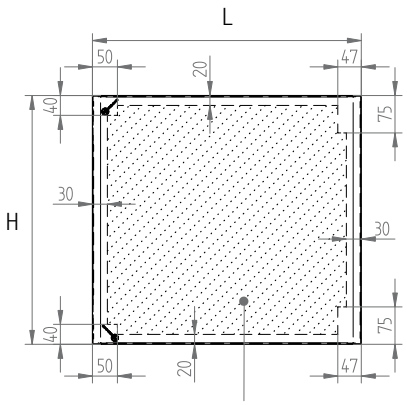

ESPACE UTILE DE PERÇAGE

DÉTAIL PLAQUE DE MONTAGE

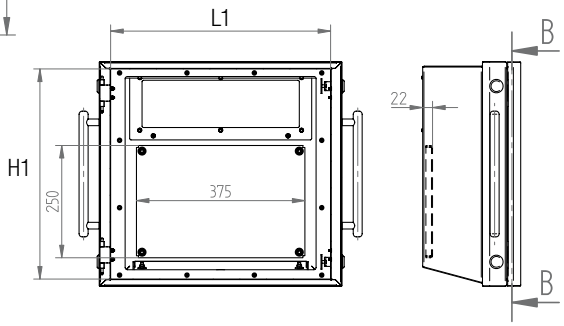

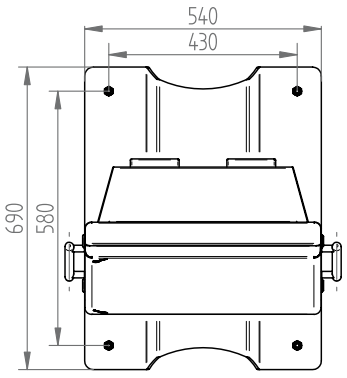

DÉTAIL BRIDE ARRIÈRE STANDARD

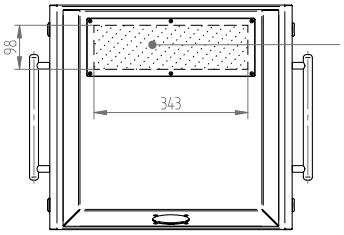

ZONE POUVANT
ÊTRE PERFORÉE
BRIDE STANDARD

Code Art.	Dimensions		Portes	Dimensions utiles entrée avant		Encombrements verticaux	
	L	H	N°	L1	H1	A	B
PLP5450	540	500	1	485	465	1635	1395
PLP6050	600	500	1	545	465	1635	1395

ACCESSOIRES

PROTECTION DE PORTE TRANSPARENTE

KC KCS ARCO T ARCO TS PLP

Réalisée en acier inox AISI 304 L (WNR 1.4307) et utilisée pour protéger les composants et les dispositifs montés à l'avant du boîtier, en garantissant un degré de protection IP66 IK10 et IP69K IK10.

Le panneau transparent est en LEXAN antichoc dans la version standard, mais peut être remplacé par un verre de sécurité stratifié.

L'ouverture de la porte est réversible, c'est-à-dire les charnières peuvent être montées à droite ou à gauche : dans la série KC, KCS et PLP elle est à 180° ; dans la série ARCO T et ARCO TS elle est fonction de l'application, à 90° ou 180°.

Le type de serrure montée est un box à 1/4 de tour complètement en acier inox avec insert à double pannetons 3 mm, mais peut être remplacée par tout type de serrure ou insert.

VERSION POUR BOÎTES DE COMMANDE

KC KCS

La protection de porte assemblée à l'usine doit être commandée avec le Boîtier.

Code	L	H	P
SVK40306	400	300	60
SVK45356	450	350	60
SVK50406	500	400	60
SVK50506	500	500	60
SVK60406	600	400	60
SVK60506	600	500	60

Elle peut être fournie en kit à assembler, en commandant singulièrement le code SVK_K composé de porte Boîtes de commande et de porte de protection.

Le montage est simple et il est réalisé directement par le client final.

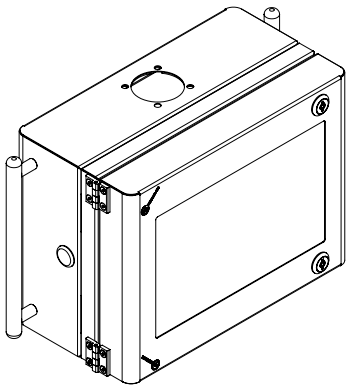

ESPACE UTILE DE PERÇAGE SUR LA PORTE BOÎTE DE COMMANDE AVEC PORTE DE PROTECTON

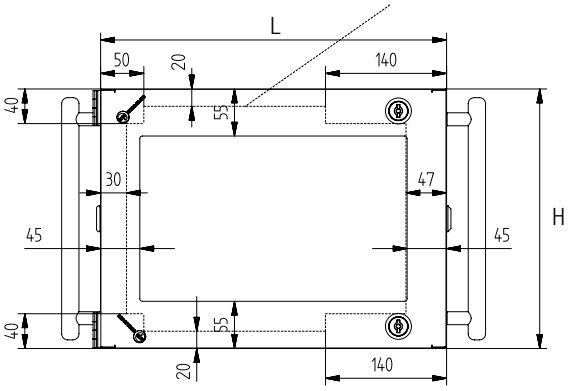

VERSION POUR CONSOLES PLUMP

PLP

La porte de protection est assemblée à l'usine et doit être commandée avec la Console.

Code	L	H	P
SVPLP54506	540	500	60
SVPLP60506	600	500	60

Elle peut être fournie en kit à assembler, en commandant singulièrement le code SVPLP_K composé de porte Console et porte de protection.

Le montage est simple et il est réalisé directement par le client final.

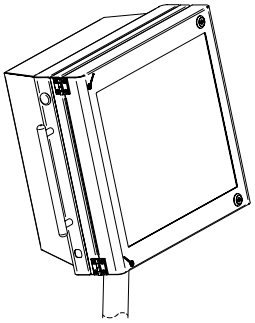

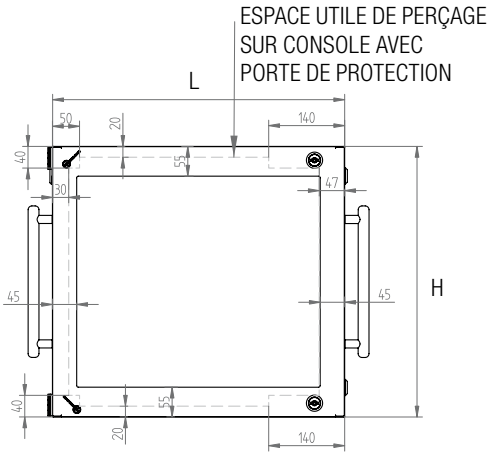

VERSION POUR CONSOLES ARCO

ARCO T ARCO TS

Elle est fournie en kit de montage avec le gabarit correspondant pour le perçage ou pré-montée sur demande.

Code	L	H	P
SVARC055506	550	500	60

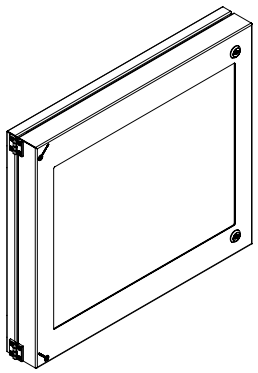

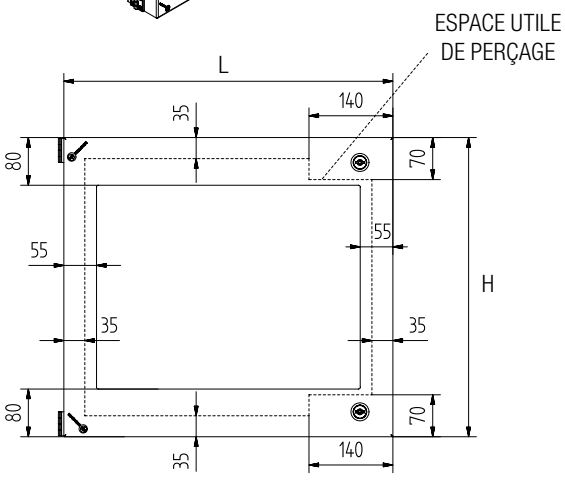

ACCESSOIRES

SERRURES ET CLÉS

KC KCS ARCO T ARCO TS PLP

Les clés et serrures les plus utilisées pour les Boîtes de commande, série KC et KCS, les Consoles série ARCO T et ARCO TS et les Consoles série PLP.

Sur demande peuvent être fournis des serrures et clés avec tout type d'insert ou avec des chiffres ou personnalisées.

VERSION POUR BOÎTES DE COMMANDE ET CONSOLES

KC KCS PLP

Code	Description
ACC016_KC	SERRURE DOUBLE PEIGNES EN ACIER INOX 304 (sans clé)
ACC016_Q_KC	SERRURE INSERT TABLEAU 8 mm EN ACIER INOX 304 (avec clé)
ACC016_T_KC	SERRURE INSERT TRIANGLE 8 mm EN ACIER INOX 304 (avec clé)
ACC016_IG_KC	SERRURE POUR NORMES D'HYGIÈNE EN ACIER INOX 316 (avec clé)
ACC017_1_KC	SERRURE À AILETTE AVEC CLÉ CODÉE EK333
ACC017_1_C_KC	SERRURE À AILETTE CHROMÉE AVEC CLÉ CODÉE EK333
ACC018	CLÉ DOUBLE PEIGNE EN ZAMAK NOIRE
ACC020_KC	POIGNÉE EN « T » EN POLYAMIDE GH=18 mm AVEC CLÉ CODÉE EK333

ACC016_KC
ACC016

ACC017_1_KC
ACC017_1

ACC016_Q_KC
ACC016_Q

ACC017_1_C_KC
ACC017_1_C

ACC016_T_KC
ACC016_T

ACC018

VERSION POUR CONSOLES

ARCO T ARCO TS

Code	Description
ACC016	SERRURE DOUBLE PEIGNES EN ACIER INOX 304 (sans clé)
ACC016_Q	SERRURE INSERT TABLEAU 8 mm EN ACIER INOX 304 (avec clé)
ACC016_T	SERRURE INSERT TRIANGLE 8 mm EN ACIER INOX 304 (avec clé)
ACC016_IG	SERRURE POUR NORMES D'HYGIÈNE EN ACIER INOX 316 (avec clé)
ACC017_1	SERRURE À AILETTE AVEC CLÉ CODÉE EK333
ACC017_1_C	SERRURE À AILETTE CHROMÉE AVEC CLÉ CODÉE EK333
ACC018	CLÉ DOUBLE PEIGNE EN ZAMAK NOIRE
ACC020	POIGNÉE EN « T » EN POLYAMIDE GH=18 mm AVEC CLÉ CODÉE EK333

ACC020_KC
ACC020

ACC016_IG_KC
ACC016_IG

JOINTS CONDUCTEURS

KC KCS ARCO T ARCO TS PLP

Indiqués pour la réalisation de coffrets et armoires spéciaux lorsque il est nécessaire d'atténuer les effets des ondes électromagnétiques.

Ils sont disponibles aussi bien dans la version enfilée (à monter sur un bord droit de tôle) que dans celle adhésive.

Code	Description
ACC027_1	JOINT EN EMC RECOUVERT DE TISSU SATMET (EURO/METRE ENFILÉ)
ACC027_2	JOINT ADHÉSIF 10X4 RECOUVERT EN TISSU SATMET (EURO/MÈTRE)

PORTE-SCHÉMAS

KC KCS ARCO T ARCO TS PLP

Réalisée en plastique orange auto-adhésif, pour les schémas de format A4.

Code	Description
ACC028	PORTE-SCHÉMAS GRAND (260X240X30)

KIT ROUES PIVOTANTES POUR CONSOLES

ARCO T ARCO TS PLP

Kit composé de 2 roues pivotantes et 2 roues pivotantes avec frein avec support en acier inox AISI 304L (WNR 1.4307) et bande en caoutchouc.

Code	Description
ARCO_SAC011	KIT ROUES PIVOTANTES POUR CONSOLES ARCO T/ARCO TS
PLP_SAC011	KIT ROUES PIVOTANTES POUR CONSOLES PLP

ACCESSOIRES

KIT PIEDS DE LEVAGE POUR CONSOLES

PLP

Kit composé de :
- 4 pieds réglables avec tige M12 en acier inox AISI 304L,
- Plateau articulé en polyamide pouvant être fixé au sol au moyen d'étriers,
- Vis pour assemblage.

Code	Description
PLP_SAC008	KIT PIEDS INOX/POLYAMIDE (4 pieds) H=50/150

SUPPORT INFÉRIEUR À PUPITRE POUR CONSOLES

PLP

Pour une meilleure utilisation de la console, nous proposons un plan d'appui simple et élégant réalisé en acier inox.

Code	Description
PLP_SAC002	SUPPORT À PUPITRE INFÉRIEUR

KIT CAPUCHONS DE PROTECTION DES SYSTÈMES D'AÉRATION/VENTILATION POUR CONSOLES

PLP

Pour une ventilation correcte des composants internes, en remplacement de la bride de fermeture arrière, il est possible de monter un kit de capuchons en acier inox pour la protection de grilles (filtres de la série « FL ») d'aération naturelle ou forcée (filtre+ventilateur de la série « FAN ») de dimension standard 115x115.

Le kit PLP_K2HPS115 permet de maintenir un degré élevé de protection jusqu'à IP55 et s'intègre parfaitement au design de la console « PLUMP ».

Code	Description
PLP_K2HPS115	CAPUCHON INOX POUR FILTRE/VENTILATEUR DIMENSIONS 115x115 MM

DISPOSITIF POUR BLOCAGE PORTE OUVERTE POUR CONSOLES

ARCO T ARCO TS PLP

Dispositif qui maintient en position ouverte la porte des Consoles, série ARCO T, ARCO TS et PLP en position ouverte et évite la fermeture accidentelle.

Il peut être fourni en kit de montage ou sur demande pré-assemblé.

Des perçages ou l'application de goujons électro soudés pourraient être nécessaires pour le montage.

Code	Description
ARCO_ACC048	BLOQUE-PORTE OUVERT POUR CONSOLES ARCO T/ARCO TS
PLP_ACC048	BLOQUE-PORTE OUVERT POUR CONSOLES PLP

PLAQUE DE MONTAGE

KC

Plaque de montage pour Boîte de commande mural série KC, réalisé en tôle galvanisée à chaud.

Pour les cotes de positionnement à l'intérieur du Boîte de commande voir les dessins techniques des modèles KC à l'intérieur du catalogue.

Code	Description
KP4030	PLAQUE DE MONTAGE POUR BOÎTE DE COMMANDE KC403015 L= 370 H=250
KP4535	PLAQUE DE MONTAGE POUR BOÎTE DE COMMANDE KC453515 L= 420 H=300
KP5040	PLAQUE DE MONTAGE POUR BOÎTE DE COMMANDE KC504015 L= 470 H=350
KP5050	PLAQUE DE MONTAGE POUR BOÎTE DE COMMANDE KC505015 L= 470 H=450
KP6040	PLAQUE DE MONTAGE POUR BOÎTE DE COMMANDE KC604015 L= 570 H=350
KP6050	PLAQUE DE MONTAGE POUR BOÎTE DE COMMANDE KC605015 L= 570 H=450

ACCESSOIRES

ÉTAGÈRE DE FIXATION JOINT

KC KCS T

Accessoire spécifique en acier inox pour tube mural vertical.

Code	Description
M48	POUR TUBE Ø 48 MM MURAL VERTICAL
M60	POUR TUBE Ø 60 MM MURAL VERTICAL

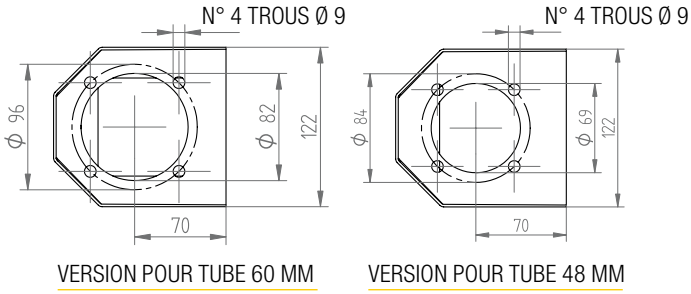

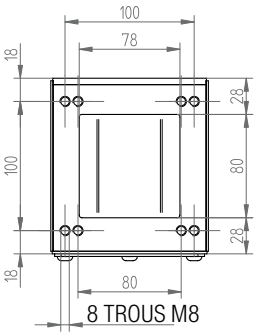

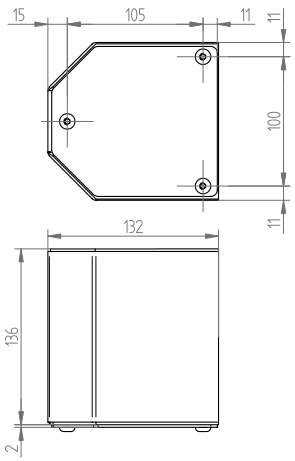

JOINT FIXE

KC KCS T

Accessoire spécifique en acier inox qui ne permet pas la rotation du bras de support.

Code	Description
GF48	POUR TUBE Ø 48 MM
GF60	POUR TUBE Ø 60 MM

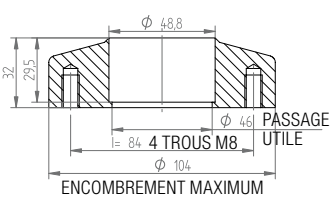

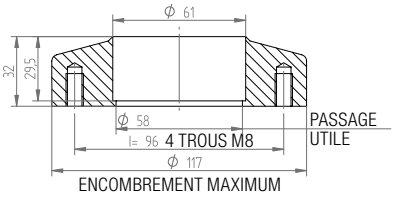

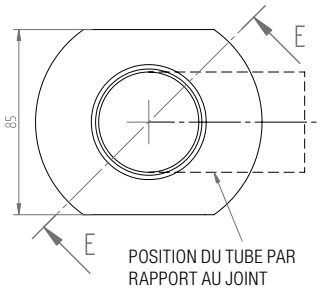

GF48 : POUR TUBE Ø48

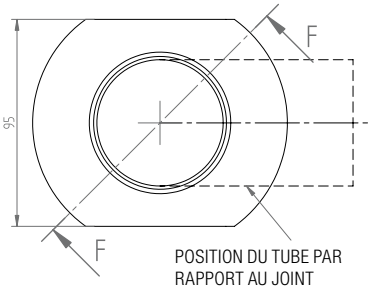

GF60 : POUR TUBE Ø60,3

JOINT ROTATIF CÔTÉ MACHINE

KC KCS T

Accessoire spécifique en acier inox pour tube côté machine, qui permet la rotation du bras de support et en soutient le poids.

Code	Description
GM48	POUR TUBE Ø 48 MM POUR CÔTÉ MACHINE
GM60	POUR TUBE Ø 60 MM POUR CÔTÉ MACHINE

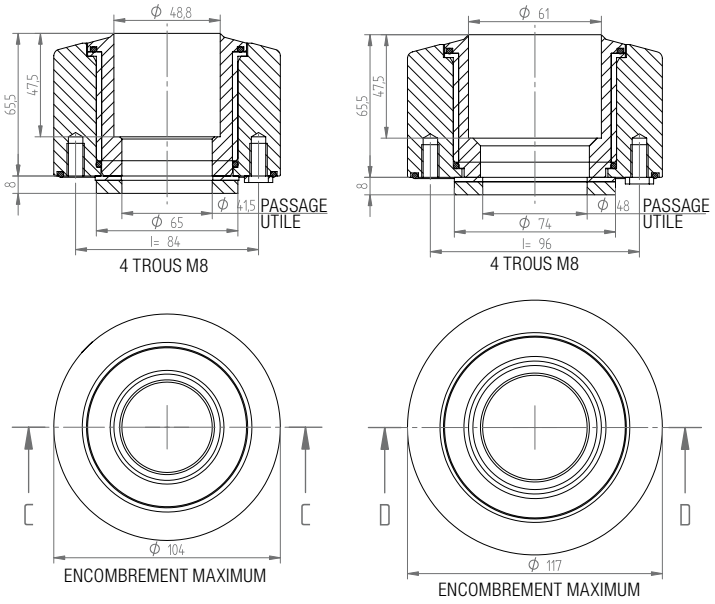

GM48 : POUR TUBE Ø48

GM60 : POUR TUBE Ø60,3

JOINT ROTATIF CÔTÉ BOÎTE DE COMMANDE

KC KCS T

Accessoire spécifique en acier inox pour tube côté Boîtes de commande, qui permet la rotation du bras de support.

Code	Description
GS48	POUR TUBE Ø 48 MM POUR CÔTÉ BOÎTE DE COMMANDE
GS60	POUR TUBE Ø 60 MM POUR CÔTÉ BOÎTE DE COMMANDE

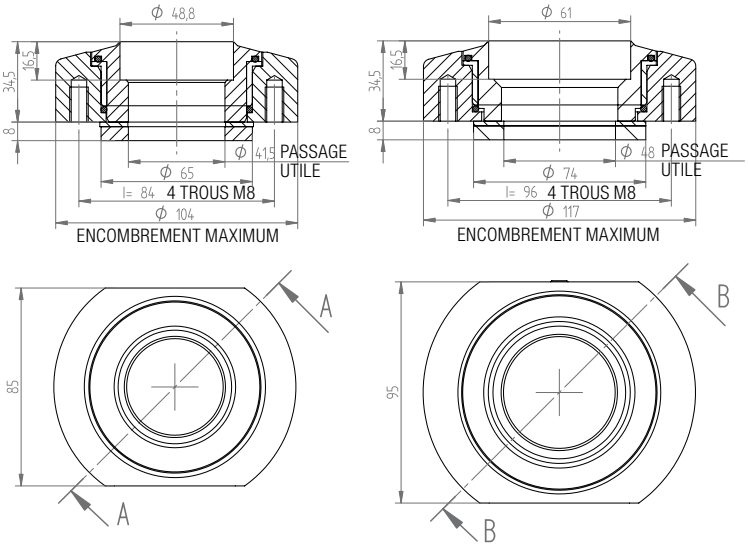

GS48 : POUR TUBE Ø48

GS60 : POUR TUBE Ø60,3

ACCESSOIRES

KIT DE BLOCAGE

KC KCS T

Kit de blocage à 180° pour joints rotatifs en acier inox.

Code	Description
KGM-GS48_180	KIT DE BLOCAGE À 180° POUR JOINTS ROTATIFS ART. GM48 E ART. GS48
KGM-GS60_180	KIT DE BLOCAGE À 180° POUR JOINTS ROTATIFS ART. GM60 ET ART. GS60

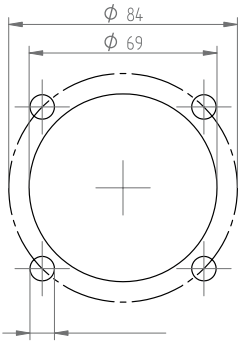

N° 4 TROUS Ø 9

GABARIT PERÇAGE
POUR JOINT Ø48

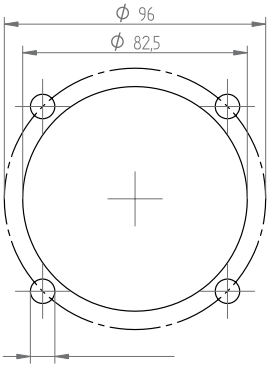

N° 4 TROUS Ø 9

GABARIT PERÇAGE
POUR JOINT Ø60

REMARQUES

TABLEAU DES CORRESPONDANCES DES ACCESSOIRES PRODUITS

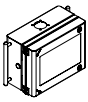

KC KCS

PORTE TRANSPARENTE POUR BOÎTES DE COMMANDE P 14

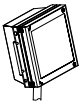

PLP

PORTE TRANSPARENTE POUR CONSOLES PLUMP P 15

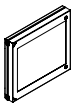

ARCO T ARCO TS

PORTE TRANSPARENTE POUR CONSOLES ARCO P 15

KC KCS ARCO T ARCO TS PLP

SERRURES ET CLÉS P 16

KC KCS ARCO T ARCO TS PLP

JOINTS CONDUCTEURS P 17

KC KCS ARCO T ARCO TS PLP

PORTE-SCHÉMAS P 17

ARCO T ARCO TS PLP

KIT ROUES PIVOTANTES POUR CONSOLES P 17

PLP

KIT PIEDS DE LEVAGE POUR CONSOLES P 18

PLP

SUPPORT INFÉRIEUR À PUPITRE POUR CONSOLES P 18

PLP KIT CAPUCHONS DE PROTECTION SYSTÈMES D'AÉRATION/VENTILATION POUR CONSOLES P 18

ARCO T ARCO TS PLP

DISPOSITIF POUR BLOCAGE PORTE OUVERTE POUR CONSOLES P 19

KC

PLAQUE DE MONTAGE P 19

KC KCS T

ÉTAGÈRE DE FIXATION JOINT P 20

KC KCS T

JOINT FIXE P 20

KC KCS T

JOINT ROTATIF CÔTÉ MACHINE P 21

KC KCS T

JOINT ROTATIF CÔTÉ BOÎTE DE COMMANDE P 21

KC KCS T

KIT DE BLOCAGE P 22

TABLEAU DES
CORRESPONDANCES
ACCESSOIRES
PRODUITS

MPGAMMA

VALEUR INOXYDABLE

FR - 03-2017 - Rev. 00

MPGAMMA S.r.l.
Via Cisa Ligure, 43/A
42041 Brescello (RE) - Italia
T. +39 0522686079
F. +39 0522962185

info@mpgamma.com

www.mpgamma.com

MPGAMMA

VALEUR INOXYDABLE

FR

ARMOIRES COMPACTES

ARMOIRES À PUPITRE

www.mpgamma.com

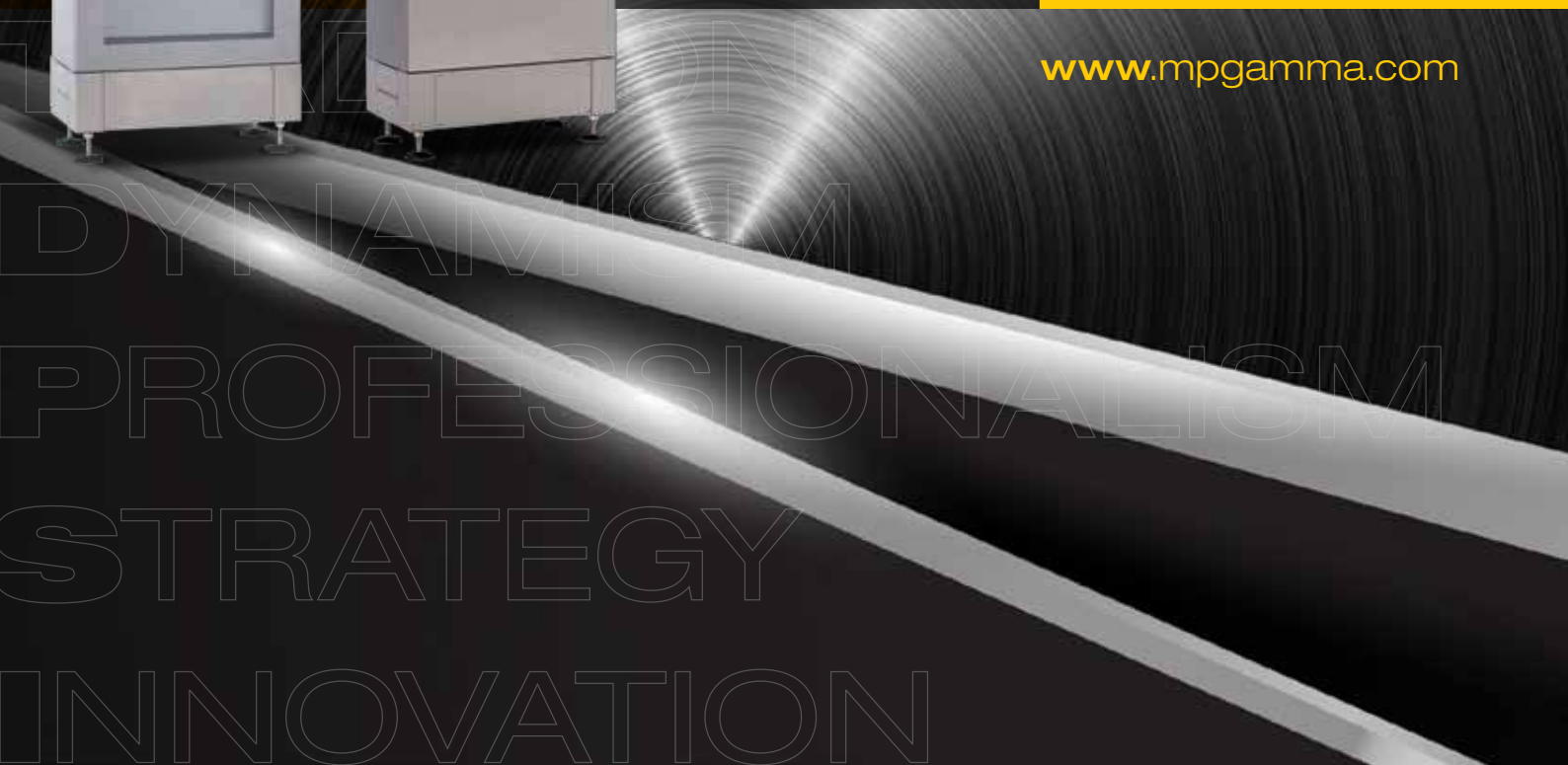

MPGAMMA

VALEUR INOXYDABLE

Avec une tradition industrielle consolidée, la société MPGAMMA est l'une des réalités de production de boîtiers en acier inoxydable les plus significatives dans tout le panorama national et européen.

Connaissance et **apprentissage continu**, facteurs qui sont perçus et qui se vivent à tout moment de la journée, pour garantir et accroître l'engagement, pour regarder au-delà des frontières.

La **recherche continue** et **l'orientation constante** vers de nouvelles technologies de production se concrétisent dans la réalisation de chaque produit.

L'interaction parfaite entre investissements, technologie et expérience génère un produit de qualité.

Les certifications qualitatives sont fondamentales pour pouvoir garantir la sécurité maximum à notre clientèle.

Les **investissements, certification d'entreprise** et de **produit** sont la carte de visite d'une entreprise organisée et solide.

Tous nos processus de production et logistiques se fixent un seul objectif: **l'équilibre.**

QUALITÉ
TECHNOLOGIE
EXPÉRIENCE

QUALITÉ DU SERVICE

- Personnalisation du produit, perçages et pré-usinages.
- Produits spéciaux sur dessin.
- Flexibilité élevée.
- Temps de livraison rapides.
- Vaste disponibilité de magasin.
- Distribution directe sur tout le territoire national et étranger.
- Capacité de satisfaire toute exigence du client.

QUALITÉ DU PRODUIT

- Acier inoxydable AISI 304L DIN 1.4307 EN X 2 CrNi 18-09 AISI 316L DIN 1.4404 EN X 2 CrNiMo 17-12-2.
- Soudures TIG, MIG, CMT avec degré de finition élevé.
- Processus de soudure qualifié selon 15614-1:2012 WPQR (Welding Procedure Qualification Record).
- Accessoires complètement en acier inoxydable.
- Protection anti-rayure de la tôle et emballage de sécurité.
- Conformité aux directives plus récentes pour l'hygiène de l'industrie alimentaire.

QUALITÉ DE L'ORGANISATION

- Production effectuée conformément aux normes internationales UNI EN ISO 9001.
- Gestion des processus en qualité totale.
- Qualification du personnel.
- Programme de production vaste et flexible.
- Installations de construction totalement automatisées.
- Technologies de production à l'avant-garde.
- Personnel de soudure qualifié conformément aux normes UNI EN ISO 14732:2013 et UNI EN ISO 9606-1:2013.

INDEX

PRODUITS

4 | **ARMOIRES COMPACTES MONOBLOC STEEL PORTE PLEINE**
SÉRIE SCS

10 | **ARMOIRES COMPACTES MONOBLOC STEEL PORTE TRANSPARENTE**
SÉRIE SLS

14 | **ARMOIRES À PUPITRE**
SÉRIES LC - LD - LE

ACCESSOIRES

18 | SOCLES DE LEVAGE

19 | BRIDE ENTRÉE CÂBLES À BAÏONNETTE...

KIT ROUES PIVOTANTES

20 | KIT PIEDS DE LEVAGE

21 | COMPARTIMENT PORTE-CÂBLES H=200 SU SUR TOIT

22 | KIT PORTE INTERNE MONTÉE SUR CHARNIÈRES

KIT PRIORITÉS D'OUVERTURE

23 | KIT ÉTAGÈRE PORTE PC POUR INTÉRIEUR PORTE ARMOIRES

DISPOSITIF POUR BLOCAGE PORTE OUVERTE

24 | PORTE DE PROTECTION EN LEXAN TRANSPARENTE

26 | ÉTRIERS DE SUPPORT PLAFONNIER D'ÉCLAIRAGE

ÉTRIERS D'ANCRAGE DES CÂBLES À L'ENTRÉE DE LA BRIDE INFÉRIEURE

27 | ÉTRIERS DE SUPPORT GOULOTTE SUR PORTE

ÉTRIERS DE SUPPORT ÉLÉMENTS LOURDS ZONE INFÉRIEURE

28 | PLAQUE DE MONTAGE PIÈCE DE RECHANGE

KIT DE SÉCURITÉ PLAQUE DE FOND INTRODUCTION FRONTALE DES ARMOIRES

29 | COUPLE MONTANTS RACK 19" L=600

PANNEAU DE FERMETURE RACK 19"

COUPLE DE GUIDES TÉLESCOPIQUES

30 | POIGNÉES ET CLÉS

32 | PORTE-SCHÉMAS

JOINTS CONDUCTEURS

33 | SYSTÈMES DE FILTRAGE À LABYRINTHE AVEC CAPUCHON INOX ET SYSTÈMES DE VENTILATION CORRESPONDANTS

36 | CAPUCHONS DE PROTECTION INOX EXTERNES POUR SYSTÈMES DE VENTILATION/FILTRAGE EN PLASTIQUE

ARMOIRES COMPACTES MONOBLOC STEEL PORTE PLEINE
SÉRIE SCS

Le système d'armoires compactes monobloc STEEL porte pleine série SCS représente aujourd'hui un point de référence sur le marché.

Les bases de la conception ont été celles de créer un produit plus riche et performant, si possible le meilleur dans son type, en réduisant les coûts de production.

Ce défi a été gagné avec un projet qui permet la standardisation et l'interchangeabilité de chaque pièce qui compose notre STEEL avec d'autres familles d'articles de la production MPGamma.

CARACTÉRISTIQUES

- Réalisé en acier inox AISI 304L (Wnr 1.4307).
- Châssis autoportant ép=15/10 replié et renforcé sur les zones portantes.
- Absence totale de trous passants pour une étanchéité hermétique parfaite.
- Finition externe «SATINÉ FIN» type Scotch-brite moyen.
- Porte frontale réversible et ouvrable au minimum 120° avec 4 charnières internes inox, poignée ergonomique en polyamide avec insert inox à double ailette, 4 points de serrage, tiges en acier inox.
- Châssis raidisseur sur l'intérieur de la porte en tubulaire solide en acier au carbone galvanisé et pré-percé à pas DIN 25 mm pour la fixation d'accessoires.
- Panneau arrière amovible avec vis en inox cruciforme à tête évasée non saillantes.
- Protection de toit supérieure amovible.
- Bride passe-câbles inférieure unique étanche et amovible avec un système de crochets rapides.
- Joint d'étanchéité polyuréthane à application robotisée sur toutes les parties ouvrables et amovibles.
- Profils de butée sur les joints inclinés pour éviter la stagnation des liquides.
- Porte et panneaux avec bords anti-coupure pour une totale de sécurité de l'opérateur.
- Plaque de montage en tôle galvanisée ép=25/10 coulissante en profondeur avec surface de câblage augmentée, système d'introduction sur coulisses et dispositif de fixation rapide dans la position définitive.
- Vis et accessoires externes au joint complètement en acier inox.
- Prise de terre conforme aux règlementations en vigueur.
- Système de levage à anneaux (compris).
- Exécution à 1 porte pour largeurs jusqu'à 1000 mm.
- Exécutions à 2 portes indépendantes avec fermeture au centre (charnières sur les côtés de la structure) avec montant central amovible pour la largeur 1600 mm.
- Exécution à 2 portes sans montant central pour armoires L=1200 pour faciliter l'accessibilité à l'avant; les portes sont à battant une sur l'autre et ont donc une priorité d'ouverture et la poignée ergonomique est prévue uniquement sur la porte primaire.

MODÈLES AVEC CARACTÉRISTIQUES PARTICULIÈRES

- SCS6012040, SCS6016040, SCS8012040, SCS8014040: arrière non amovible mais intégré à la structure, plaque de montage amovible non coulissante en profondeur fixée au panneau arrière de l'armoire avec goujons prisonniers M8 électrosoudés; 3 fermetures box à 1/4 de tour complètement en inox.
- SCS8016040: 3 fermetures box à 1/4 de tour complètement inox.

PLUS SUR DEMANDE

- Perçages selon dessin sur porte, toit, côtés.
- Joints en silicone résistants de - 50°C à + 120°C.
- Dimension spéciales.
- Réalisations en AISI 316L ou autres aciers spéciaux.
- Accessoires génériques ou spécifiques.

CERTIFICATIONS

- **Indice de protection IP66-IP69K-IK10 certifié par TUV SUD selon EN 62208.**
- Indice de protection TYPE 1, 12, 4, 4X (marque cULus) selon UL50, 508A, 746C et CSA 22.2 No14,94 (sur demande).
- Appropriées à l'utilisation en atmosphère potentiellement exclusive (Groupe -II-, Catégorie -3-, Zone -22,2-) avec l'application de l'accessoire KIT-ATEX-SCS-2-22.
- Processus de soudure qualifié selon 15614-1:2012 WPQR (Welding Procedure Qualification Record).

SÉRIE SCS

DÉTAILS TECHNIQUES MODÈLES SCS6012040, SCS6016040, SCS8012040, SCS8014040

VUE FRONTALE SANS PORTE

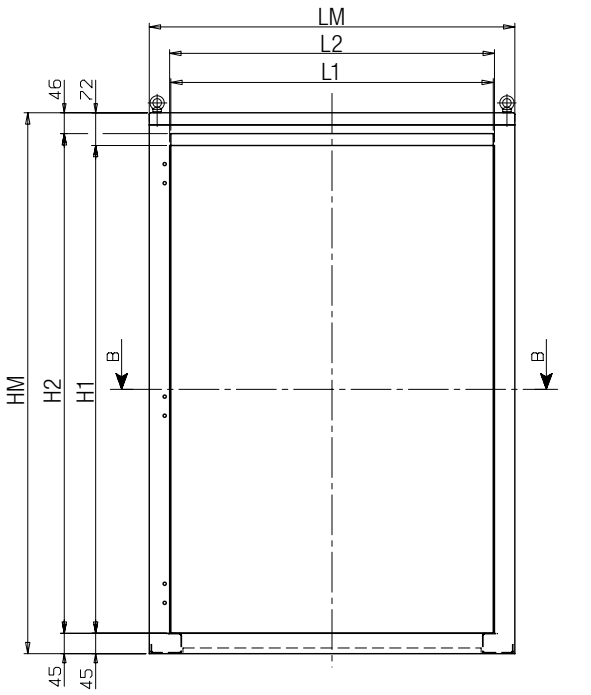

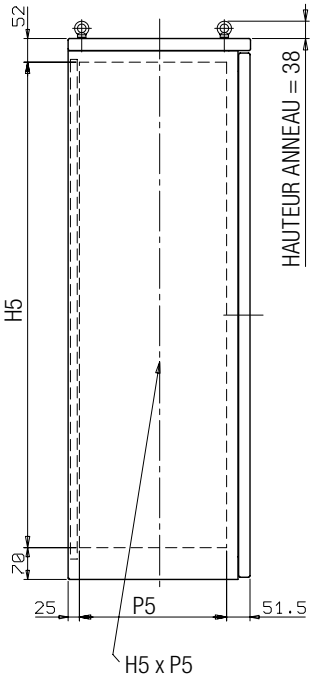

H5 x P5
ZONE UTILE DE PERÇAGE PANNEAU LATÉRAL

DÉTAIL PORTE FRONTALE ARMOIRES

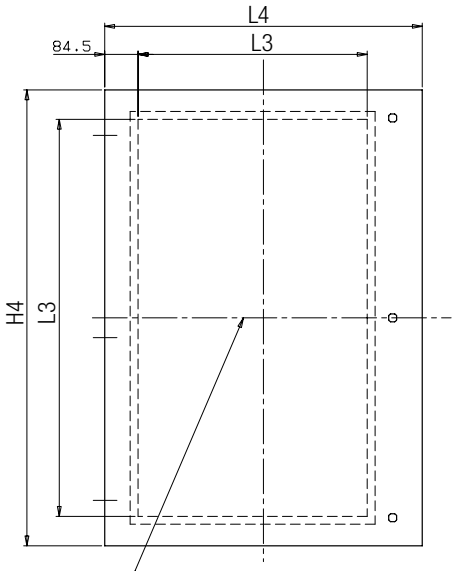

L3 x H3 ZONE UTILE DE PERÇAGE PORTE FRONTALE

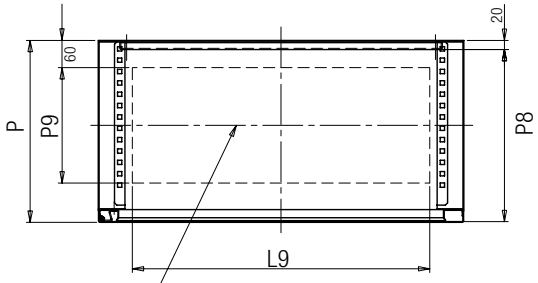

L9 x P9
ZONE UTILE DE PERÇAGE BRIDE DE BASE

Code Art.	Dimensions nominales			N. portes	Dimensions max.		Dim. utiles entrée avant		Dim. plaque de montage comprise		Dim. perçage porte frontale			Dim. porte frontale		Dim. zone perçage côté		P. Utile plaque-porte	Dim. perçage bride inférieure	
	L	H	P		LM	HM	L1	H1	L2	H2	L3	H3	L6	L4	H4	H5	P5	P8	L9	P9
SCS6012040*	600	1200	400	1	605	1191	515	1074	510	1100	380	1005	X	604	1154	1069	324	380	455	254
SCS6016040*	600	1600	400	1	605	1591	515	1474	510	1500	380	1405	X	604	1554	1469	324	380	455	254
SCS8012040*	800	1200	400	1	805	1191	715	1074	710	1100	580	1005	X	804	1154	1069	324	380	655	254
SCS8014040*	800	1400	400	1	805	1391	715	1274	710	1300	580	1205	X	804	1354	1269	324	380	655	254

* Exécution avec arrière fixe et plaque de montage non coulissante

VUE FRONTALE SANS PORTE

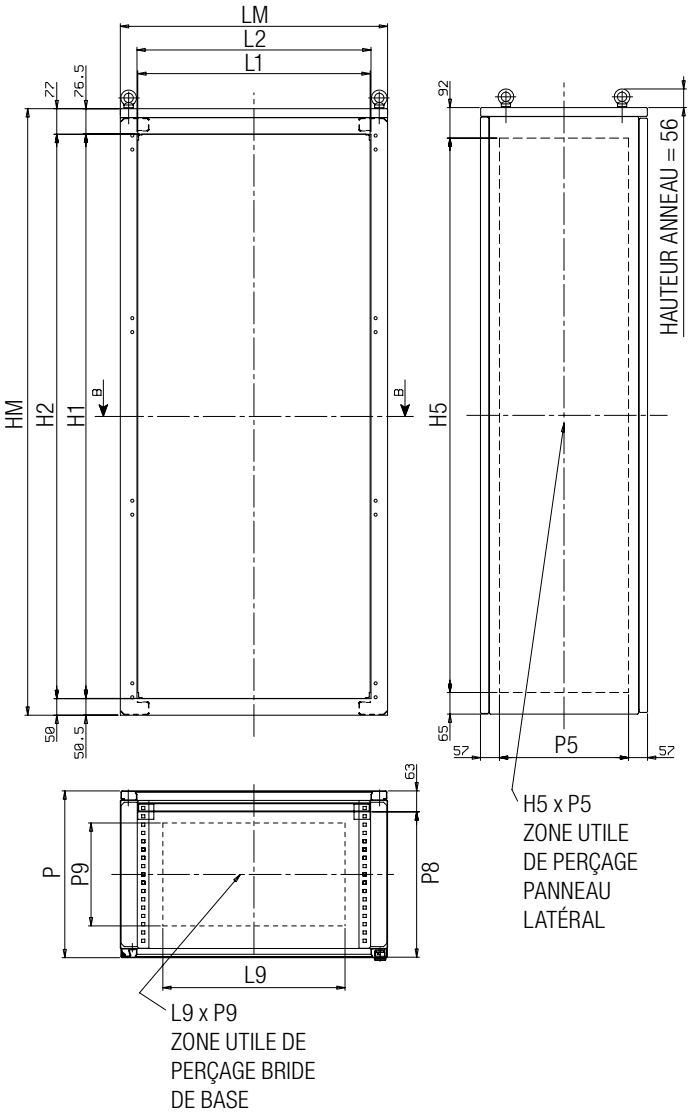

DÉTAIL PORTE
FRONTALE ARMOIRE SCS8016040

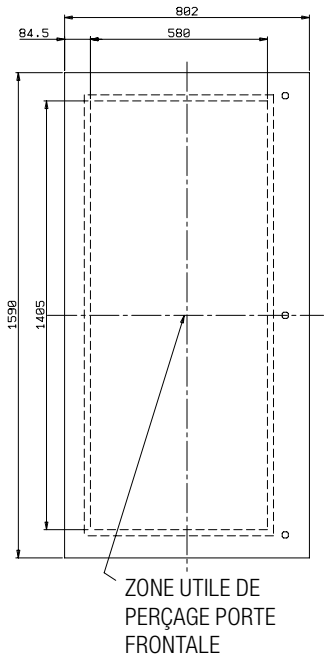

DÉTAIL PORTE
FRONTALE ARMOIRES

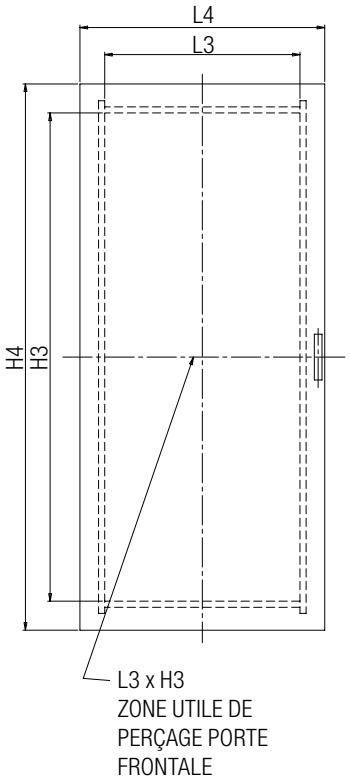

Code Art.	Dimensions nominales			N. portes	Dimensions max.		Dim. utiles entrée avant		Dim. plaque de montage comprise		Dim. perçage porte frontale			Dim. porte frontale		Dim. zone perçage côté		P. Utile plaque-porte	Dim. perçage bride inférieure	
	L	H	P		LM	HM	L1	H1	L2	H2	L3	H3	L6	L4	H4	H5	P5	P8	L9	P9
SCS6018040	600	1800	400	1	605	1827	504	1700	500	1700	440	1600	X	602	1790	1670	290	335	365	210
SCS8016040	800	1600	400	1	805	1627	504	1500	700	1500	580	1405	X	802	1590	1470	290	335	565	210
SCS8018040	800	1800	400	1	805	1827	704	1700	700	1700	640	1600	X	802	1790	1670	290	335	565	210
SCS8018050	800	1800	500	1	805	1827	704	1700	700	1700	640	1600	X	802	1790	1670	390	435	565	310
SCS8020040	800	2000	400	1	805	2027	704	1900	700	1900	640	1800	X	802	1990	1870	290	335	565	210
SCS8020050	800	2000	500	1	805	2027	704	1900	700	1900	640	1800	X	802	1990	1870	390	435	565	310
SCS10018040	1000	1800	400	1	1005	1827	904	1700	900	1700	840	1600	X	1002	1790	1670	290	335	765	210
SCS10018050	1000	1800	500	1	1005	1827	904	1700	900	1700	840	1600	X	1002	1790	1670	390	435	765	310
SCS10020050	1000	2000	500	1	1005	2027	904	1900	900	1900	840	1800	X	1002	1990	1870	390	435	765	310

SÉRIE SCS

DÉTAIL PORTES À BATTANT
AVEC PRIORITÉ D'OUVERTURE ARMOIRES SANS MONTANT

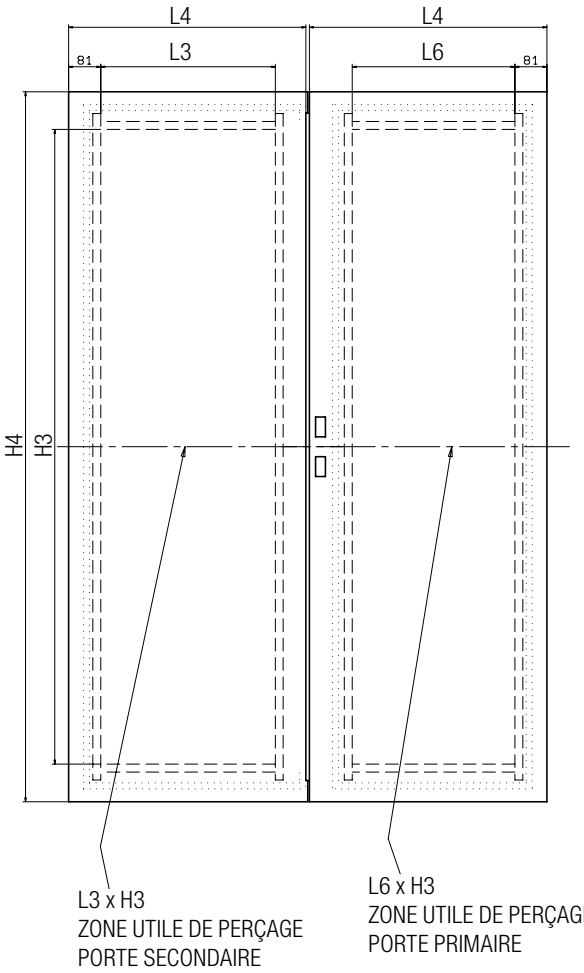

DÉTAIL PORTES ARMOIRES
AVEC MONTANT CENTRAL AMOVIBLE

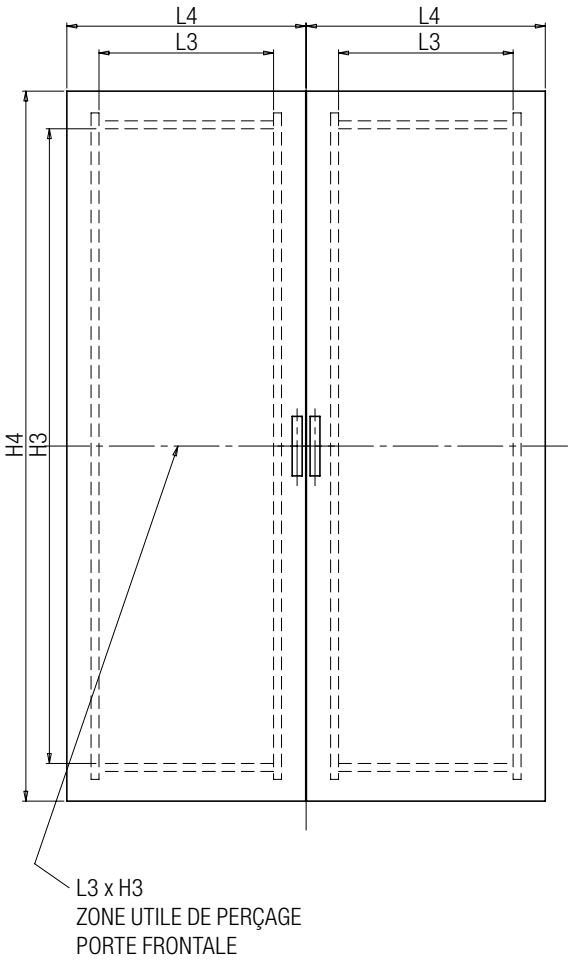

Code Art.	Dimensions nominales			N. portes	Dimensions max.		Dim. utiles entrée avant		Dim. plaque de montage comprise		Dim. perçage porte frontale			Dim. porte frontale		Dim. zone perçage côté		P. Utile plaque-porte	Dim. perçage bride inférieure	
	L	H	P		LM	HM	L1	H1	L2	H2	L3	H3	L6	L4	H4	H5	P5	P8	L9	P9
SCS12018040_SM	1200	1800	400	***2 SM	1210	1827	1109	1700	1105	1700	440	1600	410	599	1790	1670	290	335	365	210
SCS12018050_SM	1200	1800	500	***2 SM	1210	1827	1109	1700	1105	1700	440	1600	410	599	1790	1670	390	435	365	310
SCS12020050_SM	1200	2000	500	***2 SM	1210	2027	1109	1900	1105	1900	440	1800	410	599	1990	1870	390	435	365	310
SCS16018040	1600	1800	400	**2 CM	1610	1827	1509	1700	1505	1700	640	1600	X	802	1790	1670	290	335	565	210
SCS16018050	1600	1800	500	**2 CM	1610	1827	1509	1700	1505	1700	640	1600	X	802	1790	1670	390	435	565	310
SCS16020050	1600	2000	500	**2 CM	1610	2027	1509	1900	1505	1900	640	1800	X	802	1990	1870	390	435	565	310

**2 CM = 2 portes indépendantes avec montant central amovible
***2 SM = 2 portes à battant sans montant central

VUE FRONTALE SANS PORTE

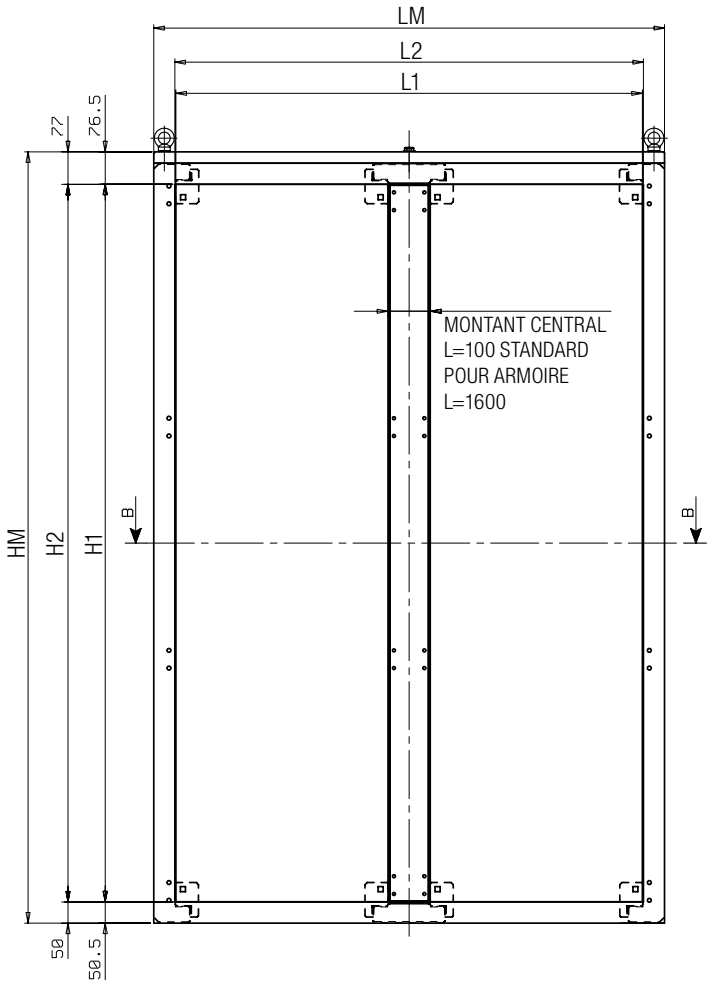

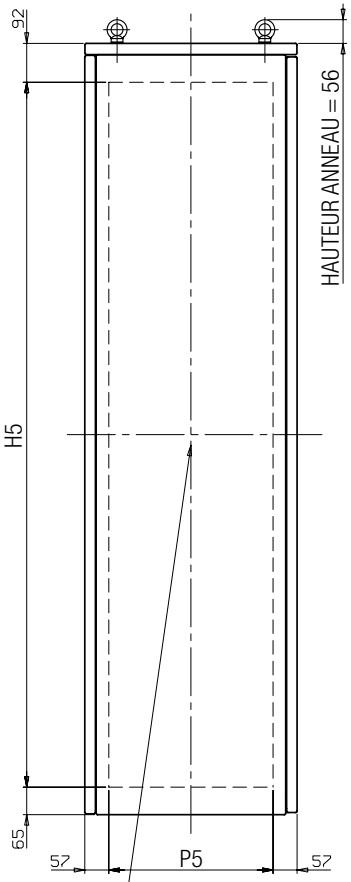

H5 x P5
ZONE UTILE DE PERÇAGE
PANNEAU LATÉRAL

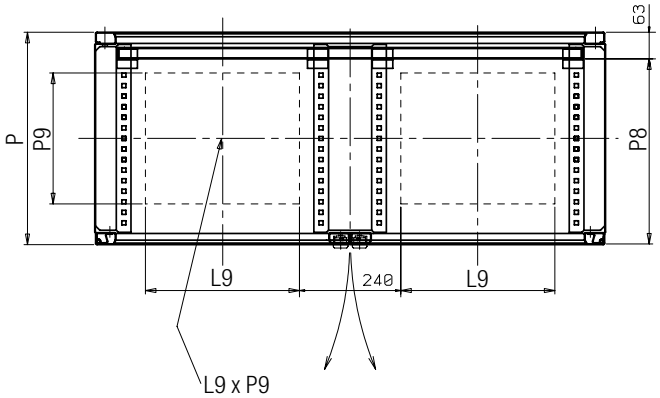

L9 x P9
ZONE UTILE DE PERÇAGE
BRIDE DE BASE

ARMOIRES COMPACTES MONOBLOC STEEL PORTE TRANSPARENTE
SÉRIE SLS

Le système d'armoires compactes monobloc STEEL porte transparente série SCS représente aujourd'hui un point de référence sur le marché.

Les bases de la conception ont été celles de créer un produit plus riche et performant, si possible le meilleur dans son type, en réduisant les coûts de production.

Ce défi a été gagné avec un projet qui permet la standardisation et l'interchangeabilité de chaque pièce qui compose notre STEEL avec d'autres familles d'articles de la production MPGamma.

CARACTÉRISTIQUES

- Réalisé en acier inox AISI 304L (Wnr 1.4307).
- Châssis autoportant ép=15/10 replié et renforcé sur les zones portantes.
- Absence totale de trous passants pour une étanchéité hermétique parfaite.
- Finition externe «SATINÉ FIN» type Scotch-brite moyen.
- Porte frontale réversible avec un solide panneau transparent en LEXAN antichoc fixé avec un joint adhésif et avec un profil de blocage mécanique pour en garantir la durée dans le temps et dans toute condition d'utilisation. La porte est ouvrable au minimum 120° avec 4 charnières internes inox, poignée ergonomique en polyamide avec insert inox à double ailette, 4 points de serrage, tiges en acier inox.
- Châssis raidisseur sur l'intérieur de la porte en tubulaire solide en acier au carbone galvanisé et pré-percé à pas DIN 25 mm pour la fixation d'accessoires.
- Panneau arrière amovible avec vis en inox cruciforme à tête évasée non saillantes.
- Protection de toit supérieure amovible.
- Bride passe-câbles inférieure unique étanche et amovible avec un système de crochets rapides.
- Joint d'étanchéité polyuréthane à application robotisée sur toutes les parties ouvrables et amovibles.
- Profils de butée sur les joints inclinés pour éviter la stagnation des liquides.
- Porte et panneaux avec bords anti-coupure pour une totale de sécurité de l'opérateur.
- Plaque de montage en tôle galvanisée ép=25/10 coulissante en profondeur avec surface de câblage augmentée, système d'introduction sur coulisses et dispositif de fixation rapide dans la position définitive.
- Vis et accessoires externes au joint complètement en acier inox.
- Prise de terre conforme aux règlementations en vigueur.
- Système de levage à anneaux (compris).
- Exécution à 1 porte pour largeurs jusqu'à 1000 mm.
- Exécutions à 2 portes indépendantes avec fermeture au centre (charnières sur les côtés de la structure) avec montant central amovible pour les largeurs 1200 mm et 1600 mm.

DÉTAIL ZONE TRANSPARENTE
PORTE FRONTALE

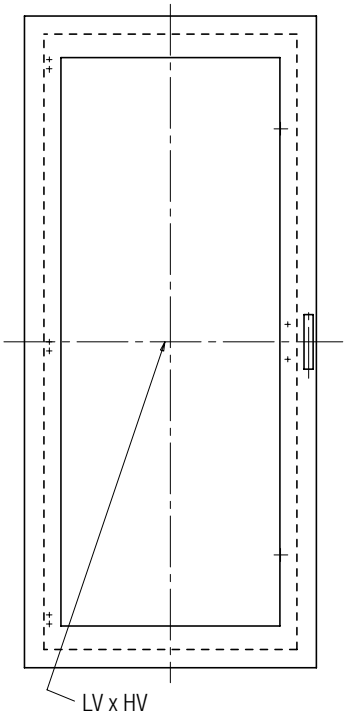

DÉTAIL ZONE TRANSPARENTE
PORTES FRONTALES

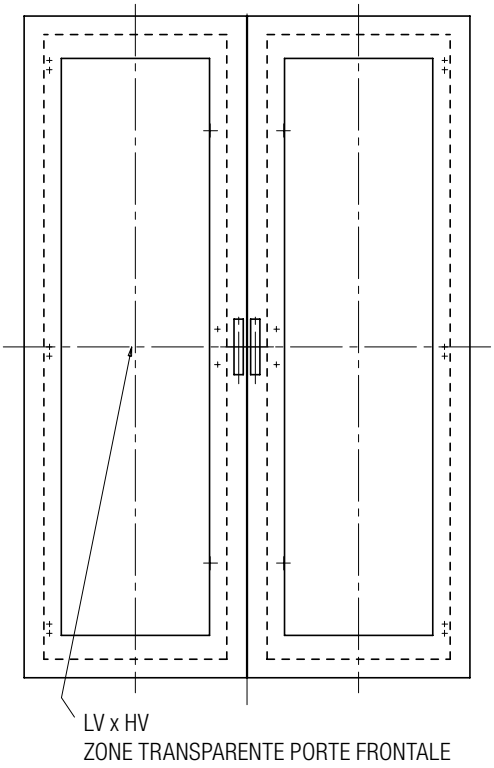

PLUS SUR DEMANDE

- Perçages selon dessin sur, toit, côtés.
- Joints en silicone résistants de - 50°C à + 120°C.
- Dimension spéciales.
- Réalisations en AISI 316L ou autres aciers spéciaux.
- Accessoires génériques ou spécifiques.

CERTIFICATIONS

- **Indice de protection IP66-IP69K-IK10 certifié par TUV SUD selon EN 62208.**
- Indice de protection TYPE 1, 12, 4, 4X (marque cULus) selon UL50, 508A, 746C et CSA 22.2 No14,94 (sur demande).
- Appropriées à l'utilisation en atmosphère potentiellement exclusive (Groupe -II-, Catégorie -3-, Zone -22,2-) avec l'application de l'accessoire KIT- ATEX-SCS-2-22.
- Processus de soudure qualifié selon 15614-1:2012 WPQR (Welding Procedure Qualification Record).

SÉRIE SLS

DÉTAIL ZONE TRANSPARENTE PORTE FRONTALE ET DIMENSIONS PORTE INTERNE

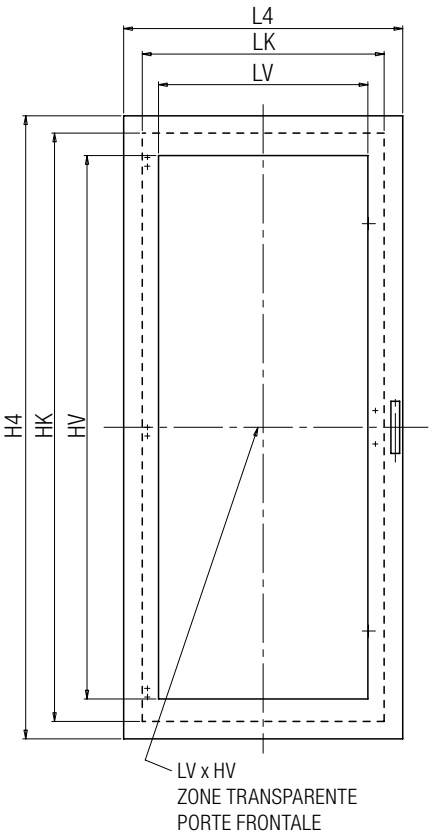

VUE FRONTALE SANS PORTE

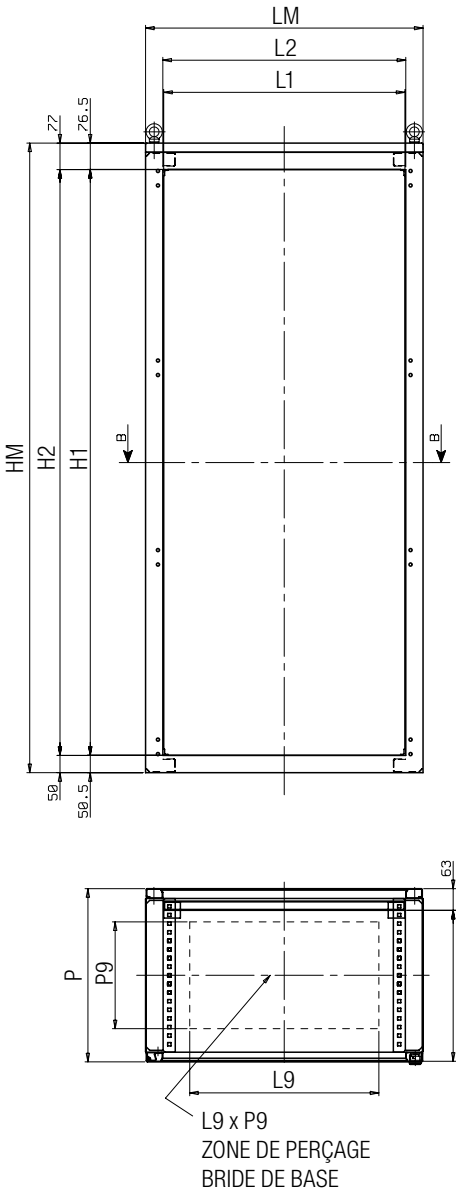

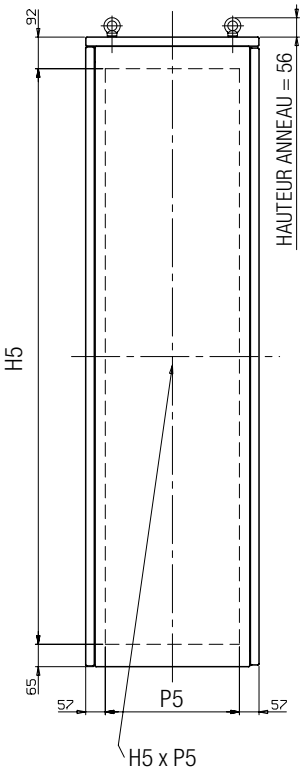

Code Art.	Dimensions nominales			N. portes	Dim. maximum		Dim. panneau transparent porte		Dim. porte interne		Dim.utiles entrée face		Dim. plaque de montage comprise		Dimensions porte frontale		Dim. zone de perçage côté		P. utile plaque-porte	Dim. perçage bride inférieure	
	L	H	P		LM	HM	LV	HV	LK	HK	L1	H1	L2	H2	L4	H4	H5	P5	P8	L9	P9
SLS6018040	600	1800	400	1	605	1827	400	1560	495	1690	504	1700	500	1700	602	1790	1670	290	335	365	210
SLS8018040	800	1800	400	1	805	1827	600	1560	695	1690	704	1700	700	1700	802	1790	1670	290	335	565	210
SLS8018050	800	1800	500	1	805	1827	600	1560	695	1690	704	1700	700	1700	802	1790	1670	390	435	565	310
SLS8020050	800	2000	500	1	805	2027	600	1760	695	1890	704	1900	700	1900	802	1990	1870	390	435	565	310

DÉTAIL ZONE TRANSPARENTE PORTES
FRONTALES ET DIMENSIONS PORTES INTERNES

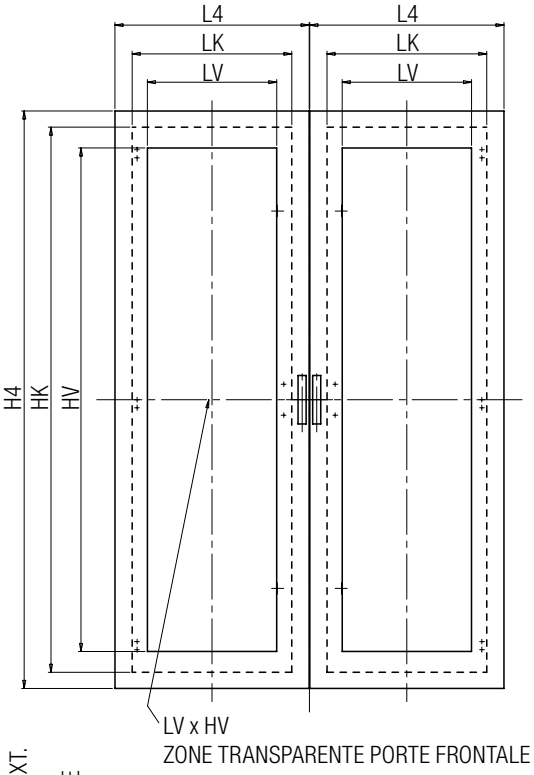

VUE FRONTALE
SANS PORTES

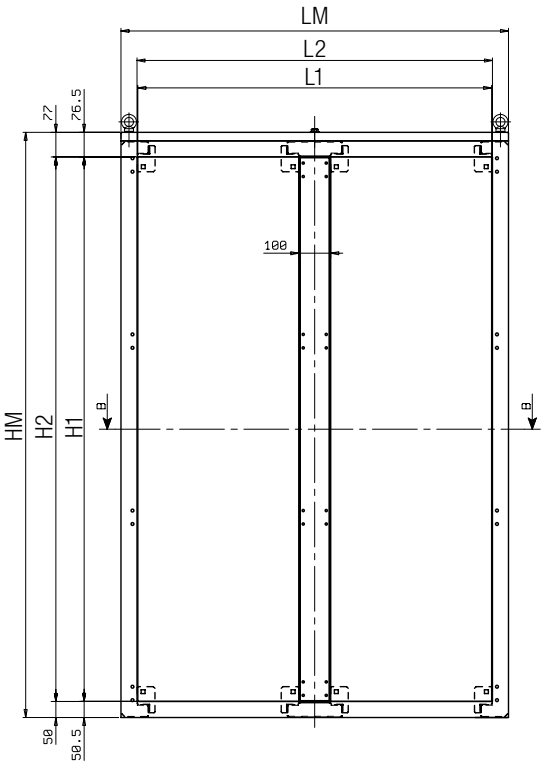

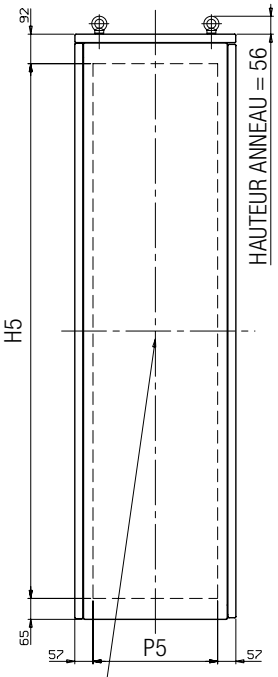

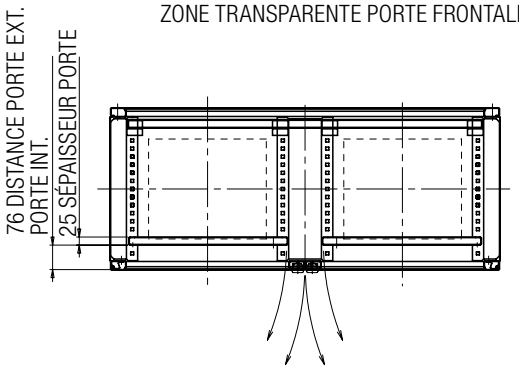

DÉTAIL SECTION PLAN
PORTES INTERNES

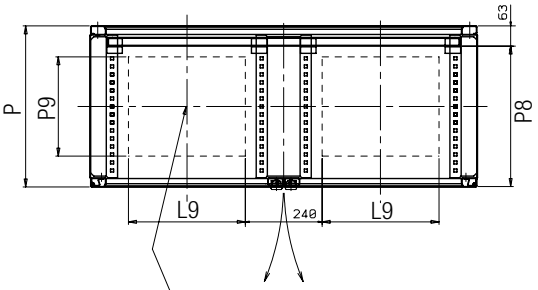

Code Art.	Dimensions nominales			N. portes	Dim. maximum		Dim. panneau transparent porte		Dim. porte interne		Dim.utiles entrée face		Dim. plaque de montage comprise		Dimensions porte frontale		Dim. zone de perçage côté		P. utile plaque-porte	Dim. perçage bride inférieure	
	L	H	P		LM	HM	LV	HV	LK	HK	L1	H1	L2	H2	L4	H4	H5	P5	P8	L9	P9
SLS12018050	1200	1800	500	**2 CM	1210	1827	400	1560	495	1690	1209	1700	1105	1700	602	1790	1670	390	435	365	310
SLS12020050	1200	2000	500	**2 CM	1210	2027	400	1760	495	1890	1209	1900	1105	1900	602	1990	1870	390	435	365	310
SLS16018050	1600	1800	500	**2 CM	1610	1827	600	1560	695	1690	1609	1700	1505	1700	802	1790	1670	390	435	565	310
SLS16020050	1600	2000	500	**2 CM	1610	2027	600	1760	695	1890	1609	1900	1505	1900	802	1990	1870	390	435	565	310

**2 CM = 2 portes indépendantes avec montant central amovible

ARMOIRES À PUPITRE
SÉRIES LC - LD - LE

Les pupitres MPGamma en acier inox en AISI 304L (Wnr 1.4307) étanche, avec finition externe satiné fin type Scotch Brite moyen, représentent une importante alternative aux systèmes de rangement traditionnels pour installations électriques.

Leur forme géométrique permet d'intégrer une ou deux plaques de montage de dimensions moyennes, un ou deux plans inclinés ouvrables (en mesure de contenir un boîtier de commande, PC, panneaux opérateur), un socle de support en un seule structure à poser au sol.

PLUS SUR DEMANDE

- Perçages selon dessin sur porte, toit, côtés.
- Joints en silicone résistants de - 50°C à + 120°C.
- Dimension spéciales.
- Réalisations en AISI 316L ou autres aciers spéciaux.
- Accessoires génériques ou spécifiques.

CERTIFICATIONS

- **Indice de protection IP66 selon la norme EN 62208 (IP55 pour pupitre à 2 portes sans montant).**
- Processus de soudure qualifié selon 15614-1:2012 WPQR (Welding Procedure Qualification Record).

CARACTÉRISTIQUES

SÉRIE “LC”

- Châssis autoportant composé de 2 parties (inférieure et supérieure) vissées entre elles.
- 1 plan incliné ouvrable supérieur avec charnières du bas vers le haut avec ressorts à gaz ou tiges de support.
- 1 porte inférieure réversible (2 sans montant central par largeur 1200) ouvrable avec charnières à 120°.
- 2 plaques de montage en tôle galvanisée à chaud fixées à l’intérieur du panneau arrière avec goujons prisonniers filetés inox.
- 1 plaque passe-câbles étanche au fond entre le corps pupitre et le socle (2 par largeur 1200).
- 1 socle démontable H=100 mm (pouvant être remplacé par d’autres types de socle).
- Goujons de mise à la terre sur toutes les parties amovibles conformément aux réglementations en vigueur.
- Joint d’étanchéité en polyuréthane ou en EPDM.

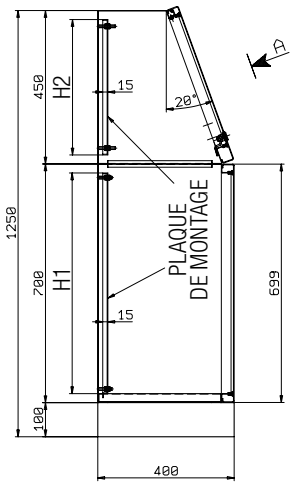

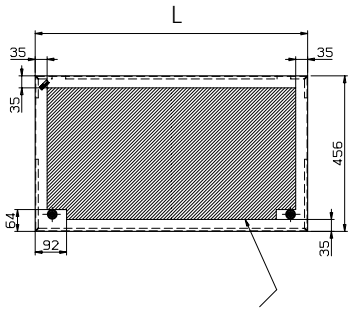

ESPACE UTILE POUR PERÇAGE SUR PORTE SUPÉRIEURE

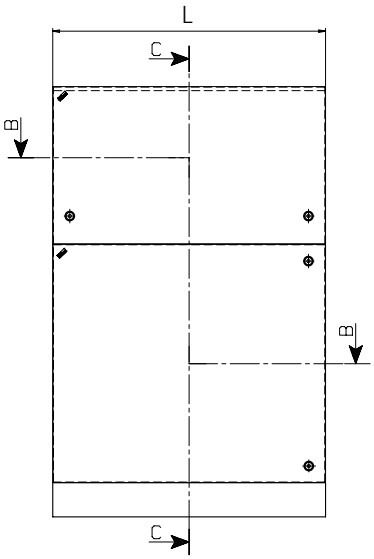

LARG. PLAQUES DE MONTAGE = L1

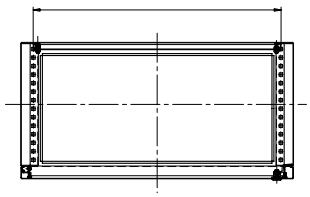

Code Art.	Dimensions nominales			N° portes supérieure +inférieure	Dimensions plaques de montage comprises		
	L	H (avec socle)	P		L1	H1	H2
LC 8012540	800	1250	400	1+1	727	647	400
LC 10012540	1000	1250	400	1+1	927	647	400
LC 12012540	1200	1250	400	1+2	1080	600	400

SÉRIE “LD”

- Châssis autoportant obtenu par une unique feuille de tôle.
- 1 plan incliné ouvrable supérieur avec charnières du bas vers le haut avec ressorts à gaz ou tiges de support.
- 1 porte inférieure réversible (2 sans montant central par largeur 1200) ouvrable avec charnières à 120°.
- 1 plaque de montage en tôle galvanisée à chaud fixée à l’intérieur du panneau arrière avec goujons prisonniers filetés inox.
- 1 plaque passe-câbles étanche au fond entre le corps pupitre et le socle (2 par largeur 1200).
- 1 socle démontable H=100 mm (pouvant être remplacé par d’autres types de socle).
- Goujons de mise à la terre sur toutes les parties amovibles conformément aux réglementations en vigueur.
- Joint d’étanchéité en polyuréthane ou en EPDM.

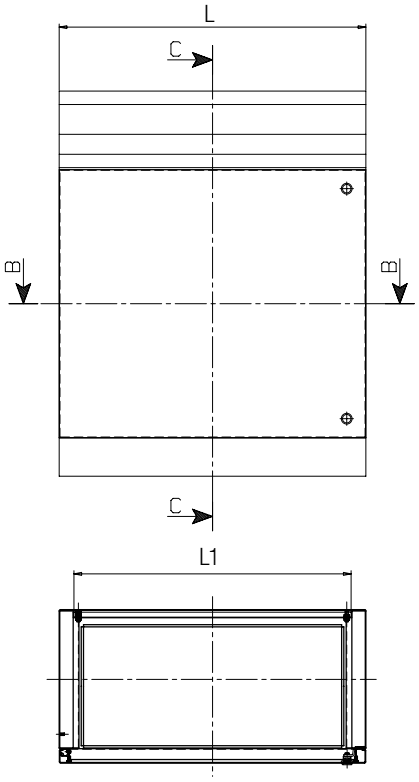

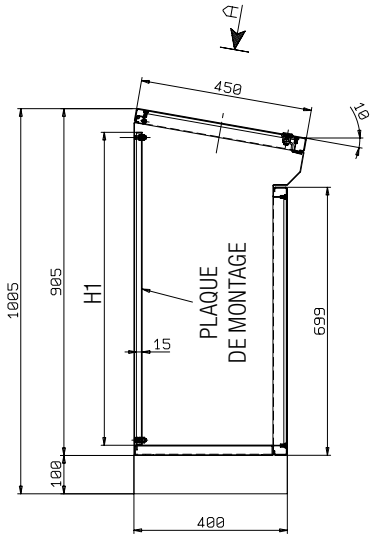

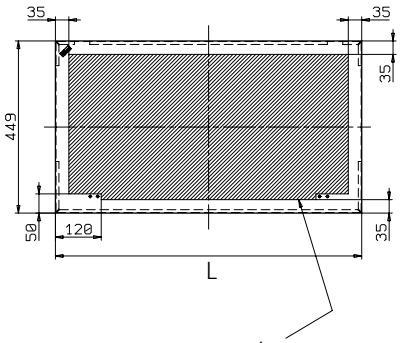

ESPACE UTILE POUR PERÇAGE PORTE SUPÉRIEURE

Code Art.	Dimensions nominales			N. portes supérieure +inférieure	Dimensions plaques de montage comprises	
	L	H (avec socle)	P		L1	H1
LD 6010040	600	1000	400	1+1	427	817
LD 8010040	800	1000	400	1+1	727	817
LD 10010040	1000	1000	400	1+1	927	817
LD 12010040	1200	1000	400	1+2	1080	750

SÉRIE “LE”

- Châssis autoportant composé de 3 parties (inférieure, centrale et supérieure) vissées entre elles.
- 1 plan incliné ouvrable supérieur avec charnières du bas vers le haut avec ressorts à gaz ou tiges de support.
- 1 plan incliné ouvrable central avec charnières du bas vers le haut avec ressorts à gaz ou tiges de support.
- 1 porte inférieure réversible (2 sans montant central par largeur 1200) ouvrable avec charnières à 120°.
- 2 plaques de montage en tôle galvanisée à chaud fixées à l’intérieur du panneau arrière avec goujons prisonniers filetés inox.
- 1 plaque passe-câbles étanche au fond entre le corps pupitre et le socle (2 par largeur 1200).
- 1 socle démontable H=100 mm (pouvant être remplacé par d’autres types de socle).
- Goujons de mise à la terre sur toutes les parties amovibles conformément aux réglementations en vigueur.
- Joint d’étanchéité en polyuréthane ou en EPDM.

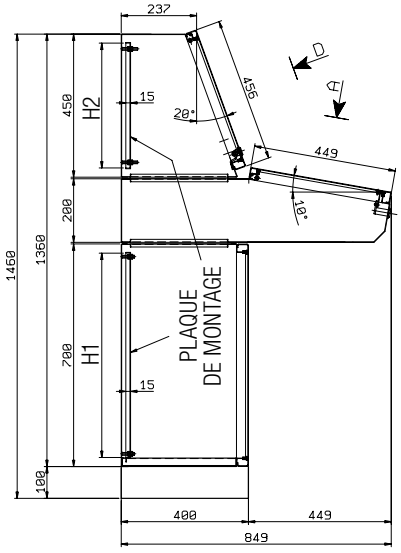

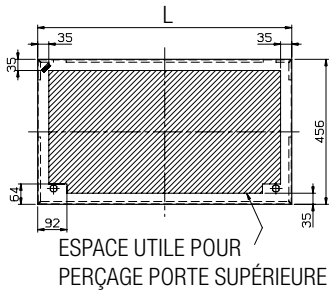

ESPACE UTILE POUR
PERÇAGE PORTE SUPÉRIEURE

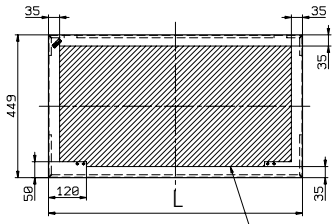

ESPACE UTILE POUR
PERÇAGE PORTE CENTRALE

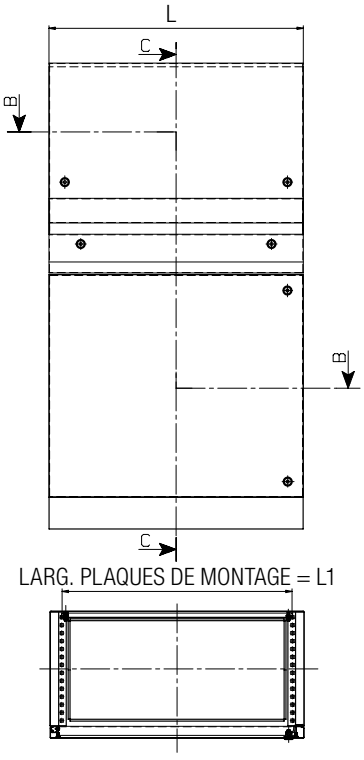

LARG. PLAQUES DE MONTAGE = L1

Code Art.	Dimensions nominales			N. portes supérieure +inférieure	Dimensions plaques de montage comprises		
	L	H (avec socle)	P		L1	H1	H2
LE 8014540	800	1450	400	1+1+1	727	647	400
LE 10014540	1000	1450	400	1+1+1	927	647	400
LE 12014540	1200	1450	400	1+1+2	1080	600	400

ACCESSOIRES

SOCLES DE LEVAGE

SCS SLS LD LC LE

Socles de levage réalisés en acier inox AISI 304L (Wnr 1.4307) satiné fin type Scotch-brite, disponibles dans les hauteurs 100 et 200 mm.

Pouvant être inspectés sur tous les côtés avec des brides amovibles et prévus pour le montage des pieds de levage réglables (art. SAC008; SAC008_160; CLEAN_SAC008; CLEAN_SAC008/160).

SOCLES DÉMONTABLES

Ouverts sur la partie inférieure ils peuvent être dotés d'une bride de fermeture inférieure. Ils sont fournis pré-montés ou en kits de montage.

Code H=100	Code H=200	Dimension
SZ10C6040	SZ20C6040	600x400
SZ10C8040	SZ20C8040	800x400
SZ10C10040	SZ20C10040	1000x400
SZ10C12040	SZ20C12040	1200x400
SZ10C16040	SZ20C16040	1600x400
SZ10C6050	SZ20C6050	600x500
SZ10C8050	SZ20C8050	800x500
SZ10C10050	SZ20C10050	1000x500
SZ10C12050	SZ20C12050	1200x500
SZ10C16050	SZ20C16050	1600x500

Code H=100	Code H=200	Dimension
SZ10C6060	SZ20C6060	600x600
SZ10C8060	SZ20C8060	800x600
SZ10C10060	SZ20C10060	1000x600
SZ10C12060	SZ20C12060	1200x600
SZ10C16060	SZ20C16060	1600x600
SZ10C6080	SZ20C6080	600x800
SZ10C8080	SZ20C8080	800x800
SZ10C10080	SZ20C10080	1000x800
SZ10C12080	SZ20C12080	1200x800
SZ10C16080	SZ20C16080	1600x800

SOCLES DE NETTOYAGE

Fermés sur la partie inférieure avec une bride de fermeture qui garantit un indice de protection minimum IP20 et soutient les câbles en entrée. Ils sont fournis pré-montés ou en kits de montage.

Code H=100	Code H=200	Dimension
SZ10S6040	SZ20S6040	600x400
SZ10S8040	SZ20S8040	800x400
SZ10S10040	SZ20S10040	1000x400
SZ10S12040	SZ20S12040	1200x400
SZ10S16040	SZ20S16040	1600x400
SZ10S6050	SZ20S6050	600x500
SZ10S8050	SZ20S8050	800x500
SZ10S10050	SZ20S10050	1000x500
SZ10S12050	SZ20S12050	1200x500
SZ10S16050	SZ20S16050	1600x500

Code H=100	Code H=200	Dimension
SZ10S6060	SZ20S6060	600x600
SZ10S8060	SZ20S8060	800x600
SZ10S10060	SZ20S10060	1000x600
SZ10S12060	SZ20S12060	1200x600
SZ10S16060	SZ20S16060	1600x600
SZ10S6080	SZ20S6080	600x800
SZ10S8080	SZ20S8080	800x800
SZ10S10080	SZ20S10080	1000x800
SZ10S12080	SZ20S12080	1200x800
SZ10S16080	SZ20S16080	1600x800

BRIDE ENTRÉE CÂBLES À BAÏONNETTE AVEC PASSE-CÂBLES EN CAOUTCHOUC EN REMPLACEMENT DE LA PLAQUE PASSE-CÂBLES STANDARD ÉTANCHE SUR LA PAROI INFÉRIEUR DES ARMOIRES/PUPITRES

SCS SLS LD LC LE

Réalisée en acier inox AIS 304L (Wnr 1.4307) elle doit être utilisée en remplacement de la bride étanche standard lorsque des d'exigences particulières d'étanchéité ne sont pas nécessaires dans cette zone.

Composée de 2 éléments; grâce à un système de joints et à la possibilité de réglage, elle simplifie considérablement la manœuvre d'introduction des câbles d'en-dessous de l'armoire.

Dans la profondeur 800 est prévue la version pour armoires avec porte à l'avant et à l'arrière.

Code	Description	Dimension
SAC001/6040S	BRIDE INFÉRIEURE AVEC PASSE-CÂBLES EN CAOUCHOUC	L=600 P=400
SAC001/6050S	BRIDE INFÉRIEURE AVEC PASSE-CÂBLES EN CAOUCHOUC	L=600 P=500
SAC001/6060S	BRIDE INFÉRIEURE AVEC PASSE-CÂBLES EN CAOUCHOUC	L=600 P=600
SAC001/8040S	BRIDE INFÉRIEURE AVEC PASSE-CÂBLES EN CAOUCHOUC	L=800 P=400
SAC001/8050S	BRIDE INFÉRIEURE AVEC PASSE-CÂBLES EN CAOUCHOUC	L=800 P=500
SAC001/8060S	BRIDE INFÉRIEURE AVEC PASSE-CÂBLES EN CAOUCHOUC	L=800 P=600
SAC001/8080S	BRIDE INFÉRIEURE AVEC PASSE-CÂBLES EN CAOUCHOUC	L=800 P=800
SAC001/10040S	BRIDE INFÉRIEURE AVEC PASSE-CÂBLES EN CAOUCHOUC	L=1000 P=400
SAC001/10050S	BRIDE INFÉRIEURE AVEC PASSE-CÂBLES EN CAOUCHOUC	L=1000 P=500
SAC001/10060S	BRIDE INFÉRIEURE AVEC PASSE-CÂBLES EN CAOUCHOUC	L=1000 P=600
SAC001/8080FRS	BRIDE INFÉRIEURE AVEC PASSE-CÂBLES EN CAOUCHOUC	L=800 P=800 DEVANT/DERRIÈRE

KIT ROUES PIVOTANTES

SCS SLS LD LC LE

Kit composé de 2 roues pivotantes et 2 roues pivotantes avec frein avec support en acier inox AISI 304L (Wnr 1.4307) et bande en caoutchouc. À utiliser sous les armoires avec ou sans socle.

Pour le montage il peut être nécessaire d'effectuer des trous ou de fixer des goujons électrosoudés, pour ceci la prédisposition à l'usine peut être requise.

Code	Description
SAC011	KIT 2 ROUES PIVOT. + 2 ROUES PIVOT. AVEC FREIN EN AC.INOX

ACCESSOIRES

KIT PIEDS DE LEVAGE

SCS SLS LD LC LE

KIT PIEDS AVEC BARRE FILETÉE (MONTAGE SOUS SOCLE)

Ils permettent un réglage de 50 à 150 mm du sol.
Kit composé de:

- 4/6 pieds réglables avec tige M20 en acier inox AISI 304L (voir le tableau).
- Plateau articulé en polyamide pouvant être fixé au sol au moyen d'étriers.
- Support encastrable en polyamide avec filet femelle M20 à emboîter sous tous les types de socles.
- Vis pour assemblage.

Code	N. Pieds	Caractéristiques
SAC008	4	kit pour armoires L<1600
SAC008_160	6	kit pour armoires L≥1600

KIT PIEDS SANITAIRES (MONTAGE SOUS SOCLE)

Utilisés dans les environnements où les exigences de nettoyage et de désinfection sont plus importantes, en permettant ainsi un réglage de 130 à 150 mm du sol.
Kit composé de:

- 4/6 pieds télescopiques complètement en acier inox AISI 304L sans filets visibles (voir le tableau).
- Plateau articulé en polyamide pouvant être fixé au sol au moyen d'étriers.
- Support encastrable en polyamide avec filet femelle M10 à emboîter sous tous les types de socles.
- Vis pour assemblage.

Code	N. Pieds	Caractéristiques
CLEAN_SAC008	4	kit pour armoires L<1600
CLEAN_SAC008/160	6	kit pour armoires L≥1600

KIT PIEDS SANITAIRES (MONTAGE SANS SOCLE)

Ils sont utilisés dans les environnements où les exigences de nettoyage et de désinfection sont plus importantes. Ils peuvent être montés directement sous la base de l'armoire sans socle, en permettant un réglage de 130 à 180 mm du sol.

Pour l'application il peut être nécessaire d'effectuer des trous ou de fixer des goujons électrosoudés, pour ceci la prédisposition à l'usine peut être requise. Kit composé de:

- 4/6 pieds télescopiques complètement en acier inox AISI 304L sans filets visibles (voir le tableau).
- Système de fixation à vis sous la base de l'armoire.
- Vis pour assemblage.

Code	N. Pieds	Caractéristiques
CLEAN_SAC034	4	kit pour armoires L<1600
CLEAN_SAC034/160	6	kit pour armoires L≥1600

COMPARTIMENT PORTE-CÂBLES H=200 SUR TOIT

SCS SLS

Compartiment de rangement H=200 mm en acier inox AISI 304L (Wnr 1.4307) satiné fin type scotch-brite, pouvant être inspecté sur tous les côtés, fermé avec une bride sur la partie supérieure avec un indice de protection IP20.

Utilisé comme boîtier de câbles ou barres de distribution ou comme simple ouverture de dispositifs montés sur le toit.

Il est équipé d'un système qui permet le levage de l'armoire sur les anneaux situés au-dessus du compartiment en question.

Il est fourni en kit de montage ou sur demande pré-assemblé.

Code	Description
STVP06040	COMPARTIMENT TOIT STEEL H=200 ENTRÉE CÂBLES 600x400
STVP08040	COMPARTIMENT TOIT STEEL H=200 ENTRÉE CÂBLES 800x400
STVP10040	COMPARTIMENT TOIT STEEL H=200 ENTRÉE CÂBLES 1000x400
STVP12040	COMPARTIMENT TOIT STEEL H=200 ENTRÉE CÂBLES 1200x400
STVP16040	COMPARTIMENT TOIT STEEL H=200 ENTRÉE CÂBLES 1600x400
STVP06050	COMPARTIMENT TOIT STEEL H=200 ENTRÉE CÂBLES 600x500
STVP08050	COMPARTIMENT TOIT STEEL H=200 ENTRÉE CÂBLES 800x500
STVP10050	COMPARTIMENT TOIT STEEL H=200 ENTRÉE CÂBLES 1000x500
STVP12050	COMPARTIMENT TOIT STEEL H=200 ENTRÉE CÂBLES 1200x500
STVP16050	COMPARTIMENT TOIT STEEL H=200 ENTRÉE CÂBLES 1600x500

Code	Description
STVP06060	COMPARTIMENT TOIT STEEL H=200 ENTRÉE CÂBLES 600x600
STVP08060	COMPARTIMENT TOIT STEEL H=200 ENTRÉE CÂBLES 800x600
STVP10060	COMPARTIMENT TOIT STEEL H=200 ENTRÉE CÂBLES 1000x600
STVP12060	COMPARTIMENT TOIT STEEL H=200 ENTRÉE CÂBLES 1200x600
STVP16060	COMPARTIMENT TOIT STEEL H=200 ENTRÉE CÂBLES 1600x600
STVP06080	COMPARTIMENT TOIT STEEL H=200 ENTRÉE CÂBLES 600x800
STVP08080	COMPARTIMENT TOIT STEEL H=200 ENTRÉE CÂBLES 800x800
STVP10080	COMPARTIMENT TOIT STEEL H=200 ENTRÉE CÂBLES 1000x800
STVP12080	COMPARTIMENT TOIT STEEL H=200 ENTRÉE CÂBLES 1200x800
STVP16080	COMPARTIMENT TOIT STEEL H=200 ENTRÉE CÂBLES 1600x800

ACCESSOIRES

KIT PORTE INTERNE MONTÉE SUR CHARNIÈRES

SCS SLS

Porte interne montée sur charnières réalisée en acier inox AISI 304L (Wnr 1.4307) satiné fin type Scotch-brite.

Fixée à l'intérieur à 75 mm de la porte externe (autres profondeurs de fixation sur demande); grâce au châssis de fermeture fourni elle garantit un indice de protection IP20.

Dotée de 2 serrures à 1/4 de tour avec insert double ailette; pour les armoires à 1 porte l'ouverture est réversible, alors que pour celles à 2 portes (avec montant central) les charnières sont sur les côtés de l'armoire et la fermeture est vers le centre.

Fournie en kit de montage ou pré-montée. Il est possible de demander les perçages sur un dessin. Le poids maximum conseillé à appliquer à la porte est de 35 kg.

Code	Description
SKCP6018	KIT PORTE INTERNE ARMOIRE STEEL L=600 H=1800
SKCP6020	KIT PORTE INTERNE ARMOIRE STEEL L=600 H=2000
SKCP8018	KIT PORTE INTERNE ARMOIRE STEEL L=800 H=1800
SKCP8020	KIT PORTE INTERNE ARMOIRE STEEL L=800 H=2000
SKCP1018	KIT PORTE INTERNE ARMOIRE STEEL L=1000 H=1800
SKCP1020	KIT PORTE INTERNE ARMOIRE STEEL L=1000 H=2000

Code	Description
SKCP1218	KIT PORTE INTERNE ARMOIRE STEEL L=1200 H=1800 MONTAGE SUR VERSION AVEC MONTAGE CENTRAL
SKCP1220	KIT PORTE INTERNE ARMOIRE STEEL L=1200 H=2000 MONTAGE SUR VERSION AVEC MONTAGE CENTRAL
SKCP1618	KIT PORTE INTERNE ARMOIRE STEEL L=1600 H=1800 MONTAGE SUR VERSION AVEC MONTAGE CENTRAL
SKCP1620	KIT PORTE INTERNE ARMOIRE STEEL L=1600 H=2000 MONTAGE SUR VERSION AVEC MONTAGE CENTRAL

KIT PRIORITÉS D'OUVERTURE

SCS SLS

Accessoire conçu pour permettre de donner une priorité d'ouverture entre deux portes avec fermeture adjacente.

À utiliser sur les armoires à 2 portes avec montant central.

Fourni en kit de montage ou sur demande pré-assemblé.

Code	Description
SAC068	KIT PRIORITÉ OUVERTURE PORTES STEEL

KIT ÉTAGÈRE PORTE PC POUR INTÉRIEUR PORTE ARMOIRES

SCS SLS

Kit étagère interne porte pour soutenir un PC portable à utiliser pour les armoires ayant des portes d'une largeur de 600 mm et 800 mm.

Le kit est composé du battant et des supports avec rails à ergots correspondants.

Le positionnement est réglable en hauteur sur le renfort interne de la porte.

Ils ne peuvent pas être montés sur les armoires L=1200 mm sans montant sur la porte prioritaire.

Ils ne peuvent pas être montés sur les armoires hauteur inférieure à 1800 mm.

Fourni en kit de montage ou pré-monté (sur demande).

Code	Description
SAC058/600	KIT BATTANT PORTE PC INTERNE PORTE ARMOIRE L=600 STEEL
SAC058/800	KIT BATTANT PORTE PC INTERNE PORTE ARMOIRE L=800 STEEL

DISPOSITIF POUR BLOCAGE PORTE OUVERTE

SCS SLS LD LC LE

Dispositif qui bloque la porte en position ouverte, en évitant la fermeture accidentelle. Il peut être fourni en kit de montage ou sur demande pré-assemblé.

Des perçages ou l'application de goujons électrosoudés pourraient être nécessaires pour le montage.

Code	Description
SAC048	BLOQUE-PORTE OUVERTURE POUR ARMOIRES STEEL

ACCESSOIRES

PORTE DE PROTECTION EN LEXAN TRANSPARENTE

SCS LD LC LE

Portes transparentes réalisées en acier inox AISI 304L (Wnr 1.4307) satiné fin type Scotch-brite.

Elles sont utilisées pour protéger avec un indice de protection IP66 perçages ou instruments.

Le panneau transparent en Lexan antichoc permet de voir les dispositifs montés sous la protection de porte.

L'ouverture des protections de porte est réversible et peut être à 90° ou 180°, selon l'application.

Elle est fournie en kit de montage avec le gabarit correspondant pour le perçage ou pré-montée sur demande.

Elles peuvent être montées sur n'importe quel produit où il y a une surface assez large permettant la fixation (à vérifier avec le bureau technique).

Code	Description	N° Points de fermeture
SVPN30306U	PORTE DE PROTECTION L=300 H=300	1
SVPN30386U	PORTE DE PROTECTION L=300 H=380	1
SVPN30456U	PORTE DE PROTECTION L=300 H=450	2
SVPN38306U	PORTE DE PROTECTION L=380 H=300	1
SVPN38386U	PORTE DE PROTECTION L=380 H=380	1
SVPN38606U	PORTE DE PROTECTION L=380 H=600	2
SVPN40506U	PORTE DE PROTECTION L=400 H=500	2
SVPN45306U	PORTE DE PROTECTION L=450 H=300	1
SVPN45456U	PORTE DE PROTECTION L=450 H=450	2
SVPN45606U	PORTE DE PROTECTION L=450 H=600	2
SVPN50706U	PORTE DE PROTECTION L=500 H=700	2
SVPN60386U	PORTE DE PROTECTION L=600 H=380	2
SVPN60456U	PORTE DE PROTECTION L=600 H=450	2
SVPN60606U	PORTE DE PROTECTION L=600 H=600	2
SVPN60756U	PORTE DE PROTECTION L=600 H=750	2
SVPN60906U[***]	PORTE DE PROTECTION L=600 H=900	2
SVPN601206U[***]	PORTE DE PROTECTION L=600 H=1200	2
SVPN75756U[***]	PORTE DE PROTECTION L=750 H=750	2
SVPN751006U[***]	PORTE DE PROTECTION L=750 H=1000	2
SVPN801206U[***]	PORTE DE PROTECTION L=800 H=1200	2
SVPN90606U[***]	PORTE DE PROTECTION L=900 H=600	2

1. Vue frontale modèles ***

MONTAGE DES CHARNIÈRES AVEC OUVERTURE DE PORTE DE PROTECTION À 180°
(à vérifier selon l'application)

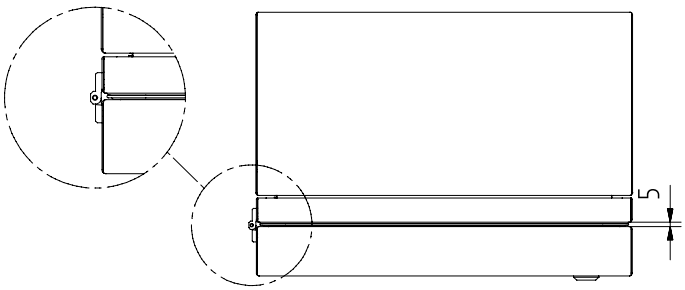

MONTAGE DES CHARNIÈRES AVEC OUVERTURE DE PORTE DE PROTECTION À 90°

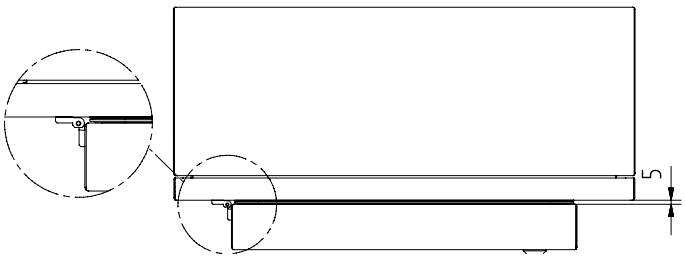

PANNEAU LEXAN TRANSPARENT

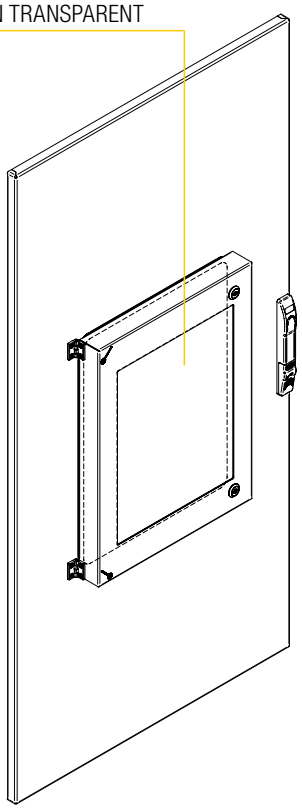

VERSION AVEC 1 POINT DE FERMETURE

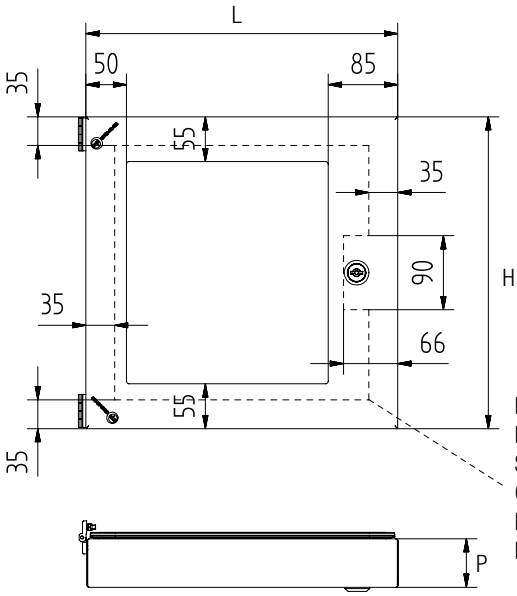

VERSION AVEC 2 POINTS DE FERMETURE

ESPACE UTILE DE PERÇAGE SURPORTE CAISSE AVEC PORTE DE PROTECTION

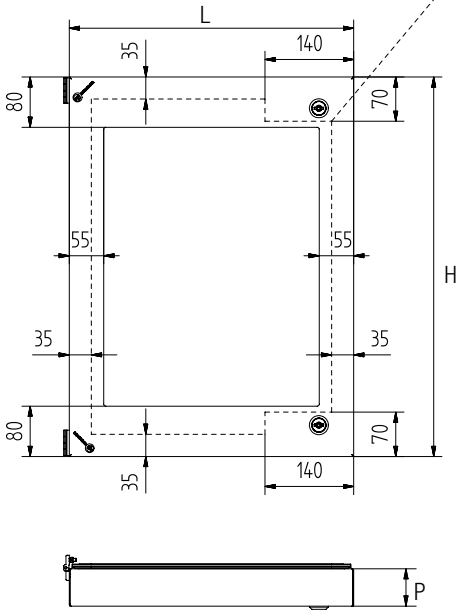

1. VUE FRONTALE MODÈLES ***

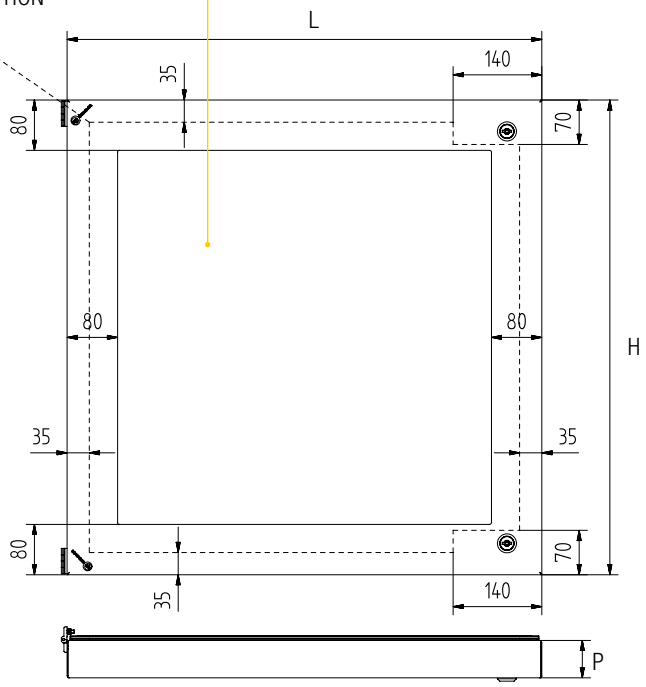

ACCESSOIRES

ÉTRIERS DE SUPPORT PLAFONNIER D'ÉCLAIRAGE

SCS SLS

Étriers en tôle galvanisée pré-percés et prévus pour le montage de plafonniers ou d'autres dispositifs d'éclairage sur la partie haute avant interne de l'armoire.

Fournis en kit de montage.

Ils ne peuvent pas être montés dans les armoires standards art. SCS6012040, SCS6016040, SCS8012040, SCS8014040.

Code	Description
SAC042/600	ÉTRIER DE SUPPORT PLAFONNIER ARMOIRE L=600 STEEL
SAC042/800	ÉTRIER DE SUPPORT PLAFONNIER ARMOIRE L=800 STEEL
SAC042/1000	ÉTRIER DE SUPPORT PLAFONNIER ARMOIRE L=1000 STEEL

ÉTRIERS D'ANCRAGE DES CÂBLES À L'ENTRÉE DE LA BRIDE INFÉRIEURE

SCS SLS

Étriers en tôle galvanisée pré-percés et prévus pour la fixation des câbles en entrée par le bas à travers la bride passe-câbles inférieure.

Ils permettent un positionnement ordonné et rationnel des câbles vers la plaque de montage.

Positionnement réglable.

Ils ne peuvent pas être montés sur les armoires standards art. SCS6012040, SCS6016040, SCS8012040, SCS8014040.

Fournis en kit de montage.

Code	Description
SAC056/600	ÉTRIER D'ANCRAGE CÂBLES ARMOIRE L=600 STEEL
SAC056/800	ÉTRIER D'ANCRAGE CÂBLES ARMOIRE L=800 STEEL
SAC056/1000	ÉTRIER D'ANCRAGE CÂBLES ARMOIRE L=1000 STEEL

ÉTRIERS DE SUPPORT GOULOTTE SUR PORTE

SCS SLS

Étriers en tôle galvanisée pré-percés et prévus pour le montage de canal porte-câbles ou d'autres dispositifs sur la partie interne de l'armoire.

La fixation se fait à l'aide des vis fournies sur les trous du tubulaire raidisseur interne porte.

Ils ne peuvent pas être montés sur les armoires L=1200 mm sans montant sur la porte prioritaire.

Ils ne peuvent pas être montés sur les armoires hauteur inférieure à 1800 mm.

Fournis en kit de montage.

Code	Description
SAC045/600	SUPPORT POUR GOULOTTE SUR PORTE L=600 STEEL
SAC046/800	SUPPORT POUR GOULOTTE SUR PORTE L=800 STEEL
SAC047/1000	SUPPORT POUR GOULOTTE SUR PORTE L=1000 STEEL

ÉTRIERS DE SUPPORT ÉLÉMENTS LOURDS ZONE INFÉRIEURE

SCS SLS

Étriers très robustes en tôle galvanisée pré-percés et prévus pour le montage d'éléments lourds sur la base interne de l'armoire.

La fixation se fait à l'horizontale avec les vis fournies sur les trous des renforts internes pré-percés en profondeur du châssis de l'armoire.

Ils ne peuvent pas être montés sur les armoires standards art. SCS6012040, SCS6016040, SCS8012040, SCS8014040.

Fournis en kit de montage.

Code	Description
SAC053/600	ÉTRIER DE SUPPORT ÉLÉMENTS LOURDS ARMOIRE L=600 STEEL
SAC053/800	ÉTRIER DE SUPPORT ÉLÉMENTS LOURDS ARMOIRE L=800 STEEL
SAC053/1000	ÉTRIER DE SUPPORT ÉLÉMENTS LOURDS ARMOIRE L=1000 STEEL

ACCESSOIRES

PLAQUE DE MONTAGE PIÈCE DE RECHANGE

SCS SLS

Elle doit être considérée pièce de rechange car toutes les armoires possèdent la plaque de montage.

Code	Description
PFD060120	PLAQUE DE MONTAGE ARMOIRE STEEL L=600 H=1200
PFD060140	PLAQUE DE MONTAGE ARMOIRE STEEL L=600 H=1400
SPF060180	PLAQUE DE MONTAGE ARMOIRE STEEL L=600 H=1800
SPF060200	PLAQUE DE MONTAGE ARMOIRE STEEL L=600 H=2000
PFD080120	PLAQUE DE MONTAGE ARMOIRE STEEL L=800 H=1200
PFD080140	PLAQUE DE MONTAGE ARMOIRE STEEL L=800 H=1400
SPF080180	PLAQUE DE MONTAGE ARMOIRE STEEL L=800 H=1800

Code	Description
SPF080200	PLAQUE DE MONTAGE ARMOIRE STEEL L=800 H=2000
SPF100180	PLAQUE DE MONTAGE ARMOIRE STEEL L=1000 H=1800
SPF100200	PLAQUE DE MONTAGE ARMOIRE STEEL L=1000 H=2000
SPF120180	PLAQUE DE MONTAGE ARMOIRE STEEL L=1200 H=1800
SPF120200	PLAQUE DE MONTAGE ARMOIRE STEEL L=1200 H=2000
SPF160180	PLAQUE DE MONTAGE ARMOIRE STEEL L=1600 H=1800
SPF160200	PLAQUE DE MONTAGE ARMOIRE STEEL L=1600 H=2000

KIT DE SÉCURITÉ PLAQUE DE MONTAGE INTRODUCTION FRONTALE DES ARMOIRES

SCS SLS

Étriers très robustes en tôle galvanisée pré-percés et prévus pour le montage d'éléments lourds sur la base interne de l'armoire.

La fixation se fait à l'horizontale avec les vis fournies sur les trous des renforts internes pré-percés en profondeur du châssis de l'armoire.

Ils ne peuvent pas être montés sur les armoires standards art. SCS6012040, SCS6016040, SCS8012040, SCS8014040.

Fournis en kit de montage.

Code	Description
SAC057	KIT DE SÉCURITÉ PLAQUE DE MONTAGE ARMOIRES

COUPLE MONTANTS RACK 19” L=600

SCS SLS

Kit composé de 2 profils réalisés en AISI 304L (Wnr 1.4307), pré-percés à pas pour l’application d’instrument rack 19” à l’intérieur d’armoires ayant une largeur de 600 mm.

Sur l’armoire H=1800 la capacité des montants rack 19” est de 37 unités HE et de 42 unités HE sur l’armoire H=2000. Fournis en kit de montage.

Code	Description
SACMRACK6018	COUPLES MONTÉS RACK 19” STEEL 600x1800 37 U HE
SACMRACK6020	COUPLES MONTÉS RACK 19” STEEL 600x2000 42 U HE

PANNEAU DE FERMETURE RACK 19”

SCS SLS

Panneaux de remplissage pour fermer les zones non utilisées des châssis ou des montants rack 19”.

Réalisés en acier inox AISI 304L (Wnr 1.4307) satiné fin type Scotch-brite.

Code	Description
EACRACK1HE	PANNEAU DE FERMETURE RACK 19” 1HE
EACRACK2HE	PANNEAU DE FERMETURE RACK 19” 2HE
EACRACK3HE	PANNEAU DE FERMETURE RACK 19” 3HE
EACRACK4HE	PANNEAU DE FERMETURE RACK 19” 4HE
EACRACK5HE	PANNEAU DE FERMETURE RACK 19” 5HE

COUPLE DE GUIDES TÉLESCOPIQUES

SCS SLS

En fer nickelé à utiliser pour extraire les étagères et tiroirs en réalisations spéciales sur spécification du client.

Ils permettent l’extraction totale de toute la longueur du rail en question et garantissent un support solide également pour les poids jusqu’à 30 kg.

Code	Description
ACC068_300	COUPLE DE GUIDES TÉLESCOPIQUES L300/628
ACC068_500	COUPLE DE GUIDES TÉLESCOPIQUES L500/1021

ACCESSOIRES

POIGNÉES ET CLÉS

SCS SLS LD LC LE

Poignées, carillons et clés les plus utilisées pour armoires et pupitres.

Sur demande peut être fourni tout type de poignée avec tout type d'insert comme forme et matériau de fabrication.

SAC055 SAC054

ACC018

VERSION POUR ARMOIRES

SCS SLS

À ne pas utiliser pour les armoires standards ayant une hauteur inférieure à 1800 mm.

SAC054_1

SAC054_C

Code	Description
SAC054	POIGNÉE POLYAMIDE INSERT DOUBLE-BARRE 3 mm LOGO MPGAMMA (sans clé)
SAC055	POIGNÉE EN POLYAMIDE AVEC CLÉ À NUMÉRO DE CODE EK333
SAC054_5	POIGNÉE POLYAMIDE INSERT DOUBLE-BARRE 5 mm (avec clé)
SAC054_Q7	POIGNÉE POLYAMIDE INSERT CARRÉ 7 mm (avec clé)
SAC054_Q8	POIGNÉE POLYAMIDE INSERT CARRÉ 8 mm (avec clé)
SAC054_T	POIGNÉE POLYAMIDE INSERT TRIANGLE (avec clé)
SAC050	POIGNÉE INOX INSERT DOUBLE-BARRE 3 mm (sans clé)
SAC051	POIGNÉE INOX AVEC CLÉ À NUMÉRO DE CODE EK333
SAC050_5	POIGNÉE INOX INSERT DOUBLE-BARRE 5 mm (avec clé)
SAC050_Q7	POIGNÉE INOX INSERT CARRÉ 7 mm (avec clé)
SAC050_Q8	POIGNÉE INOX INSERT CARRÉ 8 mm (avec clé)
SAC050_T	POIGNÉE INOX INSERT TRIANGLE (avec clé)
SAC052	POIGNÉE EN "T" EN POLYAMIDE GH=18 mm AVEC CLÉ À NUMÉRO DE CODE EK333
SAC052_C	POIGNÉE EN "T" EN POLYAMIDE GH=18 mm (sans clé)
ACC018	CLÉ DOUBLE-BARRE 3 mm EN ZAMAK NOIRE
SAC054_1	CARILLON LONG POLYAMIDE AVEC TIGES EN INOX
SAC054_1C	CARILLON COURT ZAMAK (uniquement pour poignée en T)

SAC051

SAC050

SAC052_C

SAC052

Remarque technique: les poignées avec insert en polyamide ne sont pas interchangeables avec les poignées en inox et les poignées en "T" car la fente sur la porte est différente.

VERSIONS POUR PUPITRES

LD LC LE

Code	Description
ACC016	SERRAGE DOUBLE-BARRE EN ACIER INOX 304L
ACC016_Q	SERRURE INSERT CARRÉ 8 mm EN ACIER INOX 304L
ACC016_T	SERRURE INSERT TRIANGLE 8 mm EN ACIER INOX 304L
ACC016_IG	SERRURE POUR NORMES D'HYGIÈNE EN ACIER INOX 316L
ACC017_1	SERRURE ÉCROU PAPILLON À NUMÉRO DE CODE EK333
ACC017_1_C	SERRURE ÉCROU PAPILLON CHROMÉ AVEC CLÉ À NUMÉRO DE CODE EK333
ACC018	CLÉ DOUBLE-BARRE 3 mm EN ZAMAK NOIRE
ACC020	POIGNÉE EN "T" EN POLYAMIDE GH=18 mm AVEC CLÉ À NUMÉRO DE CODE EK333

ACC016_L
ACC016

ACC017_1_L
ACC017_1

ACC016_Q_L
ACC016_Q

ACC017_1_C_L
ACC017_1_C

VERSIONS POUR BATTANT INCLINÉ 10° PUPITRES

LD LE

Code	Description
ACC016_L	SERRAGE DOUBLE-BARRE EN ACIER INOX 304L
ACC016_Q_L	SERRURE INSERT CARRÉ 8 mm EN ACIER INOX 304L
ACC016_T_L	SERRURE INSERT TRIANGLE 8 mm EN ACIER INOX 304L
ACC016_IG_L	SERRURE POUR NORMES D'HYGIÈNE EN ACIER INOX 316L
ACC017_1_L	SERRURE ÉCROU PAPILLON À NUMÉRO DE CODE EK333
ACC017_1_C_L	SERRURE ÉCROU PAPILLON CHROMÉ AVEC CLÉ À NUMÉRO DE CODE EK333
ACC018	CLÉ DOUBLE-BARRE 3 mm EN ZAMAK NOIRE
ACC020_L	POIGNÉE EN "T" EN POLYAMIDE GH=18 mm AVEC CLÉ À NUMÉRO DE CODE EK333

ACC016_T_L
ACC016_T

ACC018

ACC020_L
ACC020

ACC016_IG_L
ACC016_IG

ACCESSOIRES

PORTE-SCHÉMAS

VERSION EN PLASTIQUE

SCS SLS LD LC LE

Réalisé en plastique orange auto-adhésif, pour les schémas de format A4.

Code	Description
ACC028	PORTE-SCHÉMAS GRAND (260x240x30)

VERSION EN MÉTAL

SCS SLS

Réalisée, en tôle galvanisée, ample et spacieuse, à monter à l'intérieur des portes des armoires.

La fixation se fait au moyen de vis auto-taraudeuses sur les trous du tubulaire raidisseur à l'intérieur des portes.

Elles ne peuvent pas être montées sur la porte avec priorité d'ouverture sur les armoires L=1200 dans la version sans montant et sur les armoires standards ayant des hauteurs inférieures à 1800 mm.

Code	Description
SAC041/600	PORTE-SCHÉMAS EN TÔLE GALVANISÉE L=600
SAC041/800	PORTE-SCHÉMAS EN TÔLE GALVANISÉE L=800
SAC041/1000	PORTE-SCHÉMAS EN TÔLE GALVANISÉE L=1000

JOINTS CONDUCTEURS

SCS SLS LD LC LE

Indiqués pour la réalisation de coffrets et armoires spéciaux dans lesquelles il est nécessaire d'atténuer les effets des ondes électromagnétiques.

Sont disponibles aussi bien dans la version enfilée (à monter sur un bord droit de tôle) que dans celle adhésive.

Code	Description
ACC027_1	JOINT EN EMC RECOUVERT DE TISSU SATMET (EURO/MÈTRE ENFILÉ)
ACC027_2	JOINT ADHÉSIF 10X4 RECOUVERT EN TISSU SATMET (EURO/MÈTRE)

SYSTÈMES DE FILTRAGE À LABYRINTHE AVEC CAPUCHON INOX ET SYSTÈMES DE VENTILATION CORRESPONDANTS

SCS SLS LD LC LE

Les systèmes de filtrage sont complètement réalisés en acier inox AISI 304L (Wnr 1.4307) avec un système protège-éclaboussures à labyrinthe.

Ils sont montés complètement à l'extérieur de la structure, en facilitant le remplacement du chiffon filtrant sans accéder à l'intérieur du tableau.

Ils sont tous prévus pour être associés aux systèmes de ventilation MPGAMMA (les ventilateurs doivent être montés à l'intérieur du tableau) et sont fournis en kit avec gabarit de perçage et, sur demande, il est possible d'effectuer les perçages sur la structure à l'usine.

Code	Description	À associer à
ACC014	GROUPE FILTRE INOX À LABYRINTHE SIMPLE L=190 H=280 P=40	ACC015
ACC036	GROUPE FILTRE INOX À LABYRINTHE GRAND L=250 H=300 P=60	ACC035

CODE ACC014

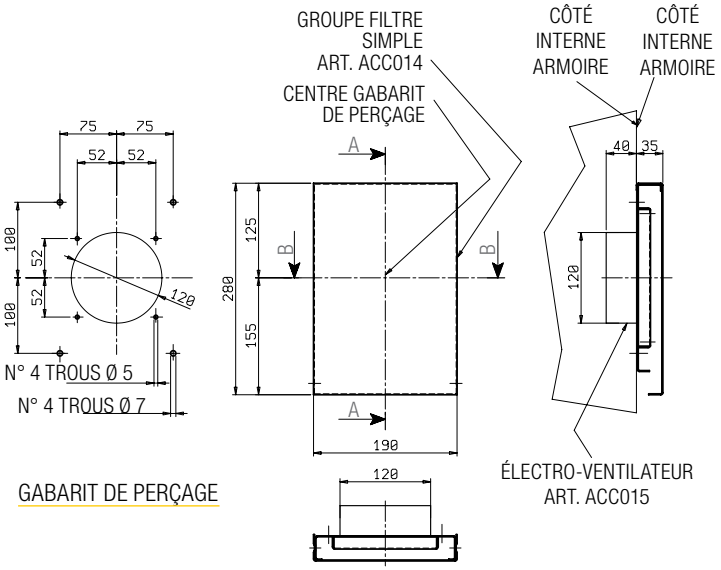

GABARIT DE PERÇAGE

CODE ACC036

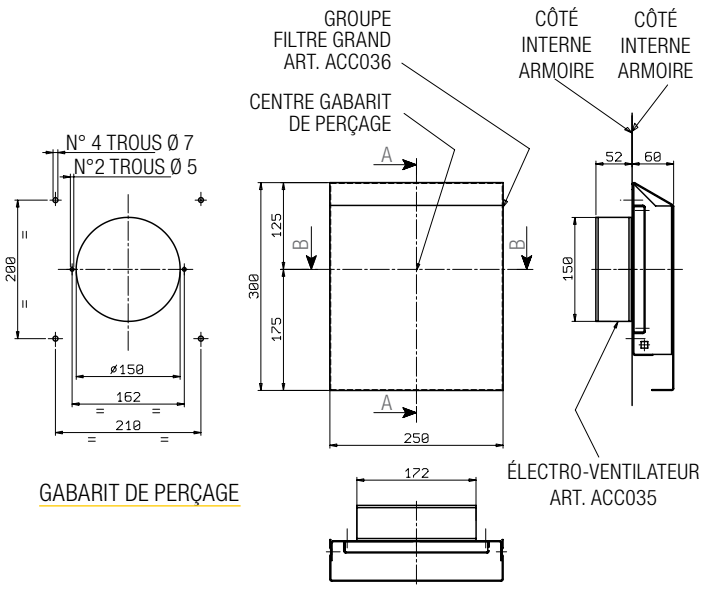

GABARIT DE PERÇAGE

ACCESSOIRES

Code	Description	À associer à
ACC038	COLONNE D'AÉRATION INOX À LABYRINTHE L=300 H=300 P=80	ACC035

CODE ACC038

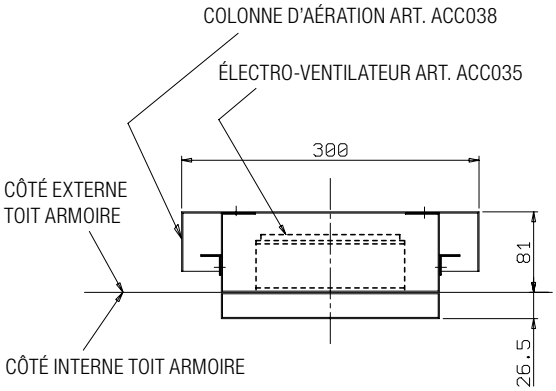

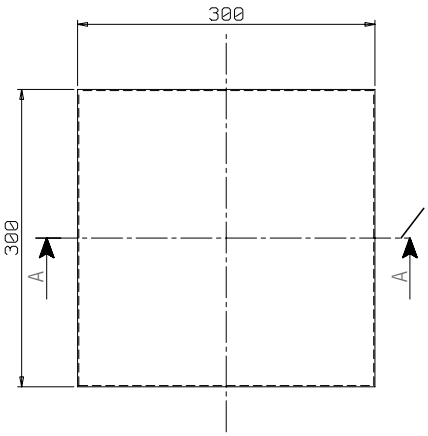

GABARIT DE PERÇAGE

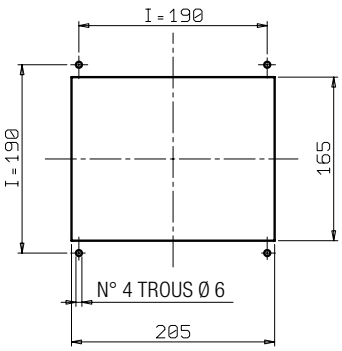

Code	Description	À associer à
ACC015	ÉLECTRO-VENTILATEUR AXIAL 230V 50/60 HZ DIM.120x120 AVEC GRILLE DE PROTECTION INTERNE DÉBIT D'AIR NOMINAL 156 M3/H À 50 HZ (RENDEMENT 75%)	ACC014
ACC015_120VAC	ÉLECTRO-VENTILATEUR AXIAL 120V AC 50/60 HZ DIM.120x120 AVEC GRILLE DE PROTECTION INTERNE DÉBIT D'AIR NOMINAL 156 M3/H À 50 HZ (RENDEMENT 75%)	ACC014
ACC015_24V DC	ÉLECTRO-VENTILATEUR AXIAL 24V DC 50/60 HZ DIM.120x120 AVEC GRILLE DE PROTECTION INTERNE DÉBIT D'AIR NOMINAL 156 M3/H (RENDEMENT 75%)	ACC014
ACC035	ÉLECTRO-VENTILATEUR AXIAL 230V 50/60 HZ DIAM.150 AVEC GRILLE DE PROTECTION INTERNE DÉBIT D'AIR NOMINAL 324 M3/H A 50 Hz (RENDEMENT 75%)	ACC036
ACC035_120VAC	ÉLECTRO-VENTILATEUR AXIAL 120V AC 50/60 HZ DIAM.150 AVEC GRILLE DE PROTECTION INTERNE DÉBIT D'AIR NOMINAL 324 M3/H A 50 HZ (RENDEMENT 75%)	ACC036
ACC035_24V DC	ÉLECTRO-VENTILATEUR AXIAL 24V DC 50/60 HZ DIAM.150 AVEC GRILLE DE PROTECTION INTERNE DÉBIT D'AIR NOMINAL 324 M3/H (RENDEMENT 75 %)	ACC036

CODE ACC015-ACC035

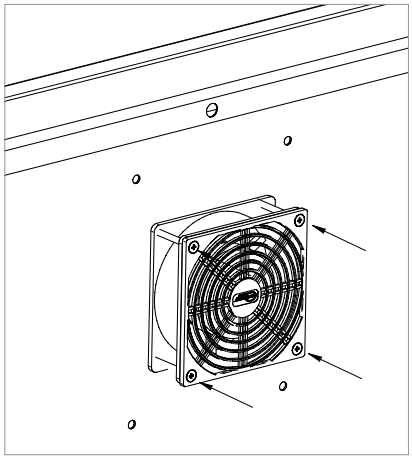

CONSEILS POUR L'APPLICATION

Au niveau de la prédisposition à l'usine, le perçage sur la porte est sûrement plus gérable (coûts et temps de livraison réduits) par rapport au perçage sur les côtés.

Un système d'échange thermique complet est en général composé de 2 groupes de filtrage ou d'un groupe de filtrage et d'une colonne d'aération et, le cas échéant, d'un ventilateur.

Un filtre doit être monté sur la partie basse, l'autre sur la partie haute (si possible aux antipodes du tableau).

Nous conseillons de monter le ventilateur sur le filtre placé en bas, afin d'y faire entrer l'air. Mettre ensuite en légère surimpression le tableau, pour favoriser l'échange thermique grâce au chauffage de l'air, qui a donc tendance à monter et sortir du filtre placé en haut (ou de la colonne).

Des fois ce type d'application ne donne pas de bons résultats à cause de la possibilité de formation de bulles de chaleur, dues à la géométrie et à la disposition des appareils sur la plaque de montage. Dans ce cas il faut augmenter le nombre de filtres et de ventilateurs ou choisir un système de conditionnement parmi le vaste choix de la société MPGAMMA.

Si les dispositifs qui chauffent le plus sont placés sur la partie haute du tableau, il est conseillé d'ajouter un ventilateur sur le filtre en haut (ou sur la colonne), réglé afin d'expulser l'air chaud.

Pour inverser le flux d'air d'un ventilateur il suffit de le tourner de manière symétrique. Les systèmes de ventilation pouvant être associés aux filtres en inox MPGAMMA sont disponibles en différentes tensions et débits. Des perçages supplémentaires en plus de ceux des filtres ne sont pas nécessaires.

Le couplage filtre-ventilateur (avec l'élément filtrant en bonnes conditions de nettoyage) réduit en moyenne le débit d'air de 25-30%.

DIAGRAMME DE SÉLECTION DES GROUPES DE VENTILATION AVEC FILTRE

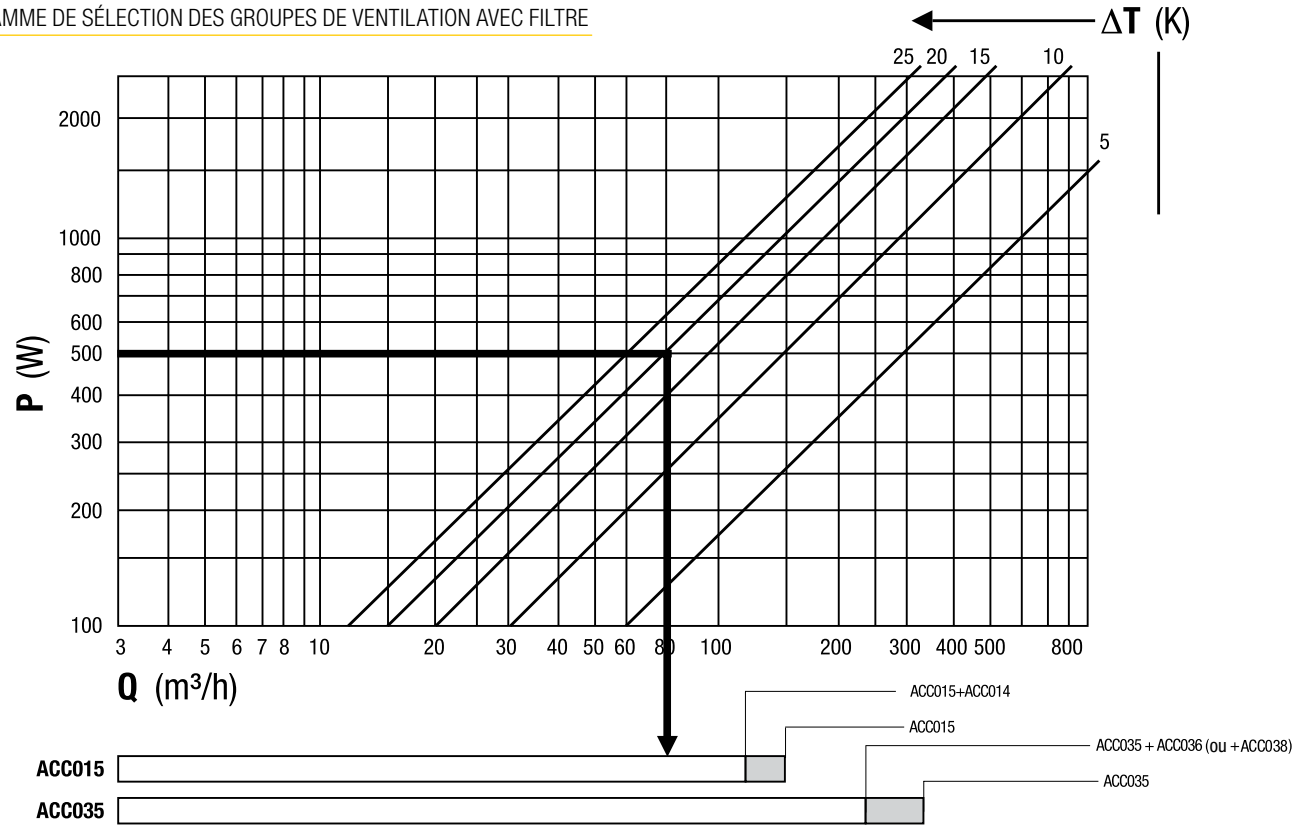

Le débits sur le graphique concernent les filtres standards.

Q = Débit d'air
P = Puissance dissipée dans l'armoire
ΔT = Différence de température

Exemple:

Puissance dissipée	500 W	**Unité choisie ACC015 + ACC014**
Différence de température	20 K	
Débit d'air nécessaire	80 m³/h	

ACCESSOIRES

CAPUCHONS DE PROTECTION INOX EXTERNES POUR LES SYSTÈMES DE VENTILATION/FILTRAGE EN PLASTIQUE

SCS SLS LD LC LE

Les protections en acier inox AISI 304L (Wnr 1.4307) permettent d'augmenter l'indice de protection des systèmes de ventilation et de filtrage en plastique de la série FAN_____MPX e FIL_____MPX.

Elles sont conçues pour résister aux directs et puissants jets d'eau, mais également aux liquides détergents qui, en pratique, sont utilisés pour la désinfection des installations alimentaires et pharmaceutiques.

Quelques trous suffisent pour le montage, il faut les faire sur la structure à côté des fentes pour les systèmes de filtrage/ventilation.

Code	Description
HPS115	CAPUCHON INOX POUR FILTRE/VENTILATEUR DIMENSIONS 115x115
HPS150	CAPUCHON INOX POUR FILTRE/VENTILATEUR DIMENSIONS 150x150
HPS250	CAPUCHON INOX POUR FILTRE/VENTILATEUR DIMENSIONS 250x250
HPS325	CAPUCHON INOX POUR FILTRE/VENTILATEUR DIMENSIONS 325x325

REMARQUES

TABLEAU DES CORRESPONDANCES DES ACCESSOIRES/PRODUITS

SCS SLS LD LC LE
SOCLES DE LEVAGE **P 18**

SCS SLS LD LC LE
BRIDE ENTRÉE CÂBLES À BAÏONNETTE... **P 19**

SCS SLS LD LC LE
KIT ROUES PIVOTANTES **P 19**

SCS SLS LD LC LE
KIT PIEDS DE LEVAGE **P 20**

SCS SLS COMPARTIMENTS PORTE-CÂBLES H=200 SUR TOIT **P 21**

SCS SLS KIT PORTE INTERNE MONTÉE SUR CHARNIÈRES **P 22**

SCS SLS
KIT PRIORITÉS D'OUVERTURE **P 22**

SCS SLS KIT ÉTAGÈRE PORTE PC POUR INTÉRIEUR PORTE ARMOIRES **P 23**

SCS SLS LD LC LE DISPOSITIF POUR BLOCAGE PORTE OUVERTE **P 23**

SCS LD LC LE PORTE DE PROTECTION EN LEXAN TRANSPARENTE **P 24**

SCS SLS ÉTRIERS DE SUPPORT PLAFONNIER D'ÉCLAIRAGE **P 26**

SCS SLS ETRIERS D'ANCRAGE DES CABLES A L'ENTREE DE LA BRIDE INFERIEURE **P 26**

SCS SLS ÉTRIERS DE SUPPORT GOULOTTE SUR PORTE **P 27**

SCS SLS ETRIERS DE SUPPORT ELEMENTS LOURDS ZONE INFERIEURE **P 27**

SCS SLS PLAQUE DE MONTAGE PIECE DE RECHANGE **P 28**

SCS SLS KIT DE SÉCURITÉ PLAQUE DE MONTAGE INTRODUCTION FRONTALE DES ARMOIRES **P 28**

SCS SLS COUPLE MONTANTS RACK 19" L=600 **P 29**

SCS SLS PANNEAU DE FERMETURE RACK 19" **P 29**

SCS SLS COUPLE DE GUIDES TÉLESCOPIQUES **P 29**

SCS SLS LD LC LE
POIGNÉES ET CLÉS **P 30**

SCS SLS LD LC LE
PORTE-SCHÉMAS **P 32**

SCS SLS LD LC LE
JOINTS CONDUCTEURS **P 32**

SCS SLS LD LC LE SYSTÈMES DE FILTRAGE À LABYRINTHE AVE CAPUCHON INOX ET SYSTÈMES DE VENTILATION CORRESPONDANTS **P 33**

SCS SLS LD LC LE CAPUCHONS DE PROTECTION INOX EXTERNES POUR LES SYSTÈMES DE VENTILATION/FILTRAGE EN PLASTIQUE **P 36**

TABLEAU
CORRESPONDANCES
ACCESSOIRES
PRODUITS

IDEAgency.it

MPGAMMA

VALEUR INOXYDABLE

FRA- 04-2017 - Rev. 00

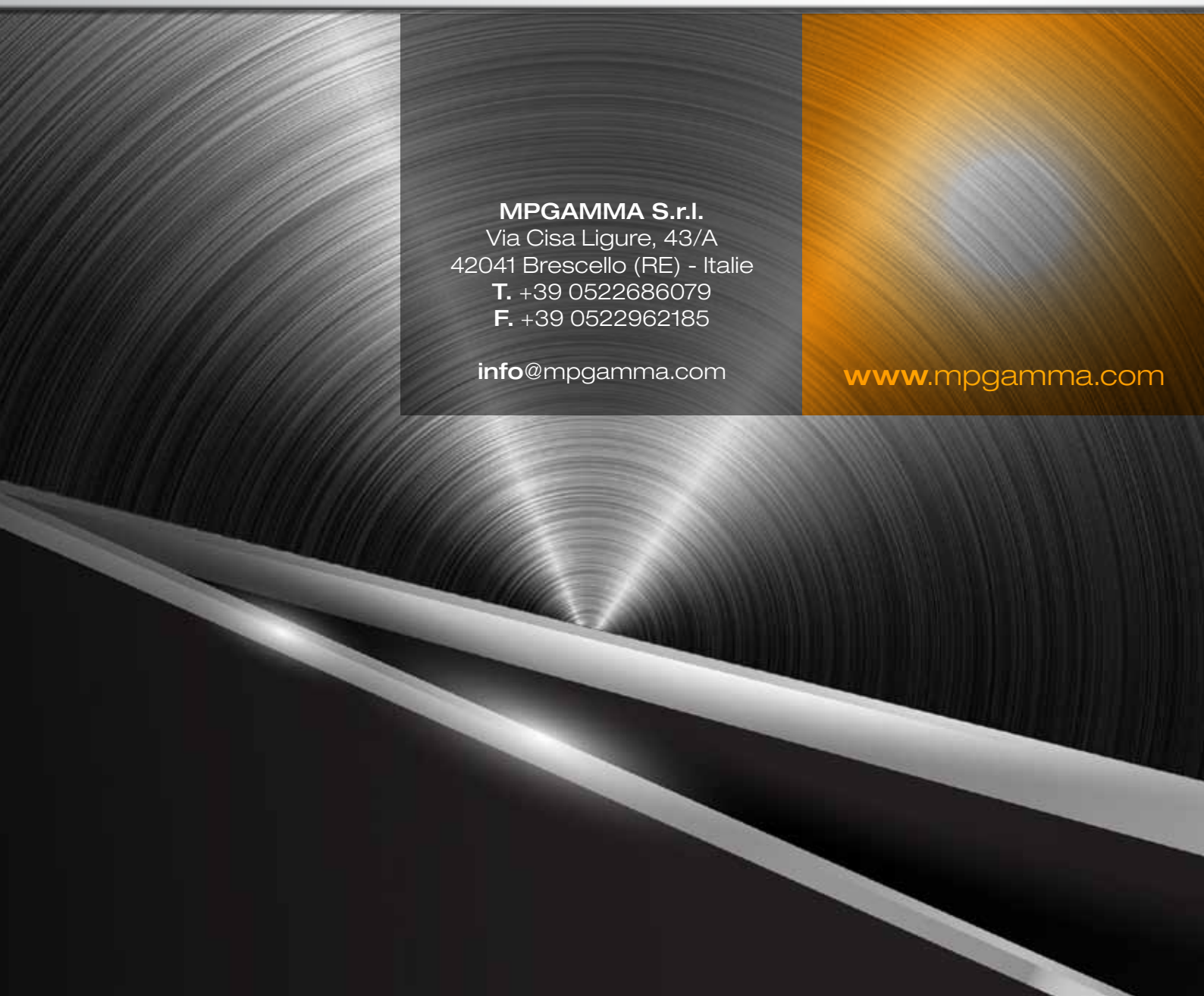

MPGAMMA S.r.l.
Via Cisa Ligure, 43/A
42041 Brescello (RE) - Italie
T. +39 0522686079
F. +39 0522962185

info@mpgamma.com

www.mpgamma.com

MPGAMMA

VALORE INOSSIDABILE

SYSTÈME
D'ARMOIRES MODULAIRES

FR

Avec une tradition industrielle consolidée, la société MPGAMMA est l'une des réalités de production de boîtiers en acier inoxydable les plus significatives dans tout le panorama national et européen.

Connaissance et apprentissage continu, facteurs qui sont perçus et qui se vivent à tout moment de la journée, pour garantir et accroître l'engagement, pour regarder au-delà des frontières.

La recherche continue et l'orientation constante vers de nouvelles technologies de production se concrétisent dans la réalisation de chaque produit.

L'interaction parfaite entre investissements, technologie et expérience génère un produit de qualité. Les certifications qualitatives sont fondamentales pour pouvoir garantir la sécurité maximum à notre clientèle.

Les investissements, certification d'entreprise et de produit sont la carte de visite d'une entreprise organisée et solide. Tous nos processus de production et logistiques se fixent un seul objectif: l'équilibre.

QUALITÉ
TECHNOLOGIE
EXPÉRIENCE

MPGAMMA
VALORE INOSSIDABILE

QUALITÉ DU SERVICE

- Personnalisation du produit, perçages et pré-usinages.
- Produits spéciaux sur dessin.
- Flexibilité élevée.
- Temps de livraison rapides.
- Vaste disponibilité de magasin.
- Distribution directe sur tout le territoire national et étranger.
- Capacité de satisfaire toute exigence du client.

QUALITÉ DE L'ORGANISATION

- Production effectuée conformément aux normes internationales UNI EN ISO 9001.
- Gestion des processus en qualité totale.
- Qualification du personnel.
- Programme de production vaste et flexible.
- Installations de construction totalement automatisées.
- Technologies de production à l'avant-garde.
- Personnel de soudure qualifié conformément aux normes UNI EN ISO 14732:2013 et UNI EN ISO 9606-1:2013.

QUALITÉ DU PRODUIT

- Acier inoxydable AISI 304L DIN 1.4307 EN X 2 CrNi 18-09 AISI 316L DIN 1.4404 EN X 2 CrNiMo 17-12-2.
- Soudures TIG, MIG, CMT avec degré de finition élevé.
- Processus de soudure qualifié selon 15614-1:2012 WPQR (Welding Procedure Qualification Record).
- Accessoires complètement en acier inoxydable.
- Protection anti-rayure de la tôle et emballage de sécurité.
- Conformité aux directives plus récentes pour l'hygiène de l'industrie alimentaire.

INDEX

PRODUITS

SYSTÈME D'ARMOIRES MODULAIRES "EGO" PORTE PLEINE
SÉRIE EMP 6

SYSTÈME D'ARMOIRES MODULAIRES "EGO" PORTE TRANSPARENTE
SÉRIE EML 14

SYSTÈME D'ARMOIRES MODULAIRES "SPEED" À PORTE PLEINE
SÉRIE SPD 20

SYSTÈME D'ARMOIRES MODULAIRES "SPEED" PORTE TRANSPARENTE
SÉRIE SLD 28

REMONTÉES DE CÂBLES POUR COMBINAISON DES ARMOIRES MODULAIRES "EGO" ET "SPEED"
SÉRIE ERCM-2 – SÉRIE SRCM 34

ACCESSOIRES

PANNEAUX LATÉRAUX 40
SOCLES DE LEVAGE 40
BRIDE ENTRÉE DE CÂBLES À BAÏONNETTE AVEC PASSE-CÂBLES EN CAOUTCHOUC 42
KIT ROUES PIVOTANTES 42
KIT PIEDS DE LEVAGE 43
KIT ANNEAUX RAIDISSEURS POUR LEVAGE DES ARMOIRES 44
PLAQUE GALVANISÉE DE COMPENSATION POUR COMBINAISON PLAQUES DE MONTAGE DES ARMOIRES AVEC MATÉRIEL DE FIXATION 44
KIT DE COMBINAISON NÉCESSAIRE POUR ASSEMBLER DEUX ARMOIRES 45
GUIDES DE COULISSEMENT POUR INTRODUCTION LATÉRALE DES PLAQUES DE MONTAGE 46
CLOISON DE SÉPARATION MÉCANIQUE ENTRE DEUX ARMOIRES 46
KIT PORTE INTERNE MONTÉE SUR CHARNIÈRES 47
KIT PRIORITÉ D'OUVERTURE 47
MODULE POUR LEVIER SECTIONNEUR POUR LE MARCHÉ DE L'AMÉRIQUE DU NORD 48
KIT D'INTERBLOCAGE DE PRIORITÉ D'OUVERTURE DES PORTES POUR ARMOIRES EN BATTERIE 49
DISPOSITIF POUR BLOCAGE PORTE OUVERTE 50
KIT PORTE ARRIÈRE POUR ARMOIRES 50
CHÂSSIS PIVOTANT RACK 19" POUR ARMOIRE L=800 51
CHÂSSIS FIXE RACK 19" POUR ARMOIRES L=800 51
MONTANTS RACK 19" POUR ARMOIRES L=600 52
ÉTRIERS DE SUPPORT DE BARRE DIN 52
KIT INTERRUPTEURS MODULAIRES 53
PANNEAUX PLEINS POUR CHÂSSIS DES INTERRUPTEURS MODULAIRES DES ARMOIRES (PIÈCE DE RECHANGE) 54
PANNEAUX RAINURÉS POUR CHÂSSIS DES INTERRUPTEURS MODULAIRES (PIÈCE DE RECHANGE) 54
KIT PLAQUE DE MONTAGE PARTIELLE 55
ÉTRIERS PRÉ-PERCÉS DE PROFONDEUR POUR AGENCEMENT INTÉRIEUR DES ARMOIRES 55
PORTE DE PROTECTION EN LEXAN TRANSPARENTE 56
COMPARTIMENTS PORTE-CÂBLES H = 200 SUR TOIT 58
TOIT DE PROTECTION CONTRE LA PLUIE HYGIÉNIQUE 59
PLAQUE DE MONTAGE 60
KIT DE SÉCURITÉ DE LA PLAQUE DE MONTAGE D'INTRODUCTION FRONTALE DES ARMOIRES 61
ÉTRIERS DE SUPPORT DES ÉLÉMENTS LOURDS DANS LA ZONE INFÉRIEURE 61
ÉTRIERS DE SUPPORT PLAFONNIER D'ÉCLAIRAGE 62
PAIRE DE GUIDES TÉLESCOPIQUES 62
ÉTRIERS D'ANCRAGE DES CÂBLES À L'ENTRÉE DE LA BRIDE INFÉRIEURE 62
KIT ÉTAGÈRE PORTE-PC POUR L'INTÉRIEUR DE LA PORTE DES ARMOIRES 63
ÉTRIERS DE SUPPORT DU CANIVEAU À CÂBLES SUR PORTE 63
POIGNÉES ET CLÉS 64
PORTE-SCHÉMAS 66
JOINTS CONDUCTEURS 66
SYSTÈMES DE FILTRAGE À LABYRINTHE AVEC CAPUCHON INOX ET SYSTÈMES DE VENTILATION CORRESPONDANTS 67
CAPUCHONS DE PROTECTION INOX EXTERNES POUR LES SYSTÈMES DE VENTILATION/FILTRAGE EN PLASTIQUE 70

ARMOIRES MODULAIRES “EGO” PORTE PLEINE

Séries EMP

Le système d’armoires modulaires en acier inoxydable EGO à porte pleine, de la série EMP, est le résultat de l’innovation et de la polyvalence et permet de la composer de plusieurs façons. Il garantit en outre la sécurité dans tous les locaux qui nécessitent qualité, hygiène et un indice de protection élevé.

CERTIFICATIONS

- Indice de protection IP66-IP69K-IK10 certifié par TÜV SUD selon la norme EN 62208.
- Indice de protection TYPE 1, 12, 4, 4X (marque cULus) selon UL50, 508A, 746C et CSA 22.2 No14,94 (sur demande).
- Appropriées à l’utilisation en atmosphère potentiellement explosive (Groupe -II-, Catégorie -3-, Zone -22,2-) avec l’application de l’accessoire KIT- ATEX-EMP-2-22.
- Processus de soudure qualifié selon 15614-1:2012 WPQR (Welding Procedure Qualification Record).

CARACTÉRISTIQUES

- Réalisé en acier inox AISI 304L (Wnr 1.4307).
- Châssis tubulaire ép. = 20/10 replié et pré-percé à pas DIN 25 mm, qu'il est possible de recouvrir de panneaux sur tous les côtés.
- Absence totale de trous passants pour une étanchéité hermétique parfaite.
- Finition extérieure SATINÉ FIN type Scotch-brite moyen.
- Porte frontale réversible et ouvrante au moins à 120°, avec 4 charnières intérieures en inox, poignée ergonomique en polyamide avec un insert inox à double panneton, 4 points de fermeture, tiges en acier inox.
- Châssis raidisseur sur l'intérieur de la porte en tubulaire solide en acier au carbone galvanisé et pré-percé à pas DIN 25 mm pour la fixation d'accessoires.
- Panneau arrière amovible avec des vis non saillantes en inox à tête cruciforme évasée.
- Protection de toit supérieure amovible.
- Bride passe-câbles inférieure, unique, étanche et amovible avec un système de crochets rapides.
- Joint d'étanchéité polyuréthane à application robotisée sur toutes les pièces ouvrantes et amovibles.
- Profils de buteé sur les joints inclinés pour éviter la stagnation des liquides.
- Portes et panneaux avec des bords anti-coupure pour une sécurité totale de l'opérateur.
- Plaque de montage en tôle galvanisée ép.=25/10 coulissante en profondeur avec surface de câblage augmentée, système d'introduction sur coulisses et dispositif de fixation rapide dans la position définitive.
- Vis et accessoires externes au joint entièrement réalisés en acier inox.
- Prise de terre conforme aux règlementations en vigueur.
- Système de levage à anneaux (compris).
- Exécution à 1 porte pour des largeurs allant jusqu'à 1000 mm.
- Exécutions à 2 portes avec fermeture au centre au moyen d'un montant central amovible pour les largeurs 1200 mm et 1600 mm.
- Sur les versions à 2 portes, la fermeture est au centre du montant central et les charnières se trouvent sur les côtés de la structure, les portes sont indépendantes et dotées de serrure.

PLUS SUR DEMANDE

- Perçages sur plan sur la porte, le toit, les côtés.
- Joints en silicone, résistants de - 50 °C à + 120 °C.
- Dimensions spéciales.
- Réalisations en AISI 316L ou avec d'autres aciers spéciaux.
- Accessoires génériques ou spécifiques.

1 PORTE

DÉTAIL PORTE FRONTALE

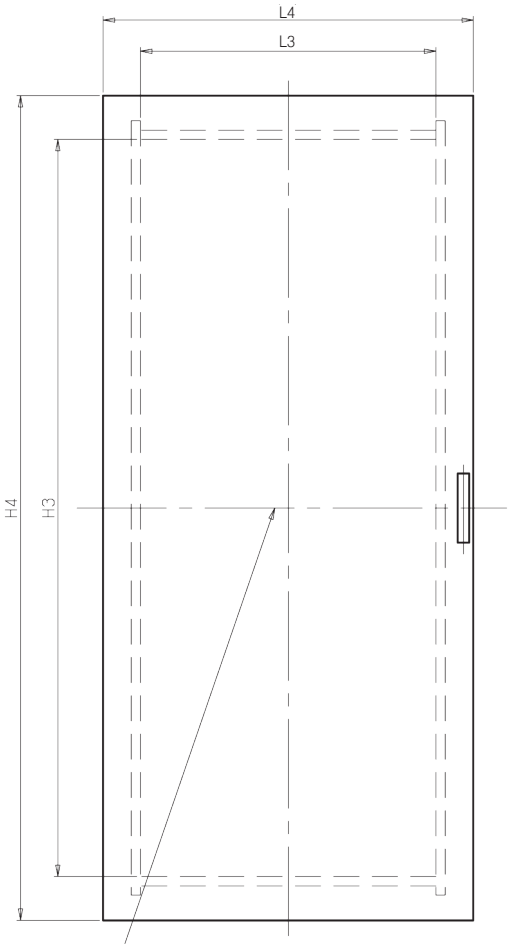

VUE FRONTALE SANS PORTE

L. TOT. = LM + 9 (AVEC PANNEAUX LATÉRAUX)

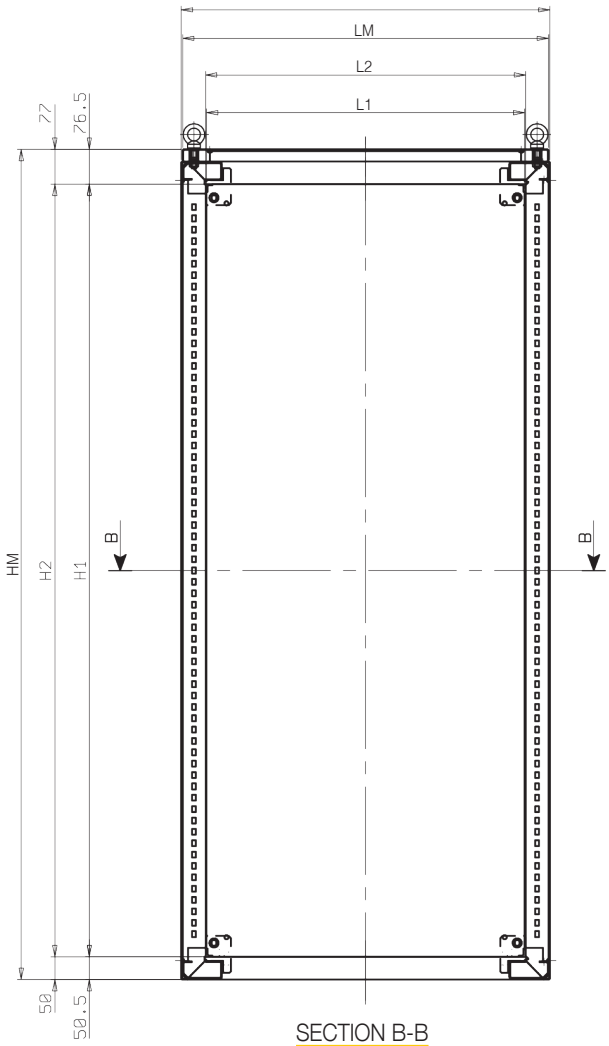

SECTION B-B

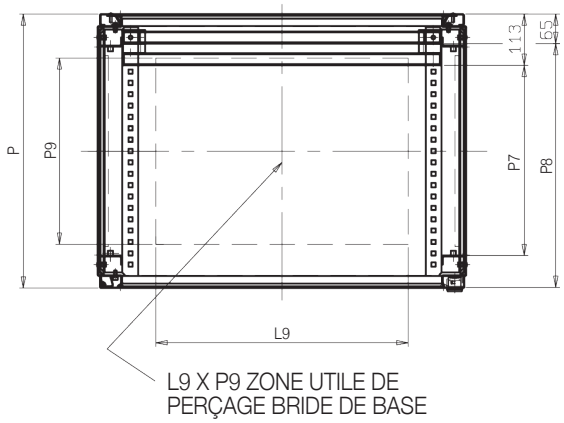

CODE ARTICLE	DIMENSIONS NOMINALES			NB PORTES	DIMENSIONS MAX.		DIM. UTILES ENTRÉE DE FACE		DIM. PLAQUE DE MONTAGE (COMPRISE)		DIM. PERÇAGE PORTE FRONTALE		DIMENSIONS PORTE FRONTALE		DIM. PERÇAGE PANNEAU LATÉRAL		PROF. UTILE D'INTRODUCTION LATÉRALE PLAQUE	PLAQUE PORTE INTR. FRONT. PLAQUE	DIM. PERÇAGE BRIDE INFÉRIEURE	
	L	H	P		LM	HM	L1	H1	L2	H2	L3	H3	L4	H4	H5	P5	P7	P8	L9	P9
EMP6018050	600	1800	500	1	605	1827	504	1700	500	1700	440	1600	602	1790	1685	325	305	435	355	310
EMP6020060	600	2000	600	1	605	2027	504	1900	500	1900	440	1800	602	1990	1885	425	405	535	355	410

VUE LATÉRALE AVEC
PANNEAU LATÉRAL

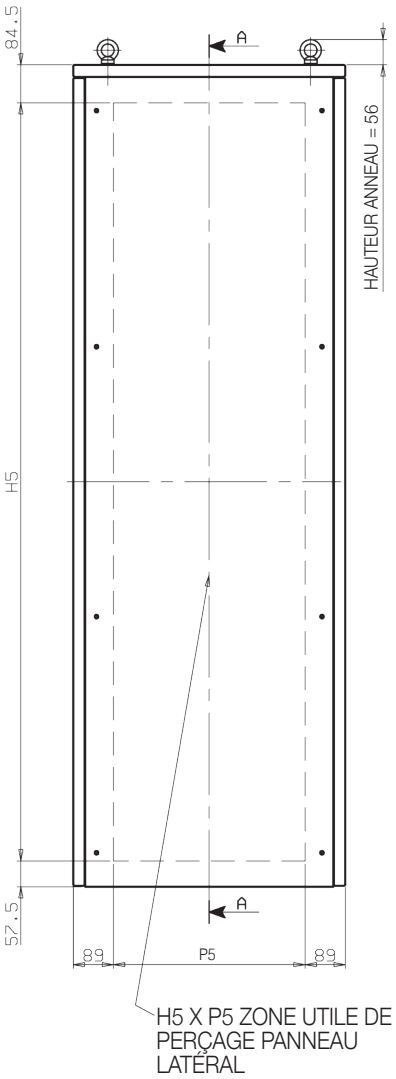

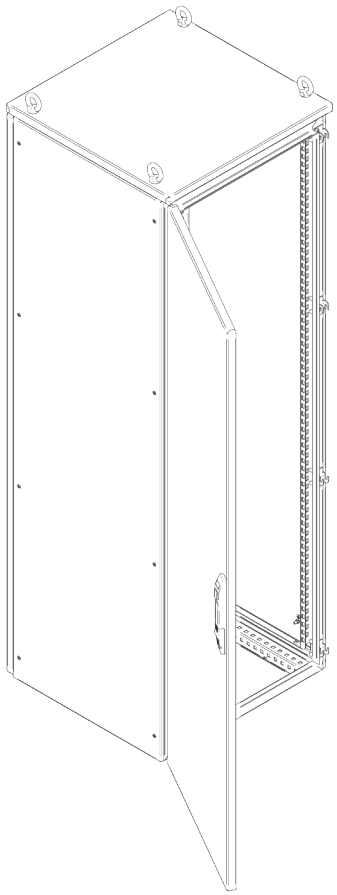

CODE ARTICLE	DIMENSIONS NOMINALES			NB PORTES	DIMENSIONS MAX.		DIM. UTILES ENTRÉE DE FACE		DIM. PLAQUE DE MONTAGE (COMPRISE)		DIM. PERÇAGE PORTE FRONTALE		DIMENSIONS PORTE FRONTALE		DIM. PERÇAGE PANNEAU LATÉRAL		PROF UTILE D'INTRODUCTION LATÉRALE PLAQUE	PLAQUE PORTE INTR. FRONT. PLAQUE	DIM. PERÇAGE BRIDE INFÉRIEURE	
	L	H	P		LM	HM	L1	H1	L2	H2	L3	H3	L4	H4	H5	P5	P7	P8	L9	P9
EMP8018050	800	1800	500	1	805	1827	704	1700	700	1700	640	1600	802	1790	1685	325	305	435	555	310
EMP8018060	800	1800	600	1	805	1827	704	1700	700	1700	640	1600	802	1790	1685	425	405	535	555	410
EMP8018080	800	1800	800	1	805	1827	704	1700	700	1700	640	1600	802	1790	1685	625	605	735	555	610
EMP8020050	800	2000	500	1	805	2027	704	1900	700	1900	640	1800	802	1990	1885	325	305	435	555	310
EMP8020060	800	2000	600	1	805	2027	704	1900	700	1900	640	1800	802	1990	1885	425	405	535	555	410
EMP8020080	800	2000	800	1	805	2027	704	1900	700	1900	640	1800	802	1990	1885	625	605	735	555	610

VERSION STANDARD À 2 PORTES SANS MONTANT CENTRAL AMOVIBLE

DÉTAIL PORTES FRONTALES AVEC FERMETURE AU CENTRE

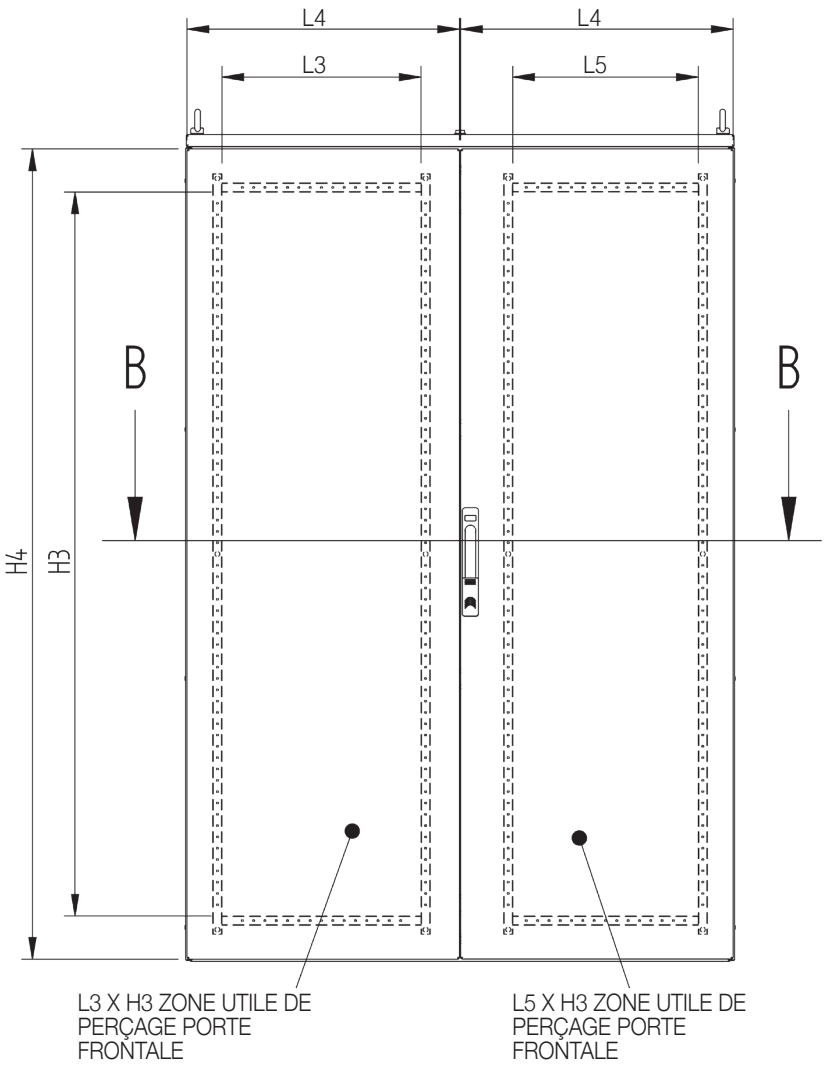

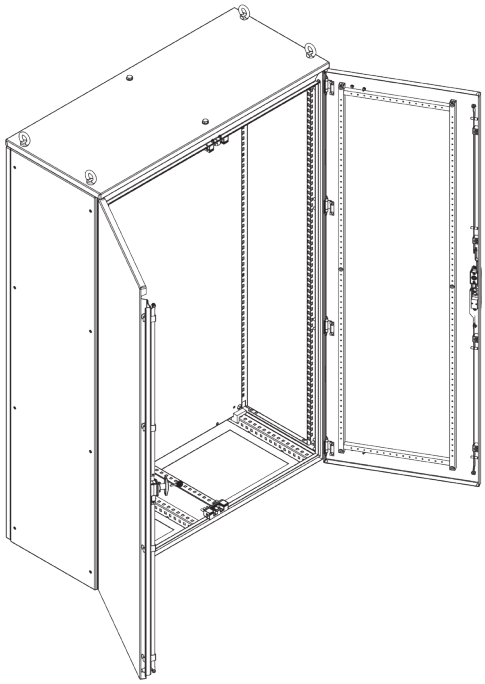

CODE ARTICLE	DIMENSIONS NOMINALES			NB PORTES	DIMENSIONS MAX.		DIM. UTILES ENTRÉE DE FACE		DIM. PLAQUE DE MONTAGE (COMPRISE)		DIM. PERÇAGE PORTE FRONTALE		DIMENSIONS PORTE FRONTALE			DIM. PERÇAGE PANNEAU LATÉRAL		PROF UTILE D'INTRODUCTION LATÉRALE PLAQUE	PLAQUE PORTE INTR. FRONT. PLAQUE	DIM. PERÇAGE BRIDE INFÉRIEURE	
	L	H	P		LM	HM	L1	H1	L2	H2	L3	H3	L4	L5	H4	H5	P5	P7	P8	L9	P9
EMP12018050	1200	1800	500	2 SM*	1210	1827	1109	1700	1105	1700	440	1600	602	410	1790	1685	325	305	435	365	310
EMP12020060	1200	2000	600	2 SM*	1210	2027	1109	1900	1105	1900	440	1800	602	410	1990	1885	425	405	535	365	410

*2 SM = 2 portes indépendantes sans montant central amovible - (IP66-IP69K-IK10)

VUE FRONTALE SANS PORTE

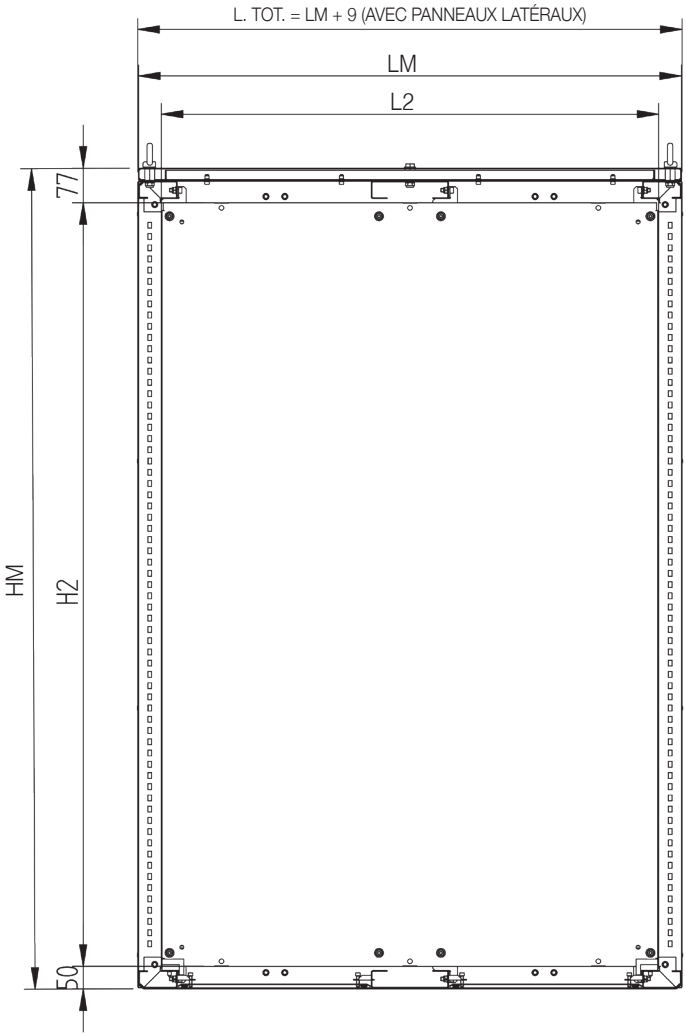

SECTION B-B

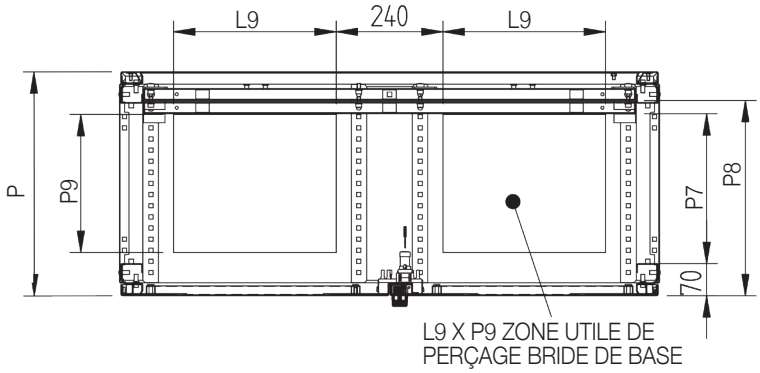

VUE LATÉRALE AVEC PANNEAU LATÉRAL EN OPTION

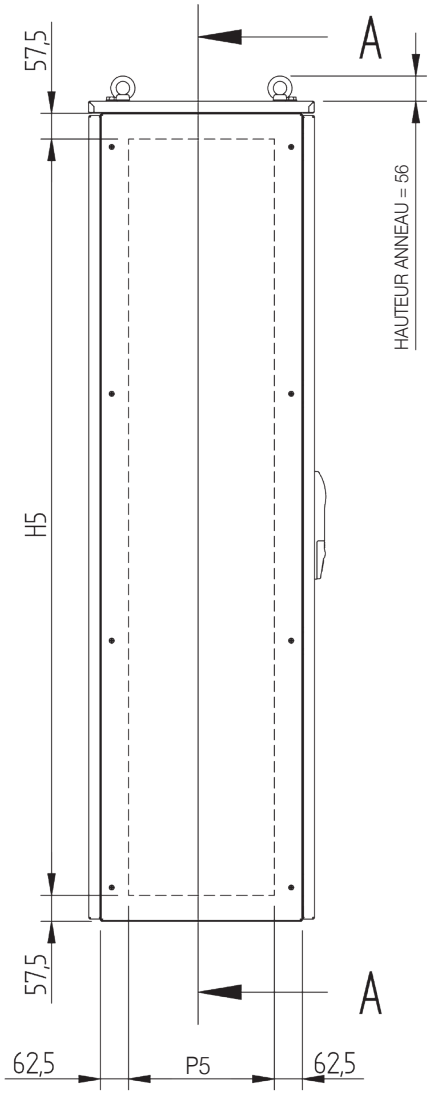

VERSION SUR DEMANDE

CODE ARTICLE	DIMENSIONS NOMINALES			NB PORTES	DIMENSIONS MAX.		DIM. UTILES ENTRÉE DE FACE		DIM. PLAQUE DE MONTAGE (COMPRISE)		DIM. PERÇAGE PORTE FRONTALE		DIMENSIONS PORTE FRONTALE		DIM. PERÇAGE PANNEAU LATÉRAL		PROF. UTILE D'INTRODUCTION LATÉRALE PLAQUE	PLAQUE PORTE INTR. FRONT. PLAQUE	DIM. PERÇAGE BRIDE INFÉRIEURE	
	L	H	P		LM	HM	L1	H1	L2	H2	L3	H3	L4	H4	H5	P5	P7	P8	L9	P9
EMP12018050CM	1200	1800	500	2 CM**	1210	1827	1109	1700	1105	1700	440	1600	602	1790	1685	325	305	435	365	310
EMP12020060CM	1200	2000	600	2 CM**	1210	2027	1109	1900	1105	1900	440	1800	602	1990	1885	425	405	535	365	410

2 CM** = 2 portes indépendantes avec montant central amovible (IP66-IP69K-IK10) - **version sur demande, se reporter au dessin page 12**

VERSION À 2 PORTES AVEC MONTANT CENTRAL AMOVIBLE

DÉTAIL DES PORTES FRONTALES AVEC FERMETURE AU CENTRE

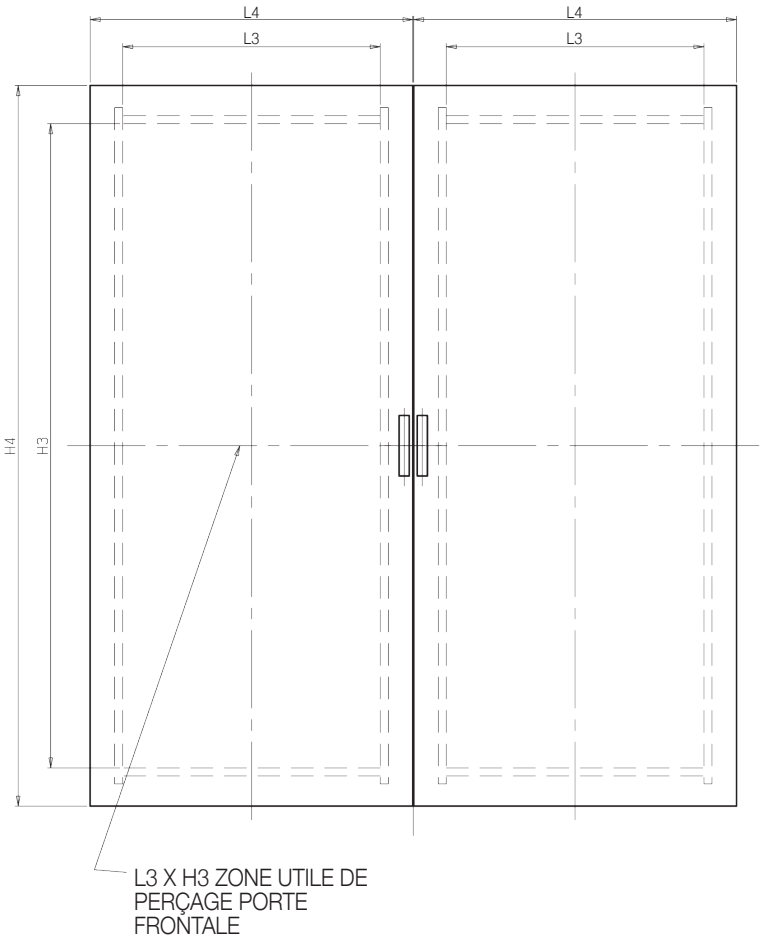

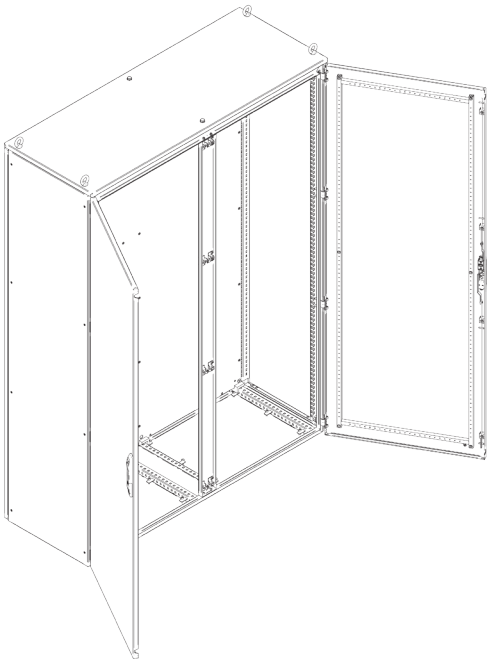

CODE ARTICLE	DIMENSIONS NOMINALES			NB PORTES	DIMENSIONS MAX.		DIM. UTILES ENTRÉE DE FACE		DIM. PLAQUE DE MONTAGE (COMPRISE)		DIM. PERÇAGE PORTE FRONTALE		DIMENSIONS PORTE FRONTALE		DIM. PERÇAGE PANNEAU LATÉRAL		PROF. UTILE D'INTRODUCTION LATÉRALE PLAQUE	PLAQUE PORTE INTR. FRONT. PLAQUE	DIM. PERÇAGE BRIDE INFÉRIEURE	
	L	H	P		LM	HM	L1	H1	L2	H2	L3	H3	L4	H4	H5	P5	P7	P8	L9	P9
EMP16018050	1600	1800	500	2 CM**	1610	1827	1509	1700	1505	1700	640	1600	802	1790	1685	325	305	435	565	310
EMP16018060	1600	1800	600	2 CM**	1610	1827	1509	1700	1505	1700	640	1600	1505	1790	1685	425	405	535	565	410
EMP16018080	1600	1800	800	2 CM**	1610	1827	1509	1700	1505	1700	640	1600	1505	1790	1685	625	605	735	565	610
EMP16020050	1600	2000	500	2 CM**	1610	2027	1509	1900	1505	1900	640	1800	1505	1990	1885	325	305	435	565	310
EMP16020060	1600	2000	600	2 CM**	1610	2027	1509	1900	1505	1900	640	1800	1505	1990	1885	425	405	535	565	410
EMP16020080	1600	2000	800	2 CM**	1610	2027	1509	1900	1505	1900	640	1800	802	1990	1885	625	605	735	565	610

**2 CM = 2 portes indépendantes avec montant central amovible (IP66-IP69K-IK10)

VUE FRONTALE SANS PORTE

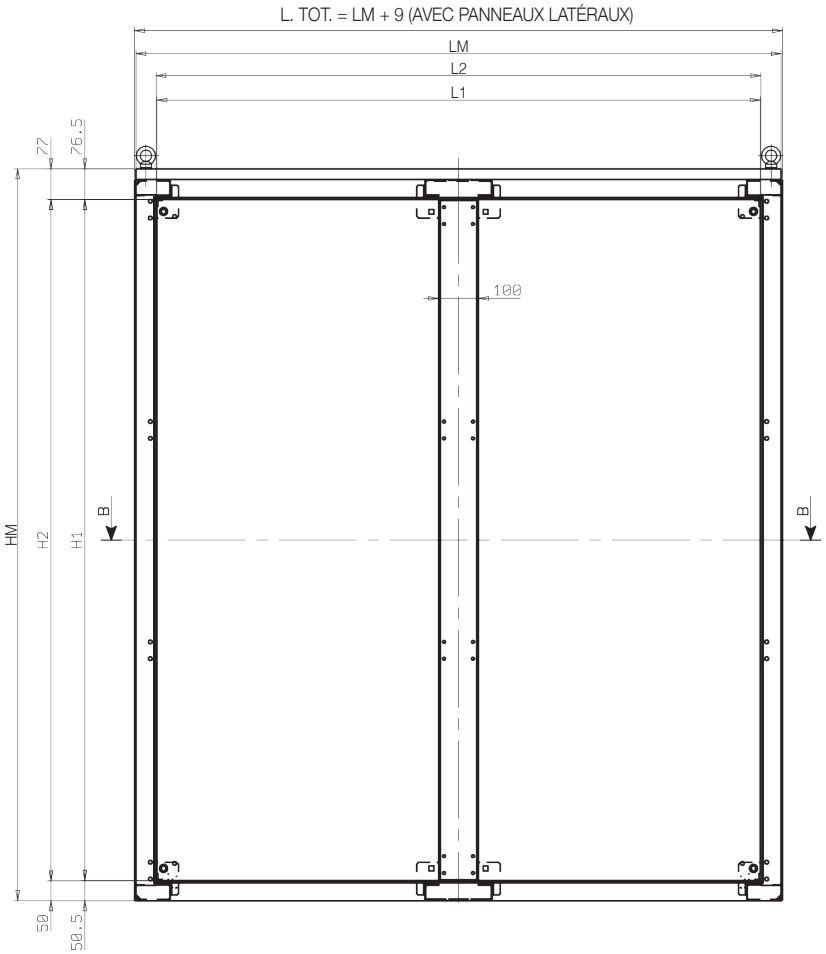

VUE LATÉRALE AVEC PANNEAU LATÉRAL

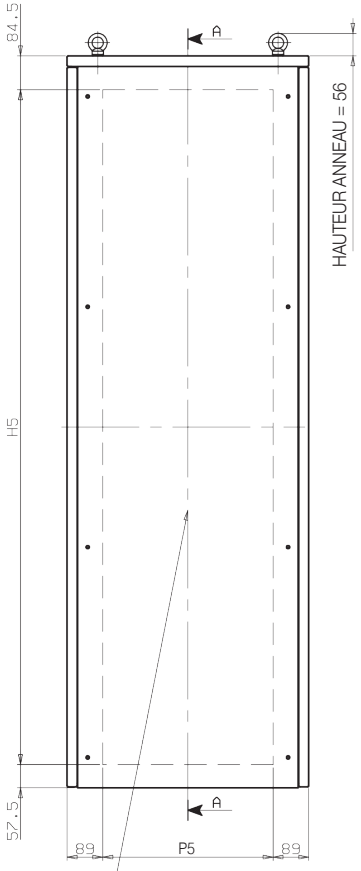

SECTION B-B

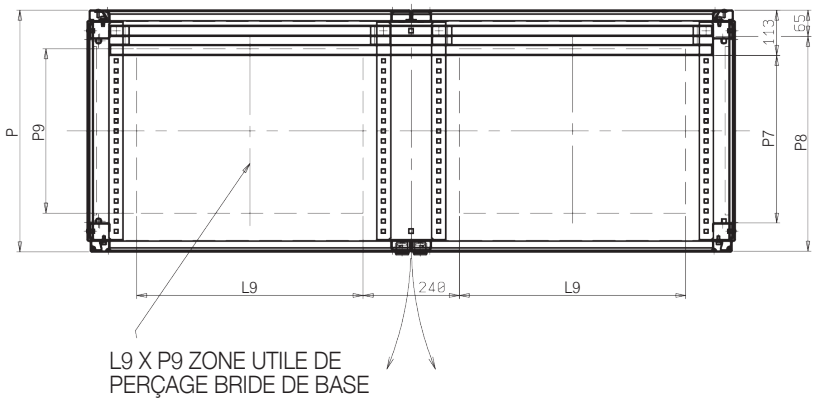

ARMOIRES MODULAIRES “EGO” PORTE TRANSPARENTE

Séries EML

Le système d’armoires modulaires en acier inoxydable EGO à porte transparente, de la série EML, est le résultat de l’innovation et de la polyvalence et permet de la composer de plusieurs façons. Il garantit en outre la sécurité dans tous les locaux qui nécessitent qualité, hygiène et un indice de protection élevé.

CERTIFICATIONS

- Indice de protection IP66-IP69K-IK10 certifié par TÜV SUD selon la norme EN 62208.
- Indice de protection TYPE 1, 12, 4, 4X (marque cULus) selon UL50, 508A, 746C et CSA 22.2 No 14,94 (sur demande).
- Appropriées à l’utilisation en atmosphère potentiellement explosive (Groupe -II-, Catégorie -3-, Zone -22,2-) avec l’application de l’accessoire KIT- ATEX-EML-2-22 et une fenêtre en verre stratifié.
- Processus de soudure qualifié selon 15614-1:2012 WPQR (Welding Procedure Qualification Record).

CARACTÉRISTIQUES

- Réalisé en acier inox AISI 304L (Wnr 1.4307).
- Châssis tubulaire ép. = 20/10 replié et pré-percé à pas DIN 25 mm, qu'il est possible de recouvrir de panneaux sur tous les côtés.
- Absence totale de trous passants pour une étanchéité hermétique parfaite.
- Finition extérieure SATINÉ FIN type Scotch-brite moyen.
- Porte frontale réversible avec un solide panneau transparent en LEXAN antichoc fixé avec un joint adhésif et avec un profil de blocage mécanique pour en garantir la durée dans le temps et dans toute condition d'utilisation.
- La porte est ouvrante à 120° minimum avec 4 charnières intérieures en inox, poignée ergonomique en polyamide avec insert inox à double panneton, 4 points de fermeture, tiges en acier inox.
- Châssis raidisseur sur l'intérieur de la porte en tubulaire d'acier au carbone galvanisé et pré-percé à pas DIN 25 mm pour la fixation d'accessoires.
- Panneau arrière amovible avec des vis non saillantes en inox à tête cruciforme évasée.
- Protection de toit supérieure amovible.
- Bride passe-câbles inférieure, unique, étanche et amovible avec un système de crochets rapides.
- Joint d'étanchéité polyuréthane à application robotisée sur toutes les pièces ouvrantes et amovibles.
- Profils de butée sur les joints inclinés pour éviter la stagnation des liquides.
- Portes et panneaux avec des bords anti-coupure pour une sécurité totale de l'opérateur.
- Plaque de montage en tôle galvanisée ép.=25/10 coulissante en profondeur avec surface de câblage augmentée, système d'introduction sur coulisses et dispositif de fixation rapide dans la position définitive.
- Vis et accessoires à l'extérieur du joint, entièrement réalisés en acier inox.
- Prise de terre conforme aux règlementations en vigueur.
- Système de levage à anneaux (compris).
- Exécution à 1 porte pour des largeurs allant jusqu'à 1000 mm.
- Exécutions à 2 portes avec fermeture au centre au moyen d'un montant central amovible pour les largeurs 1200 mm et 1600 mm.
- Sur les versions à 2 portes, la fermeture est au centre sur le montant central et les charnières se trouvent sur les côtés de la structure, les portes sont indépendantes et dotées de serrure.

PLUS SUR DEMANDE

- Perçages sur plan sur le toit et les côtés.
- Joints en silicone, résistants de - 50 °C à + 120 °C.
- Dimensions spéciales.
- Réalisations en AISI 316L ou avec d'autres aciers spéciaux.
- Accessoires génériques ou spécifiques.

1 PORTE

DÉTAIL ZONE TRANSPARENTE PORTE FRONTALE ET DIMENSIONS PORTE INTÉRIEURE

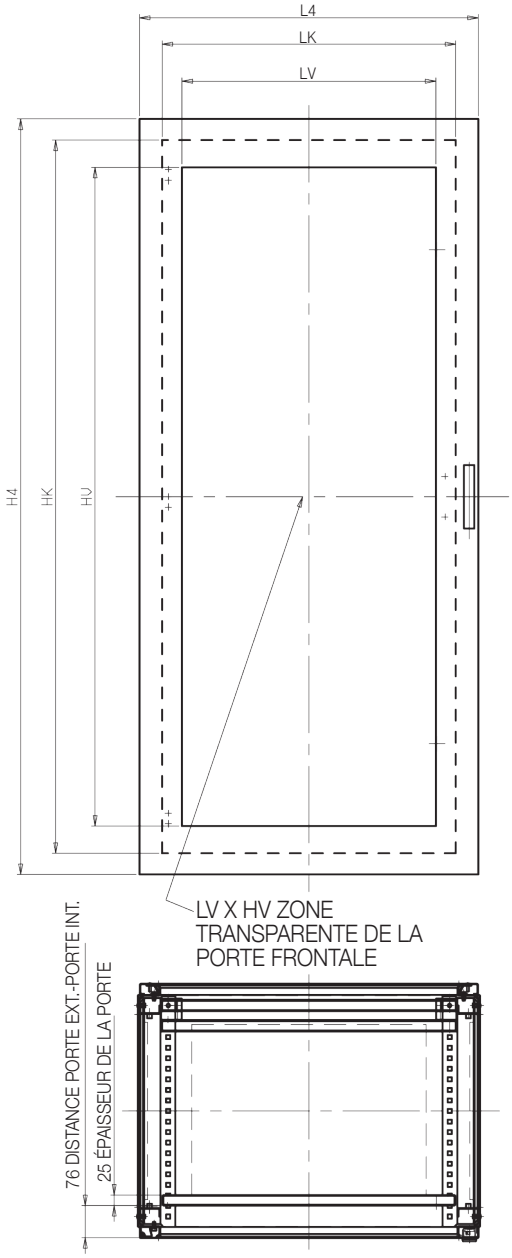

DÉTAIL PORTE INTÉRIEURE

CODE ARTICLE	DIMENSIONS NOMINALES			NB PORTES	DIMENSIONS MAX.		DIMENSIONS PANNEAU TRANSPARENT PORTE		DIMENSIONS PORTE INTÉRIEURE		DIM. UTILES ENTRÉE DE FACE		DIM. PLAQUE DE MONTAGE (COMPRISE)		DIMENSIONS PORTE FRONTALE		DIM. PERÇAGE PANNEAU LATÉRAL		PROF. UTILE D'INTR. LAT. PLAQUE	PORTE INTR. FRONT. PLAQUE	DIM. PERÇAGE BRIDE INFÉRIEURE	
	L	H	P		LM	HM	LV	HV	LK	HK	L1	H1	L2	H2	L4	H4	H5	P5	P7	P8	L9	P9
EML6018050	600	1800	500	1	605	1827	400	1560	495	1690	504	1700	500	1700	602	1790	1685	325	305	435	355	310
EML6020060	600	2000	600	1	605	2027	400	1760	495	1890	504	1900	500	1900	602	1990	1885	425	405	535	355	410
EML8018050	800	1800	500	1	805	1827	600	1560	695	1690	704	1700	700	1700	802	1790	1685	325	305	435	555	310
EML8018060	800	1800	600	1	805	1827	600	1560	695	1690	704	1700	700	1700	802	1790	1685	425	405	535	555	410

VUE FRONTALE
SANS PORTE

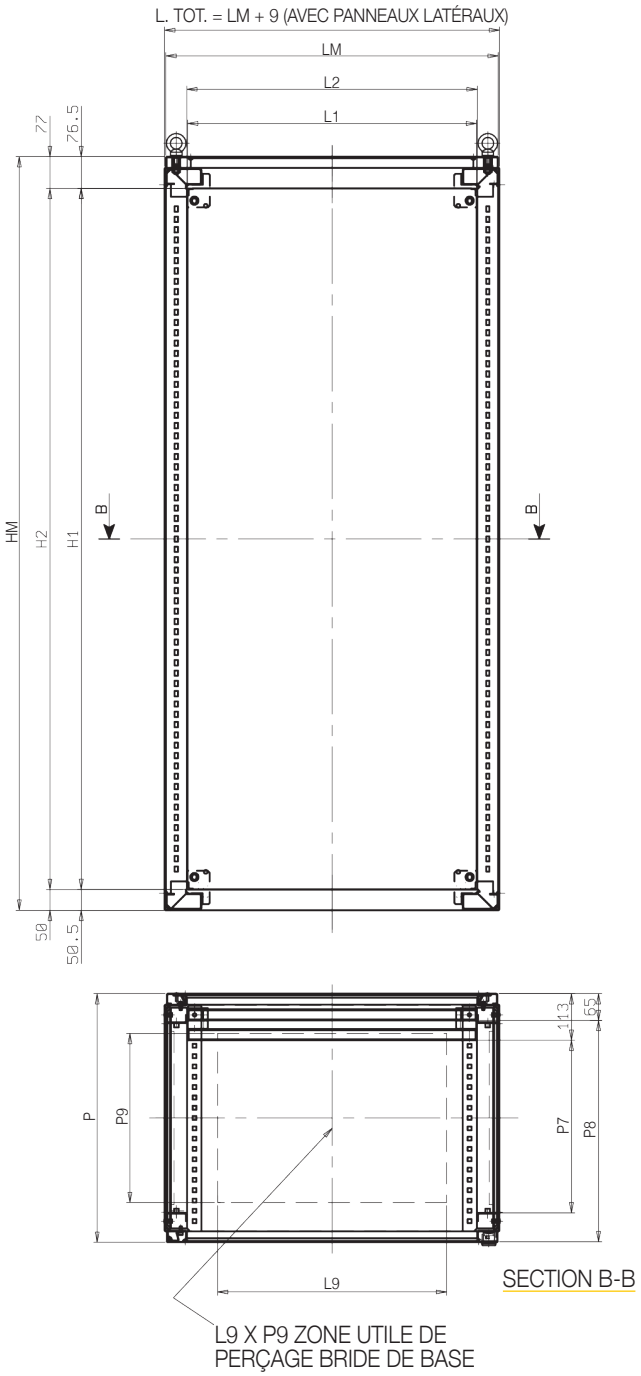

VUE LATÉRALE AVEC
PANNEAU LATÉRAL

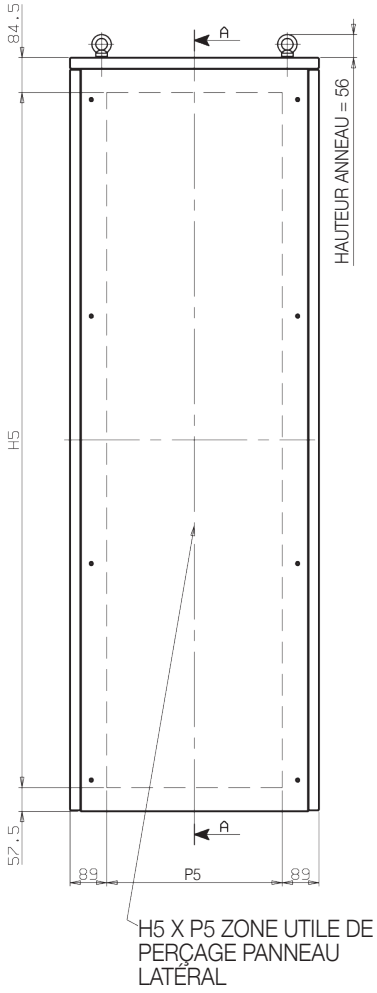

CODE ARTICLE	DIMENSIONS NOMINALES			NB PORTES	DIMENSIONS MAX.		DIMENSIONS PANNEAU TRANSPARENT PORTE		DIMENSIONS PORTE INTÉRIEURE		DIM. UTILES ENTRÉE DE FACE		DIM. PLAQUE DE MONTAGE (COMPRISE)		DIMENSIONS PORTE FRONTALE		DIM. PERÇAGE PANNEAU LATÉRAL		PROF. UTILE D'INTR. LAT. PLAQUE	PORTE INTR. FRONT. PLAQUE	DIM. PERÇAGE BRIDE INFÉRIEURE	
	L	H	P		LM	HM	LV	HV	LK	HK	L1	H1	L2	H2	L4	H4	H5	P5	P7	P8	L9	P9
EML8018080	800	1800	800	1	805	1827	600	1560	695	1690	704	1700	700	1700	802	1790	1685	625	605	735	555	610
EML8020050	800	2000	500	1	805	2027	600	1760	695	1890	704	1900	700	1900	802	1990	1885	325	305	435	555	310
EML8020060	800	2000	600	1	805	2027	600	1760	695	1890	704	1900	700	1900	802	1990	1885	425	405	535	555	410
EML8020080	800	2000	800	1	805	2027	600	1760	695	1890	704	1900	700	1900	802	1990	1885	625	605	735	555	610

2 PORTES

DÉTAIL ZONE TRANSPARENTE PORTES FRONTALES ET
DIMENSIONS PORTES INTÉRIEURES

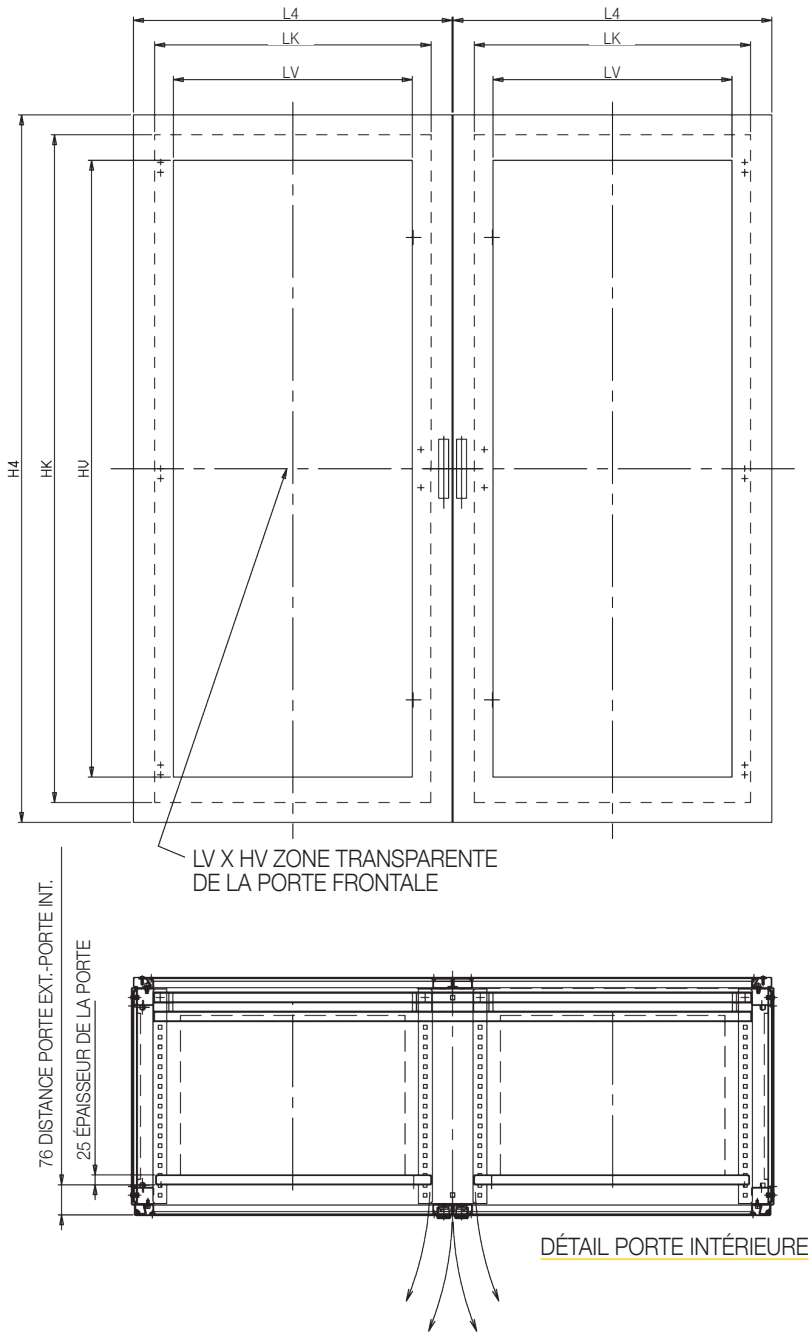

CODE ARTICLE	DIMENSIONS NOMINALES			NB PORTES	DIMENSIONS MAX.		DIMENSIONS PANNEAU TRANSPARENT PORTE		DIMENSIONS PORTE INTÉRIEURE		DIM. UTILES ENTRÉE DE FACE		DIM. PLAQUE DE MONTAGE (COMPRISE)		DIMENSIONS PORTE FRONTALE		DIM. PERÇAGE PANNEAU LATÉRAL		PROF. UTILE D'INTR. LAT. PLAQUE	PORTE INTR. FRONT. PLAQUE	DIM. PERÇAGE BRIDE INFÉRIEURE	
	L	H	P		LM	HM	LV	HV	LK	HK	L1	H1	L2	H2	L4	H4	H5	P5	P7	P8	L9	P9
EML12020050	1200	2000	500	2CM**	1210	2027	400	1760	495	1890	1109	1900	1105	1900	602	1990	1885	325	305	435	365	310
EML12020060	1200	2000	600	2CM**	1210	2027	400	1760	495	1890	1109	1900	1105	1900	602	1990	1885	425	405	535	365	410
EML16018050	1600	1800	500	2CM**	1610	1827	600	1560	695	1690	1509	1700	1505	1700	802	1790	1685	325	305	435	565	310
EML16018060	1600	1800	600	2CM**	1610	1827	600	1560	695	1690	1509	1700	1505	1700	1505	1790	1685	425	405	535	565	410
EML16018080	1600	1800	800	2CM**	1610	1827	600	1560	695	1690	1509	1700	1505	1700	1505	1790	1685	625	605	735	565	610
EML16020050	1600	2000	500	2CM**	1610	2027	600	1760	695	1890	1509	1900	1505	1900	1505	1990	1885	325	305	435	565	310
EML16020060	1600	2000	600	2CM**	1610	2027	600	1760	695	1890	1509	1900	1505	1900	1505	1990	1885	425	405	535	565	410
EML16020080	1600	2000	800	2CM**	1610	2027	600	1760	695	1890	1509	1900	1505	1900	802	1990	1885	625	605	735	565	610

**2 CM = 2 portes indépendantes avec montant central amovible (IP66-IP69K-IK10)

VUE FRONTALE SANS PORTE

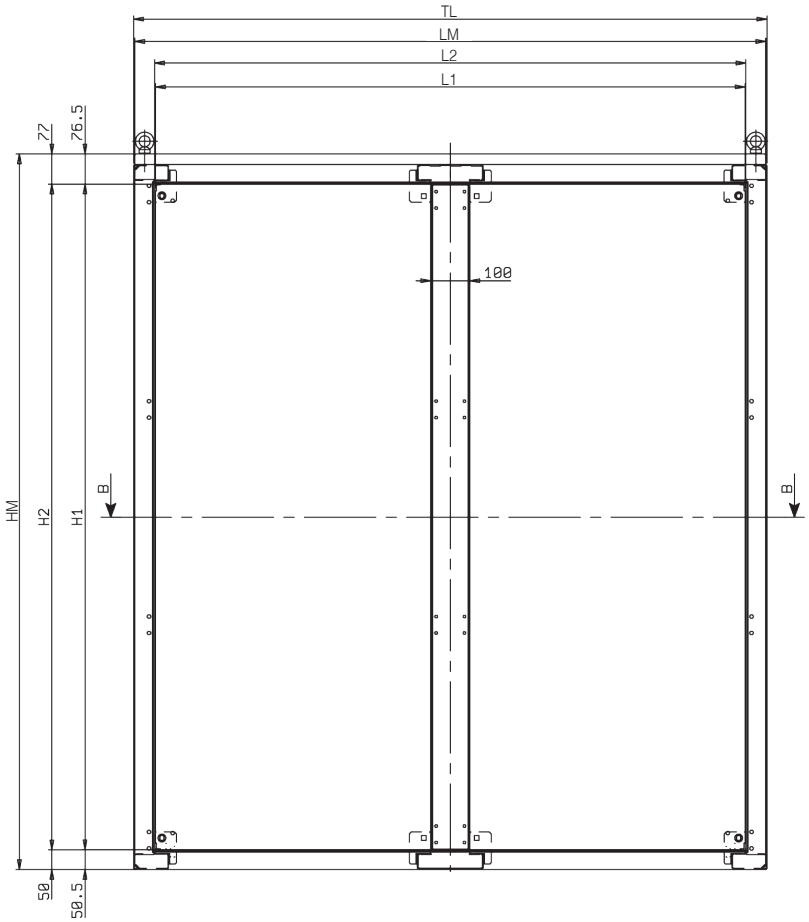

VUE LATÉRALE AVEC PANNEAU LATÉRAL

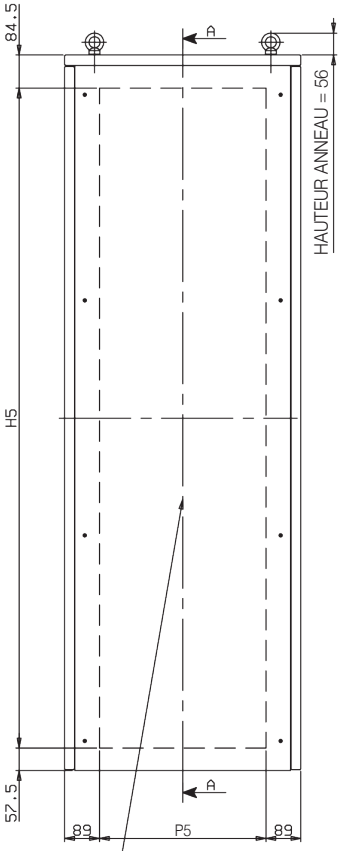

H5 X P5 ZONE UTILE DE PERÇAGE PANNEAU LATÉRAL

SECTION B-B

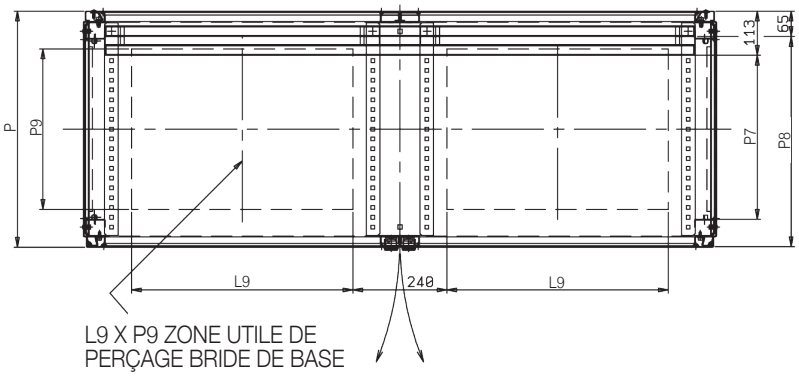

L9 X P9 ZONE UTILE DE PERÇAGE BRIDE DE BASE

SYSTÈME D'ARMOIRES MODULAIRES "SPEED" À PORTE PLEINE

Série SPD

Le système d'armoires modulaires SPEED à porte pleine en acier inoxydable, de la série SPD, se caractérise par sa vitesse de composition en ensemble. La qualité, la solidité, l'esthétique et la proportion des formes caractérisent ce système.

CERTIFICATIONS

- Indice de protection IP66-IP69K-IK10 certifié par TÜV SUD conformément à la norme EN 62208.
- Indice de protection TYPE 1, 12, 4, 4X (marque cULus) selon UL50, 508A, 746C et CSA 22.2 No 14,94 (sur demande).
- Appropriées à l'utilisation en atmosphère potentiellement explosive (Groupe -II-, Catégorie -3-, Zone -22,2-) avec l'application de l'accessoire KIT- ATEX-SPD-2-22.
- Processus de soudure qualifié selon 15614-1:2012 WPQR (Welding Procedure Qualification Record).

CARACTÉRISTIQUES

- Réalisé en inox AISI 304L (Wnr 1.4307).
- Châssis tubulaire composite autoportant ép.=20/10 replié et pré-percé à pas NIB25 qu'il est possible de recouvrir de panneaux sur tous les côtés.
- Absence totale de trous passants pour une étanchéité hermétique parfaite.
- Finition extérieure SATINÉ FIN type Scotch-brite moyen.
- Porte frontale réversible et ouvrante au minimum à 120° avec 4 charnières intérieures en inox, poignée ergonomique en polyamide avec insert inox à double panneton, 4 points de fermeture, tiges en acier inox.
- Châssis raidisseur sur l'intérieur de la porte en solide tubulaire en acier au carbone galvanisé et pré-percé à pas DIN 25 mm pour la fixation d'accessoires.
- Panneau arrière parfaitement lisse et non amovible.
- Protection de toit parfaitement lisse et non amovible.
- Bride passe-câbles inférieure unique, étanche et amovible avec un système de crochets rapides.
- Joint d'étanchéité polyuréthane à application robotisée sur toutes les pièces ouvrantes et amovibles.
- Profils de butée sur les joints inclinés pour éviter la stagnation des liquides.
- Porte et panneaux avec bords anti-coupure pour une sécurité totale de l'opérateur.
- Plaque de montage en tôle galvanisée ép.=25/10 coulissante en profondeur avec surface de câblage augmentée, système d'introduction sur coulisses et dispositif de fixation rapide dans la position définitive.
- Vis et accessoires à l'extérieur du joint, entièrement réalisés en acier inox.
- Prise de terre conforme aux règlementations en vigueur.
- Système de levage à anneaux (compris).
- Exécution à 1 porte pour des largeurs allant jusqu'à 1000 mm.
- Exécutions à 2 portes fermeture au centre, avec et sans montant central amovible pour des largeurs >1000 mm.
- Sur les versions à 2 portes, la fermeture est au centre et les charnières se trouvent sur les côtés de la structure. Sur les versions en option à deux portes avec montant central, les portes sont indépendantes et dotées du système de serrure.

PLUS SUR DEMANDE

- Perçages sur plan sur la porte et les côtés.
- Joints en silicone, résistants de - 50 °C à + 120 °C.
- Réalisations en AISI 316L ou avec d'autres aciers spéciaux.
- Accessoires génériques ou spécifiques.

1 PORTE

DÉTAIL PORTE FRONTALE

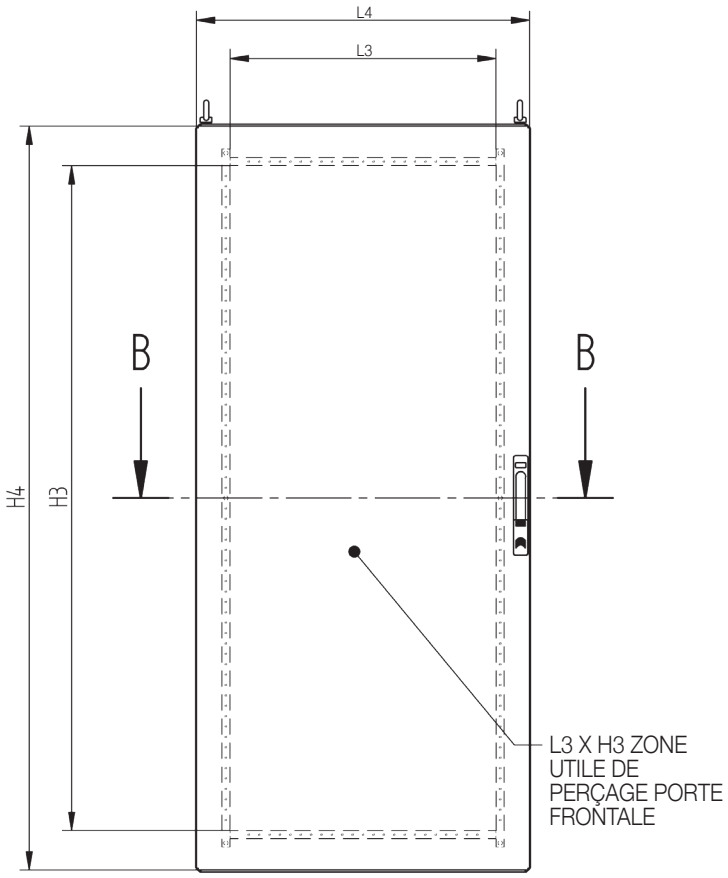

VUE FRONTALE SANS PORTE

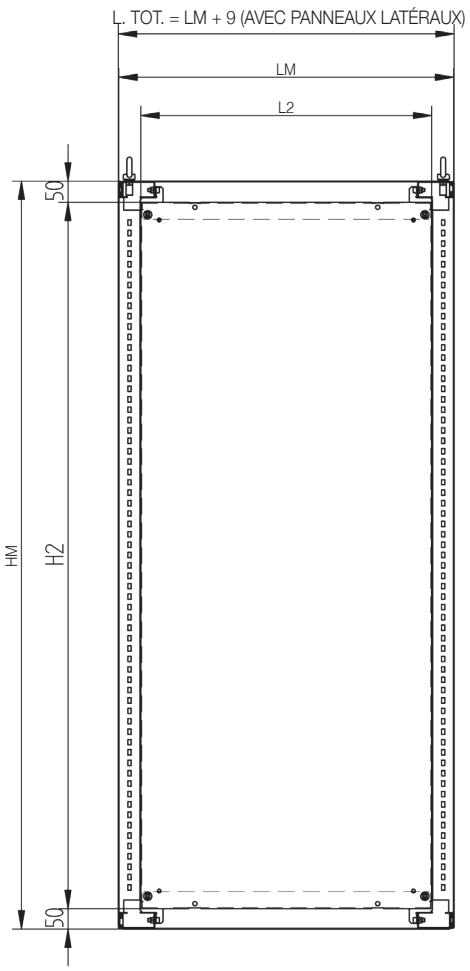

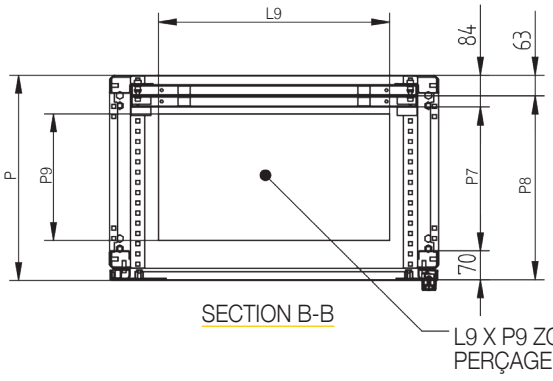

SECTION B-B

CODE ARTICLE	DIMENSIONS NOMINALES			NB PORTES	DIMENSIONS MAX.		DIM. UTILES ENTRÉE DE FACE		DIM. PLAQUE DE MONTAGE (COMPRISE)		DIM. PERÇAGE PORTE FRONTALE		DIMENSIONS PORTE FRONTALE		DIM. PERÇAGE PANNEAU LATÉRAL		PROF. UTILE D'INTRODUCTION LATÉRALE PLAQUE	PLAQUE PORTE INTR. FRONT. PLAQUE	DIM. PERÇAGE BRIDE INFÉRIEURE	
	L	H	P		LM	HM	L1	H1	L2	H2	L3	H3	L4	H4	H5	P5	P7	P8	L9	P9
SPD06018040	600	1800	400	1	605	1800	504	1700	500	1700	440	1600	602	1790	1685	250	258	350	366	210
SPD06018050	600	1800	500	1	605	1800	504	1700	500	1700	440	1600	602	1790	1685	350	358	450	366	310
SPD06018060	600	1800	600	1	605	1800	504	1700	500	1700	440	1600	602	1790	1685	450	458	550	366	410
SPD06020050	600	2000	500	1	605	2000	504	1900	500	1900	440	1800	602	1990	1885	350	358	450	366	310
SPD06020060	600	2000	600	1	605	2000	504	1900	500	1900	440	1800	602	1990	1885	450	458	550	366	410

VUE FRONTALE SANS PORTE

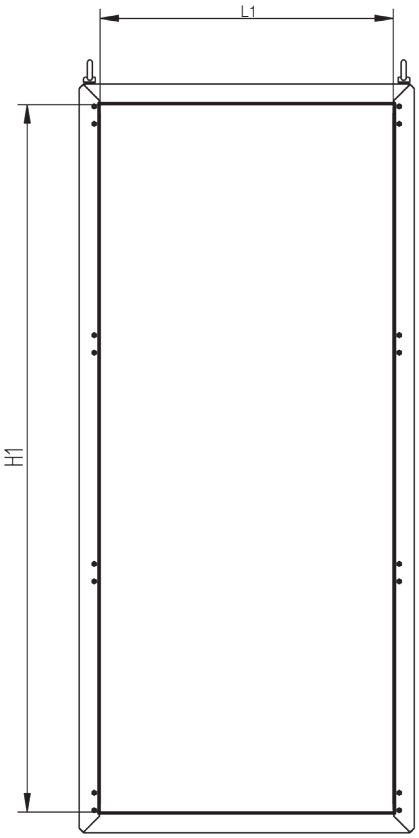

VUE LATÉRALE AVEC PANNEAU LATÉRAL

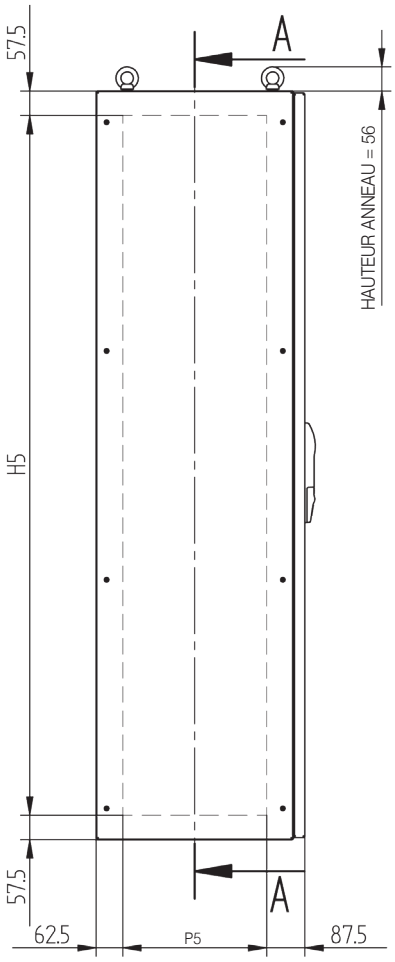

CODE ARTICLE	DIMENSIONS NOMINALES			NB PORTES	DIMENSIONS MAX.		DIM. UTILES ENTRÉE DE FACE		DIM. PLAQUE DE MONTAGE (COMPRISE)		DIM. PERÇAGE PORTE FRONTALE		DIMENSIONS PORTE FRONTALE		DIM. PERÇAGE PANNEAU LATÉRAL		PROF. UTILE D'INTR. LAT. PLAQUE	PLAQUE PORTE INTR. FRONT. PLAQUE	DIM. PERÇAGE BRIDE INFÉRIEURE	
	L	H	P		LM	HM	L1	H1	L2	H2	L3	H3	L4	H4	H5	P5	P7	P8	L9	P9
SPD08018040	800	1800	400	1	805	1800	704	1700	700	1700	640	1600	802	1790	1685	250	258	350	566	210
SPD08018050	800	1800	500	1	805	1800	704	1700	700	1700	640	1600	802	1790	1685	350	358	450	566	310
SPD08018060	800	1800	600	1	805	1800	704	1700	700	1700	640	1600	802	1790	1685	450	458	550	566	410
SPD08020050	800	2000	500	1	805	2000	704	1900	700	1900	640	1800	802	1990	1885	350	358	450	566	310
SPD08020060	800	2000	600	1	805	2000	704	1900	700	1900	640	1800	802	1990	1885	450	458	550	566	410
SPD10018050	1000	1800	500	1	1005	1800	904	1700	900	1700	840	1600	1002	1790	1685	350	358	450	766	310
SPD10018060	1000	1800	600	1	1005	1800	904	1700	900	1700	840	1600	1002	1790	1685	450	458	550	766	410
SPD10020050	1000	2000	500	1	1005	2000	904	1900	900	1900	840	1800	1002	1990	1885	350	358	450	766	310
SPD10020060	1000	2000	600	1	1005	2000	904	1900	900	1900	840	1800	1002	1990	1885	450	458	550	766	410

VERSION STANDARD À 2 PORTES SANS MONTANT CENTRAL AMOVIBLE

DÉTAIL PORTE FRONTALE

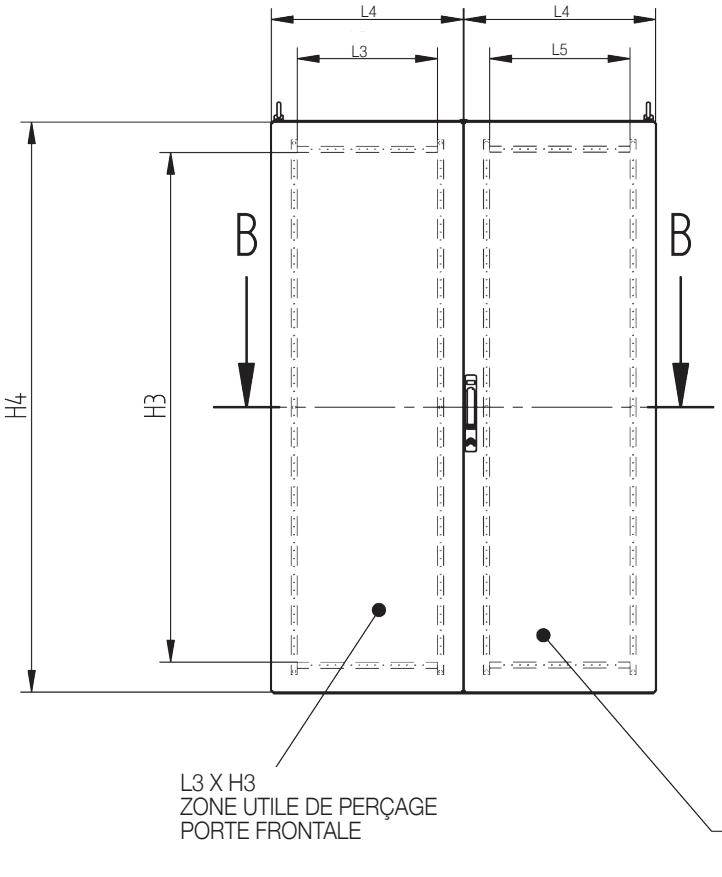

SECTION A-A
VUE FRONTALE SANS PORTE

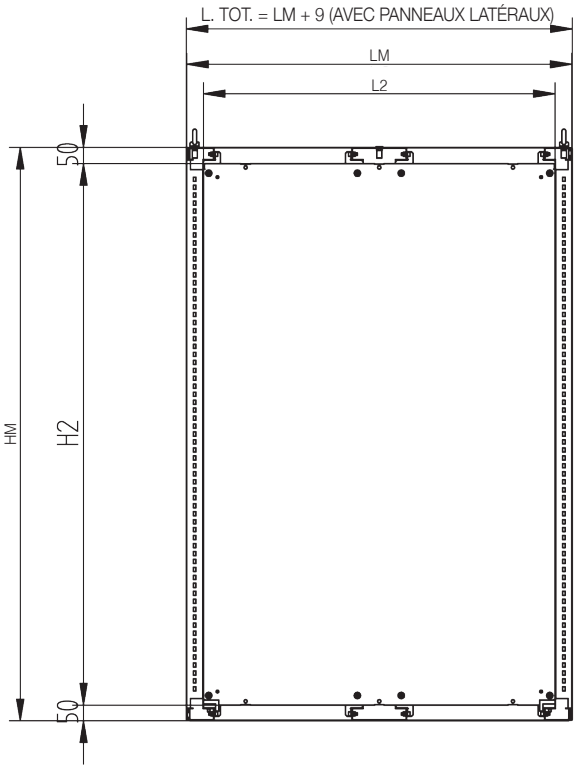

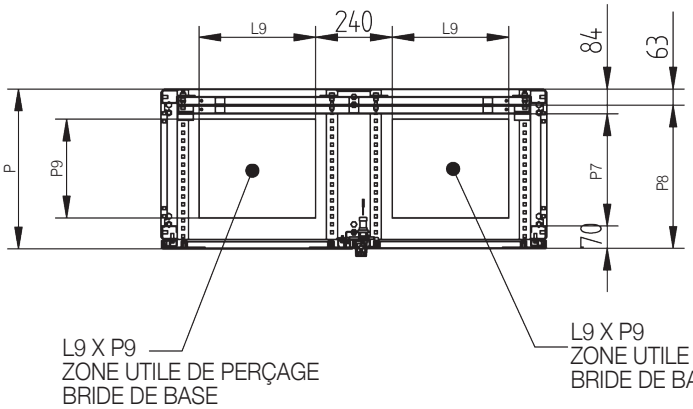

VUE FRONTALE SANS PORTE

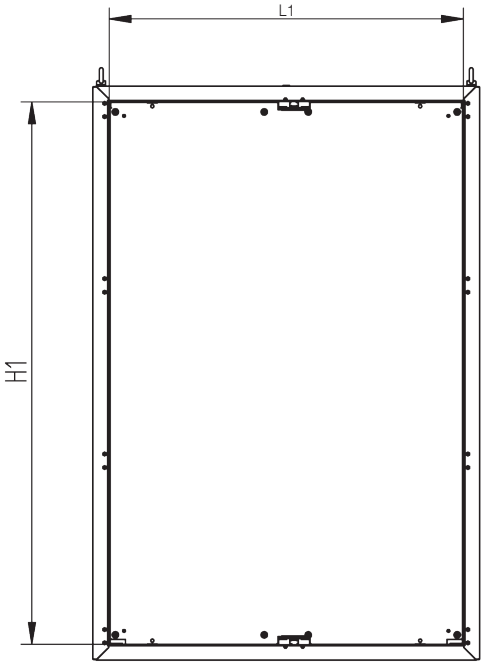

VUE LATÉRALE AVEC PANNEAU LATÉRAL

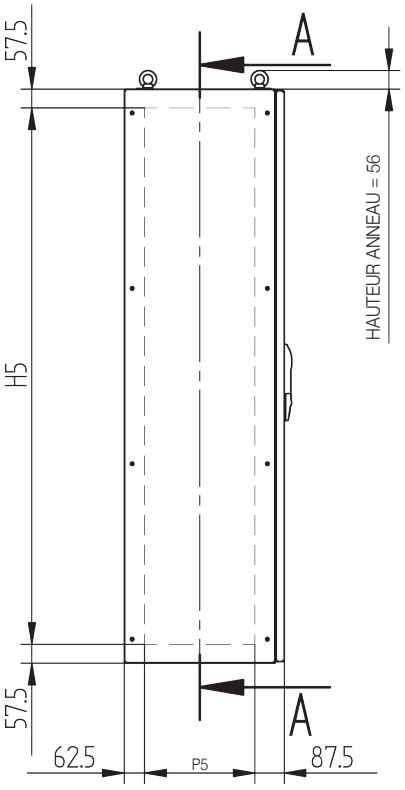

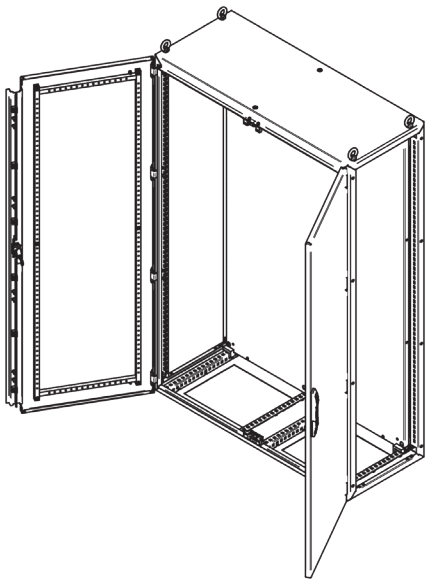

CODE ARTICLE	DIMENSIONS NOMINALES			NB. PORTES	DIMENSIONS MAX		DIM. UTILES ENTRÉE DE FACE		DIM. PLAQUE DE MONTAGE (COMPRISE)		DIM. PERÇAGE PORTE FRONTALE			DIMENSIONS PORTE FRONTALE		DIM. PERÇAGE PANNEAU LATÉRAL		PROF. UTILE D'INTR. LAT. PLAQUE	PLAQUE PORTE INTR. FRONT. PLAQUE	DIM. PERÇAGE BRIDE INFÉRIEURE	
	L	H	P		LM	HM	L1	H1	L2	H2	L3	L5	H3	L4	H4	H5	P5	P7	P8	L9	P9
SPD12018040	1200	1800	400	2	1210	1800	1109	1700	1100	1700	440	410	1600	602	1790	1685	250	258	350	366	210
SPD12018050	1200	1800	500	2	1210	1800	1109	1700	1100	1700	440	410	1600	602	1790	1685	350	358	450	366	310
SPD12018060	1200	1800	600	2	1210	1800	1109	1700	1100	1700	440	410	1600	602	1790	1685	450	458	550	366	410
SPD12020050	1200	2000	500	2	1210	2000	1109	1900	1100	1900	440	410	1800	602	1990	1885	350	358	450	366	310
SPD12020060	1200	2000	600	2	1210	2000	1109	1900	1100	1900	400	410	1800	602	1990	1885	450	458	550	366	410

VERSION SUR DEMANDE AVEC MONTANT CENTRAL AMOVIBLE

DÉTAIL PORTE FRONTALE

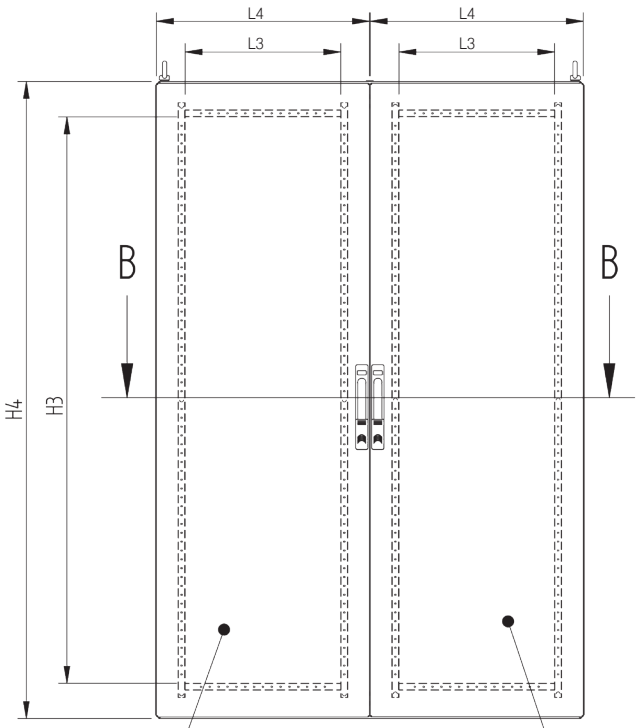

SECTION A-A
VUE FRONTALE SANS PORTE

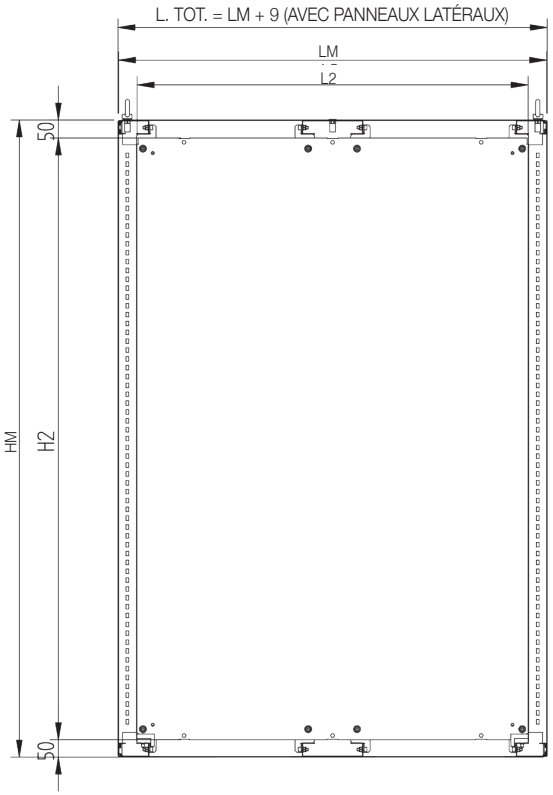

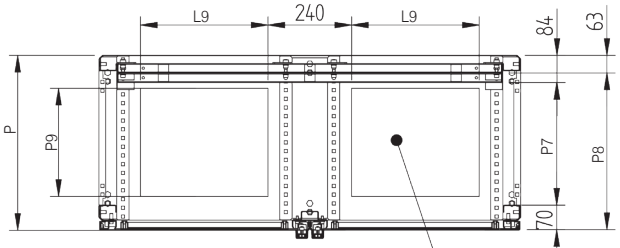

SECTION B-B

L9 X P9 ZONE UTILE
DE PERÇAGE BRIDE
DE BASE

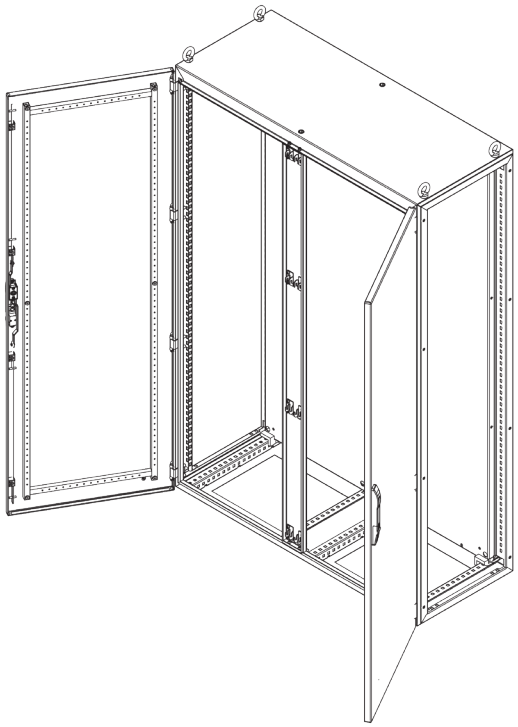

VUE FRONTALE SANS PORTE

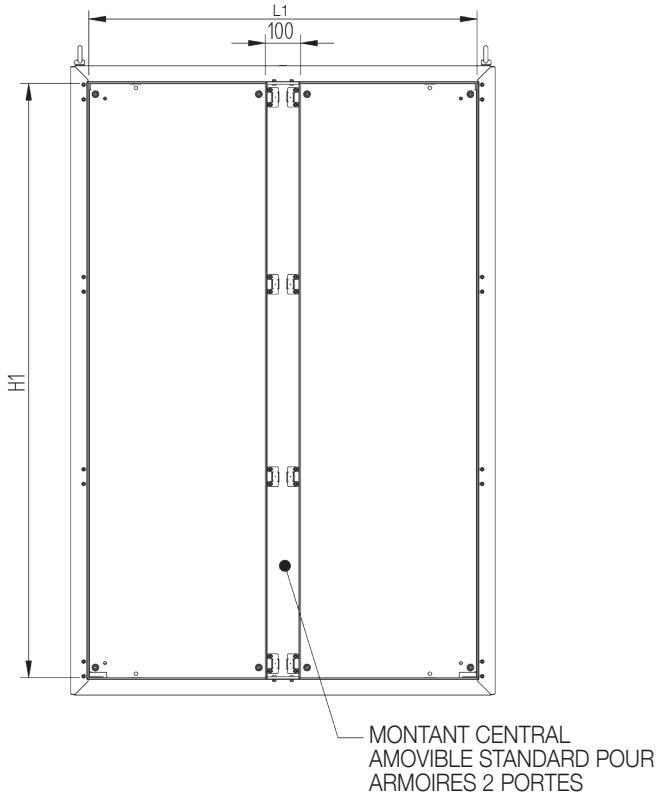

VUE LATÉRALE AVEC
PANNEAU LATÉRAL

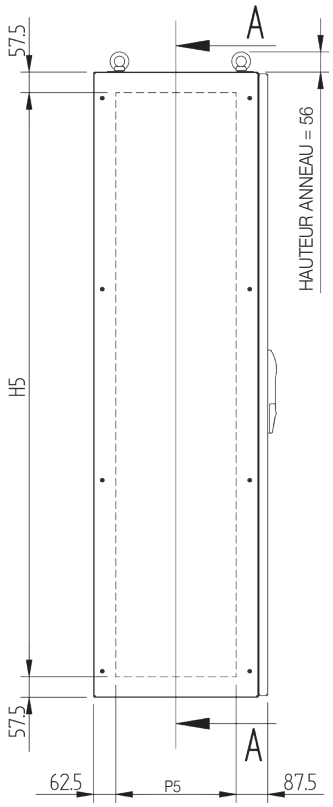

CODE ARTICLE	DIMENSIONS NOMINALES			NB. PORTES	DIMENSIONS MAX		DIM. UTILES ENTRÉE DE FACE		DIM. PLAQUE DE MONTAGE (COMPRISE)		DIM. PERÇAGE PORTE FRONTALE		DIMENSIONS PORTE FRONTALE		DIM. PERÇAGE PANNEAU LATÉRAL		PROF. UTILE D'INTR. LAT. PLAQUE	PLAQUE PORTE INTR. FRONT. PLAQUE	DIM. PERÇAGE BRIDE INFÉRIEURE	
	L	H	P		LM	HM	L1	H1	L2	H2	L3	H3	L4	H4	H5	P5	P7	P8	L9	P9
SPD12018040CM	1200	1800	400	2	1210	1800	1109	1700	1100	1700	440	1600	602	1790	1685	250	245	337	366	210
SPD12018050CM	1200	1800	500	2	1210	1800	1109	1700	1100	1700	440	1600	602	1790	1685	350	345	437	366	310
SPD12018060CM	1200	1800	600	2	1210	1800	1109	1700	1100	1700	440	1600	602	1790	1685	450	445	537	366	410
SPD12020050CM	1200	2000	500	2	1210	2000	1109	1900	1100	1900	440	1800	602	1990	1885	350	345	437	366	310
SPD12020060CM	1200	2000	600	2	1210	2000	1109	1900	1100	1900	440	1800	602	1990	1885	450	445	537	366	410

SYSTÈME D'ARMOIRES MODULAIRES "SPEED" PORTE TRANSPARENTE

Série SLD

Le système d'armoires modulaires SPEED à porte transparente en acier inoxydable, de la série SLD, se caractérise par sa vitesse de composition en ensemble. La qualité, la solidité, l'esthétique et la proportion des formes caractérisent ce système.

CERTIFICATIONS

- Indice de protection IP66-IP69K-IK10 certifié par TÜV SUD selon la norme EN 62208.
- Indice de protection TYPE 1, 12, 4, 4X (marque cULus) selon UL50, 508A, 746C et CSA 22.2 No14,94 (sur demande).
- Appropriées à l'utilisation en atmosphère potentiellement explosive (Groupe -II-, Catégorie -3-, Zone -22,2-) avec l'application de l'accessoire KIT- ATEX-SLD-2-22 et une fenêtre en verre stratifié.
- Processus de soudure qualifié selon 15614-1:2012 WPQR (Welding Procedure Qualification Record).

CARACTÉRISTIQUES

- Réalisé en acier inox AISI 304L (Wnr 1.4307).
- Châssis tubulaire composite autoportant ép.=20/10 replié et pré-percé à pas NIB25 qu'il est possible de recouvrir de panneaux sur tous les côtés.
- Absence totale de trous passants pour une étanchéité hermétique parfaite.
- Finition extérieure SATINÉ FIN type Scotch-brite moyen.
- Porte frontale réversible avec un solide panneau transparent en LEXAN antichoc et anti UV, fixé avec un joint adhésif et avec un profil de blocage mécanique pour en garantir la durée dans le temps et dans toute condition d'utilisation.
- Porte frontale réversible et ouvrante au minimum à 120° avec 4 charnières intérieures en inox, poignée ergonomique en polyamide avec insert inox à double panneton, 4 points de fermeture, tiges en acier inox.
- Châssis raidisseur sur l'intérieur de la porte en solide tubulaire en acier au carbone galvanisé et pré-percé à pas DIN 25 mm pour la fixation d'accessoires.
- Panneau arrière parfaitement lisse et non amovible.
- Protection de toit parfaitement lisse et non amovible.
- Bride passe-câbles inférieure unique, étanche et amovible avec un système de crochets rapides.
- Joint d'étanchéité polyuréthane à application robotisée sur toutes les pièces ouvrantes et amovibles.
- Profils de butée sur les joints inclinés pour éviter la stagnation des liquides.
- Porte et panneaux avec bords anti-coupure pour une sécurité totale de l'opérateur.
- Plaque de câblage en tôle galvanisée ép.=25/10 coulissante en profondeur avec surface de câblage augmentée, système d'introduction sur coulisses et dispositif de fixation rapide dans la position définitive.
- Vis et accessoires à l'extérieur du joint, entièrement réalisés en acier inox.
- Prise de terre conforme aux règlementations en vigueur.
- Système de levage à anneaux (compris).
- Exécution à 1 porte pour des largeurs allant jusqu'à 1000 mm.
- Exécutions à 2 portes avec fermeture au centre montant central amovible pour des largeurs >1000 mm.
- Sur les versions à 2 portes, la fermeture est au centre et les charnières se trouvent sur les côtés de la structure ; les portes sont indépendantes et dotées de serrure.

PLUS SUR DEMANDE

- Perçages sur plan sur les côtés.
- Joints en silicone, résistants de - 50 °C à + 120 °C.
- Réalisations en AISI 316L ou avec d'autres aciers spéciaux.
- Accessoires génériques ou spécifiques

1 PORTE

DÉTAIL PORTE FRONTALE

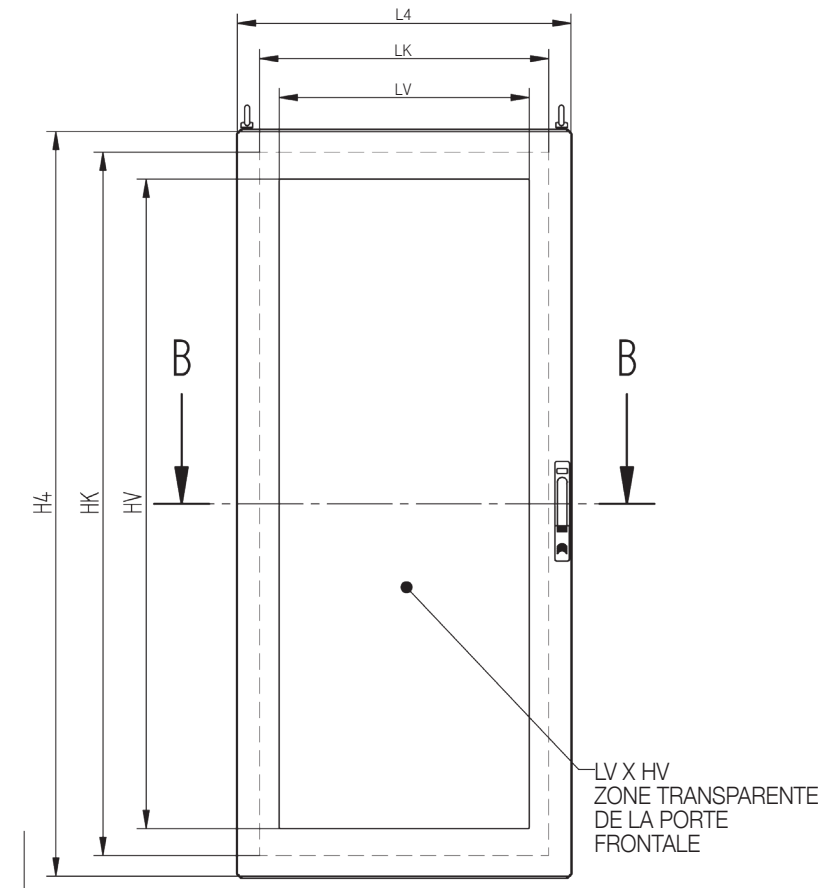

VUE FRONTALE SANS PORTE

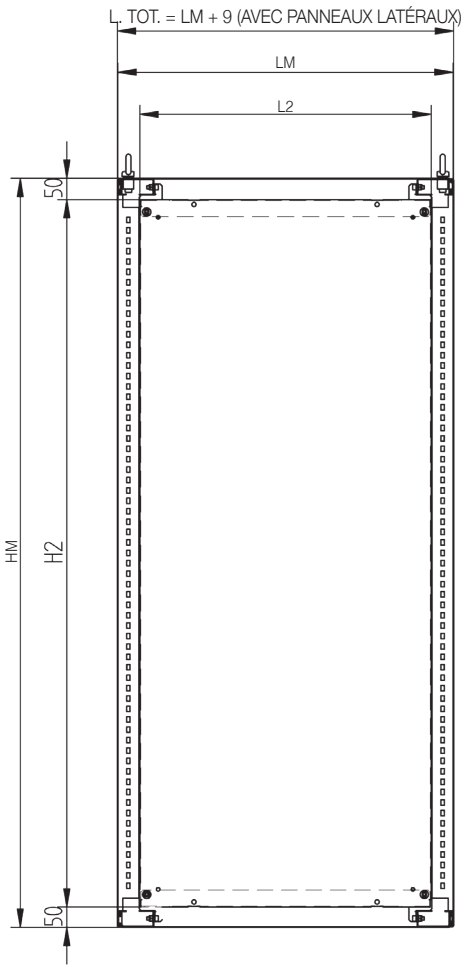

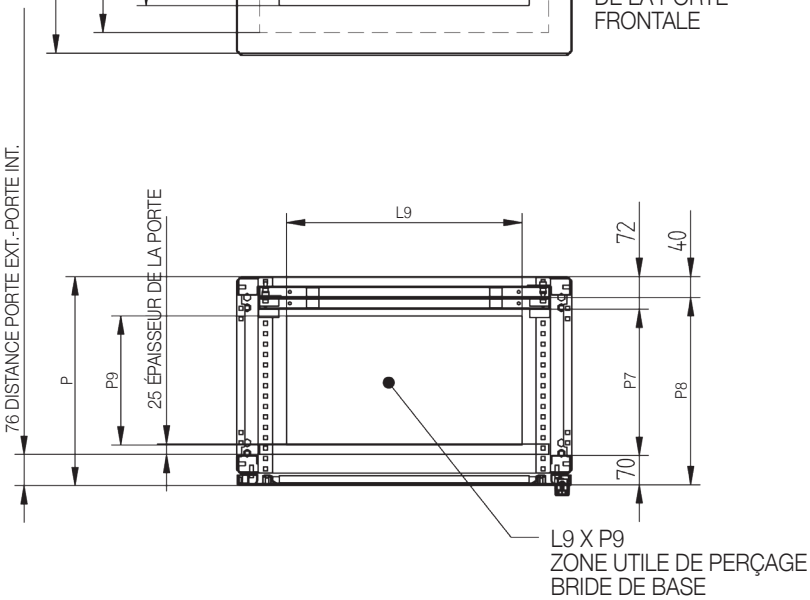

CODE ARTICLE	DIMENSIONS NOMINALES			NB PORTES	DIMENSIONS MAX.		DIMENSIONS PANNEAU TRANSPARENT PORTE		DIMENSIONS PORTE INTÉRIEURE		DIM. UTILES ENTRÉE DE FACE		DIM. PLAQUE DE MONTAGE (COMPRISE)		DIMENSIONS PORTE FRONTALE		DIM. PERÇAGE PANNEAU LATÉRAL		PROF. UTILE D'INTR. LAT. PLAQUE	PORTE INTR. FRONT. PLAQUE	DIM. PERÇAGE BRIDE INFÉRIEURE	
	L	H	P		LM	HM	LV	HV	LK	HK	L1	H1	L2	H2	L4	H4	H5	P5	P7	P8	L9	P9
SLD06018040	600	1800	400	1	605	1800	400	1560	495	1690	504	1700	500	1700	602	1790	1685	250	258	350	366	210
SLD06018050	600	1800	500	1	605	1800	400	1560	495	1690	504	1700	500	1700	602	1790	1685	350	358	450	366	310
SLD06018060	600	1800	600	1	605	1800	400	1560	495	1690	504	1700	500	1700	602	1790	1685	450	458	550	366	410
SLD06020050	600	2000	500	1	605	2000	400	1760	495	1890	504	1900	500	1900	602	1990	1885	350	358	450	366	310
SLD06020060	600	2000	600	1	605	2000	400	1760	495	1890	504	1900	500	1900	602	1990	1885	450	458	550	366	410

VUE FRONTALE SANS PORTE

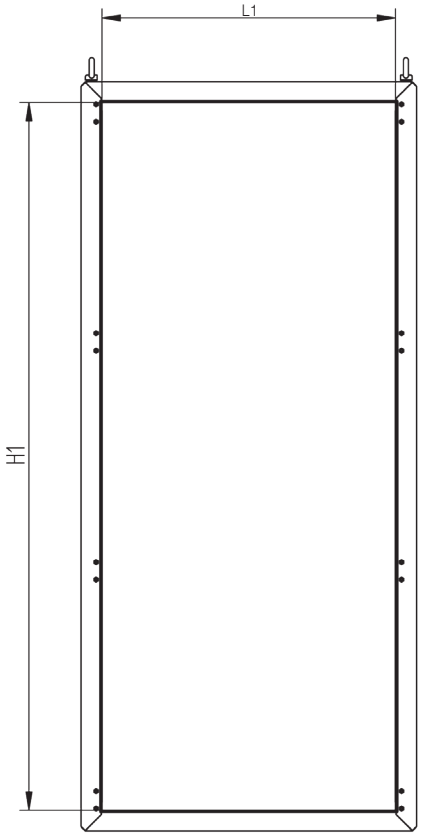

VUE LATÉRALE AVEC PANNEAU LATÉRAL

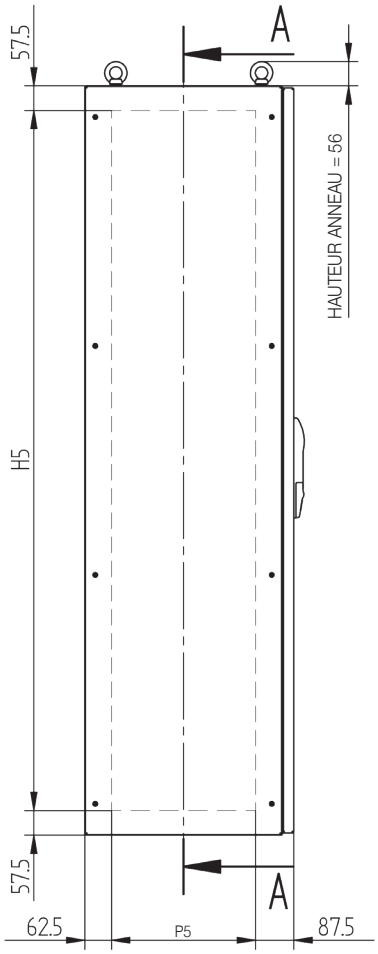

CODE ARTICLE	DIMENSIONS NOMINALES			NB PORTES	DIMENSIONS MAX.		DIMENSIONS PANNEAU TRANSPARENT PORTE		DIMENSIONS PORTE INTÉRIEURE		DIM. UTILES ENTRÉE DE FACE		DIM. PLAQUE DE MONTAGE (COMPRISE)		DIMENSIONS PORTE FRONTALE		DIM. PERÇAGE PANNEAU LATÉRAL		PROF. UTILE D'INTR. LAT. PLAQUE	PORTE INTR. FRONT. PLAQUE	DIM. PERÇAGE BRIDE INFÉRIEURE	
	L	H	P		LM	HM	LV	HV	LK	HK	L1	H1	L2	H2	L4	H4	H5	P5	P7	P8	L9	P9
SLD08018040	800	1800	400	1	805	1800	400	1560	695	1690	704	1700	700	1700	802	1790	1685	250	258	350	566	210
SLD08018050	800	1800	500	1	805	1800	600	1560	695	1690	704	1700	700	1700	802	1790	1685	350	358	450	566	310
SLD08018060	800	1800	600	1	805	1800	600	1560	695	1690	704	1700	700	1700	802	1790	1685	450	458	550	566	410
SLD08020050	800	2000	500	1	805	2000	600	1760	695	1890	704	1900	700	1900	802	1990	1885	350	358	450	566	310
SLD08020060	800	2000	600	1	805	2000	600	1760	695	1890	704	1900	700	1900	802	1990	1885	450	458	550	566	410
SLD10018050	1000	1800	500	1	1005	1800	800	1560	895	1690	904	1700	900	1700	1002	1790	1685	350	358	450	766	310
SLD10018060	1000	1800	600	1	1005	1800	800	1560	895	1690	904	1700	900	1700	1002	1790	1685	450	458	550	766	410
SLD10020050	1000	2000	500	1	1005	2000	800	1760	895	1890	904	1900	900	1900	1002	1990	1885	350	358	450	766	310
SLD10020060	1000	2000	600	1	1005	2000	800	1760	895	1890	904	1900	900	1900	1002	1990	1885	450	458	550	766	410

2 DOORS

DÉTAIL PORTE FRONTALE

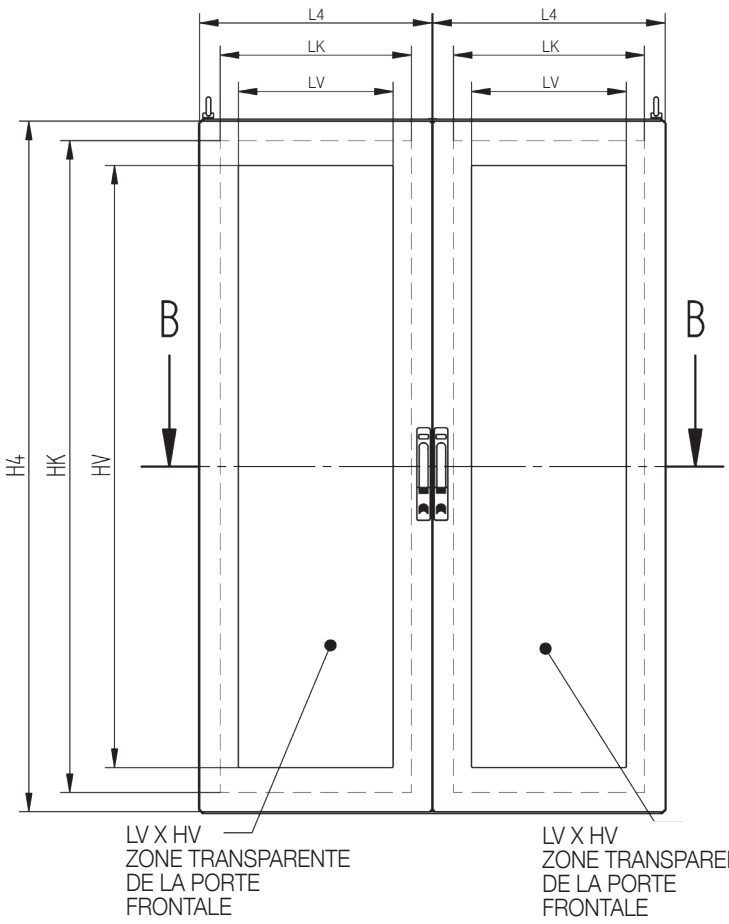

VUE FRONTALE SANS PORTE

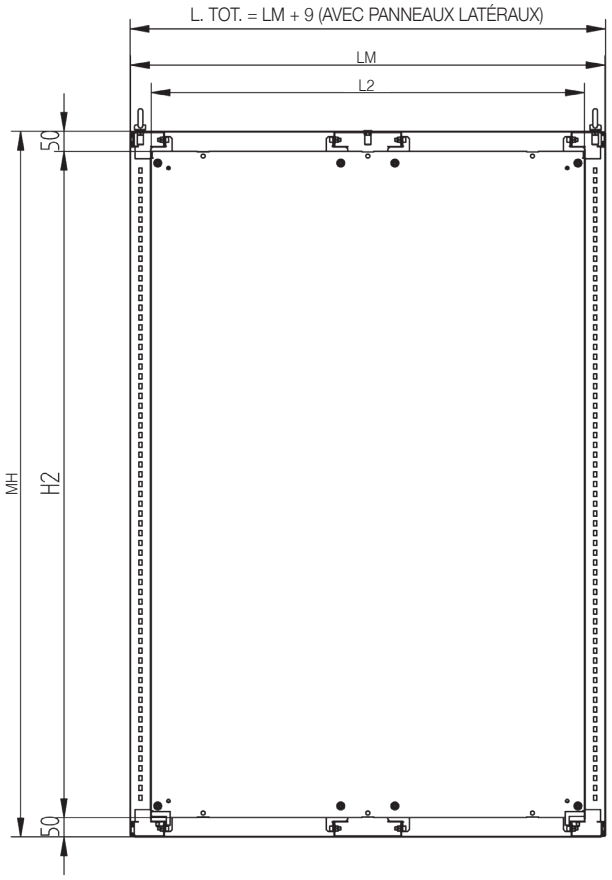

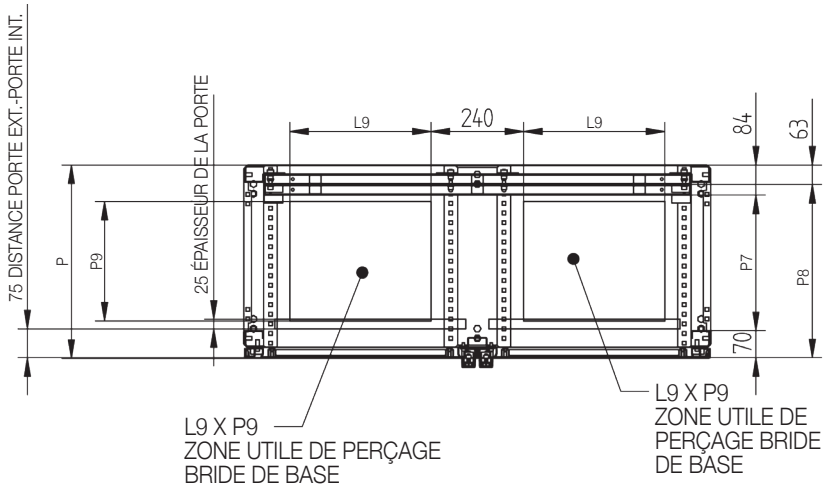

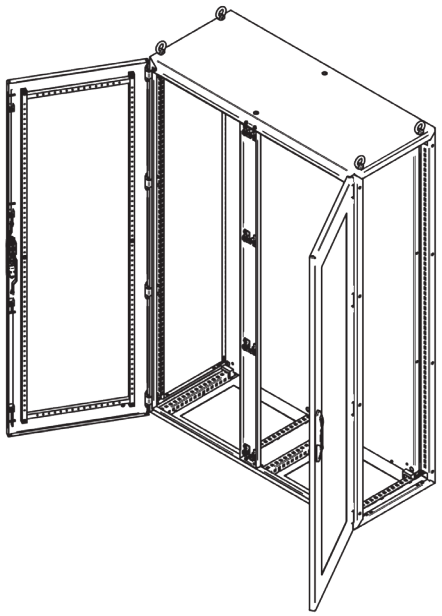

VUE FRONTALE SANS PORTE

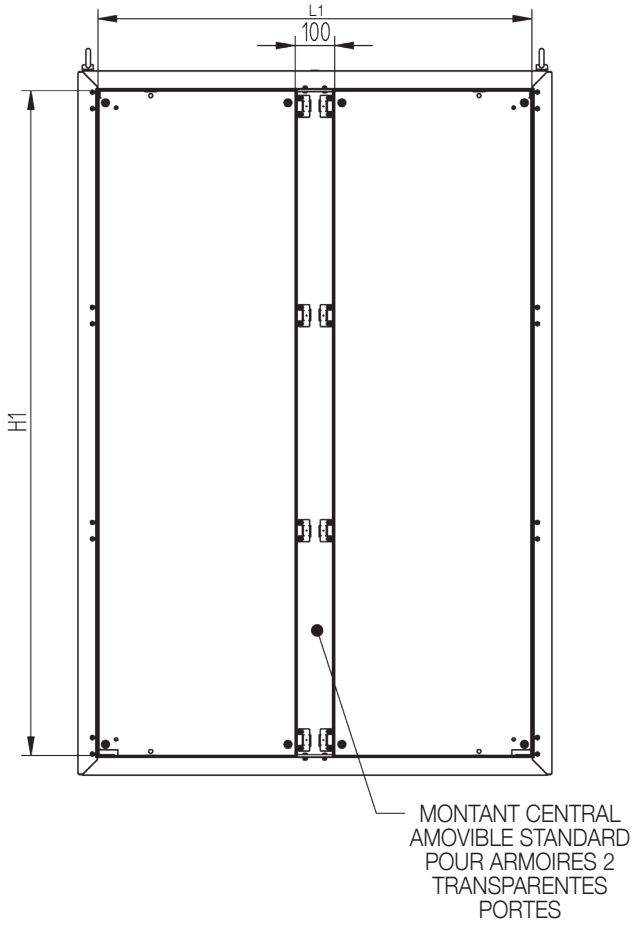

VUE LATÉRALE AVEC
PANNEAU LATÉRAL

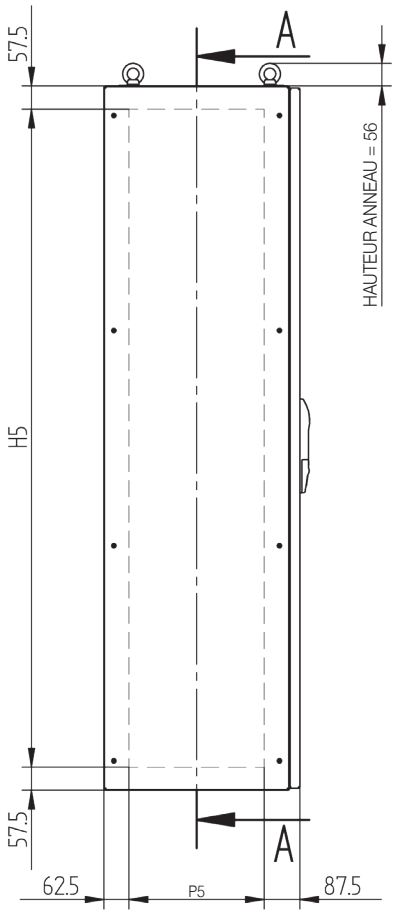

CODE ARTICLE	DIMENSIONS NOMINALES			NB PORTES	DIMENSIONS MAX.		DIMENSIONS PANNEAU TRANSPARENT PORTE		DIMENSIONS PORTE INTÉRIEURE		DIM. UTILES ENTRÉE DE FACE		DIM. PLAQUE DE MONTAGE (COMPRISE)		DIMENSIONS PORTE FRONTALE		DIM. PERÇAGE PANNEAU LATÉRAL		PROF. UTILE D'INTR. LAT. PLAQUE	PORTE INTR. FRONT. PLAQUE	DIM. PERÇAGE BRIDE INFÉRIEURE	
	L	H	P		LM	HM	LV	HV	LK	HK	L1	H1	L2	H2	L4	H4	H5	P5	P7	P8	L9	P9
SLD12018040	1200	1800	400	2	1210	1800	400	1560	495	1690	1109	1700	1100	1700	602	1790	1685	250	258	350	366	210
SLD12018050	1200	1800	500	2	1210	1800	400	1560	495	1690	1109	1700	1100	1700	602	1790	1685	350	358	450	366	310
SLD12018060	1200	1800	600	2	1210	1800	400	1560	495	1690	1109	1700	1100	1700	602	1790	1685	450	458	550	366	410
SLD12020050	1200	2000	500	2	1210	2000	400	1760	495	1890	1109	1900	1100	1900	602	1990	1885	350	358	450	366	310
SLD12020060	1200	2000	600	2	1210	2000	400	1760	495	1890	1109	1900	1100	1900	602	1990	1885	450	458	550	366	410

REMONTÉES DE CÂBLES POUR COMBINAISON DES ARMOIRES MODULAIRES “EGO” ET “SPEED”

Série ERCM-2 – Série SRCM

Conçues pour être combinées à notre système d’armoires modulaires des séries EGO et SPEED, les remontées de câbles des séries ERCM-2 et SRCM servent de compartiment pour le passage des câbles en entrée/sortie. Ce sont de véritables armoires, identiques aux séries EGO et SPEED, à la différence des dimensions (L = 400 mm) et du fait que la plaque de montage n’est pas comprise mais est proposée en option.

CERTIFICATIONS

- Indice de protection IP66-IP69K-IK10 certifié par TÜV SUD selon la norme EN 62208.
- Indice de protection TYPE 1, 12, 4, 4X (marque CULUS) selon UL50, 508A, 746C et CSA 22.2 No 14,94 (sur demande).
- Armoires appropriées à l’utilisation dans une atmosphère potentiellement explosive (Groupe -II-, Catégorie -3-, Zone -22,2-) en appliquant l’accessoire KIT- ATEX-EMP-2-22 ou KIT-ATEX-SPD-2-22 et une fenêtre en verre stratifié.
- Processus de soudure qualifié selon 15614-1:2012 WPQR (Welding Procedure Qualification Record).

CARACTÉRISTIQUES

- Réalisé en acier inox AISI 304L (Wnr 1.4307).
- Châssis tubulaire ép. = 20/10 replié et pré-percé à pas DIN 25 mm, qu’il est possible de recouvrir de panneaux sur tous les côtés.
- Absence totale de trous passants pour une étanchéité hermétique parfaite.
- Finition extérieure SATINÉ FIN type Scotch-brite moyen.
- Porte frontale réversible et ouvrante à 120° minimum avec charnières intérieures en inox, serrures inox à 1/4 de tour avec insert à double panneton.
- Panneau arrière amovible avec des vis non saillantes en inox à tête cruciforme évasée.
- Protection de toit supérieure amovible.
- Bride passe-câbles inférieure unique, étanche et amovible.
- Joint d’étanchéité polyuréthane à application robotisée sur toutes les pièces ouvrantes et amovibles.
- Profils de butée sur les joints inclinés pour éviter la stagnation des liquides.
- Portes et panneaux avec des bords anti-coupure pour une sécurité totale de l’opérateur.
- Vis et accessoires à l’extérieur du joint, entièrement réalisés en acier inox.
- Prises de terre conformes aux normes en vigueur.

PLUS SUR DEMANDE

- Autres types d’inserts ou de serrures.
- Accessoires génériques ou spécifiques.
- Perçages sur plan sur la porte, le toit, les panneaux latéraux.
- Joints conducteurs ou en silicone résistants de - 50 °C à + 120 °C.
- Dimensions spéciales.
- Réalisations en AISI 316L ou avec d’autres aciers spéciaux.

VUE FRONTALE SANS PORTE

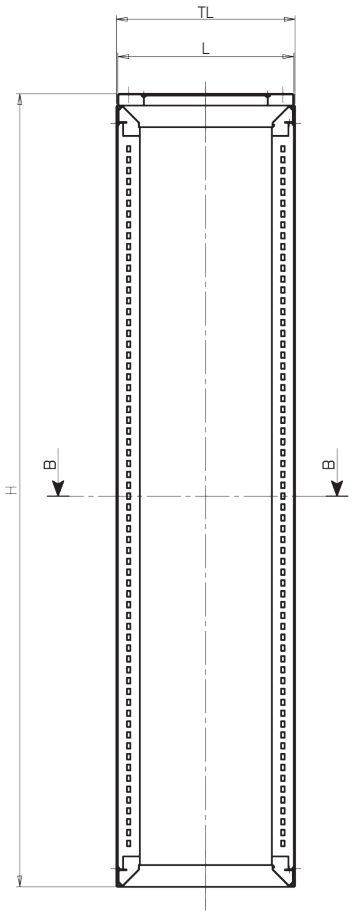

VUE LATÉRALE AVEC PANNEAU LATÉRAL

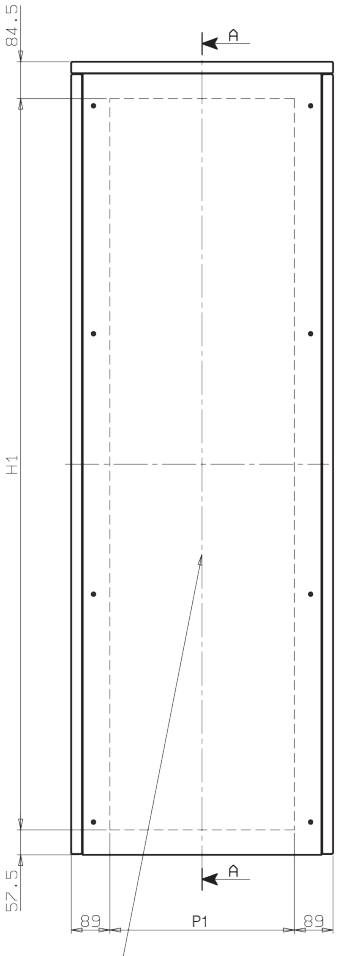

H1 X P1 ZONE UTILE DE PERÇAGE PANNEAU LATÉRAL

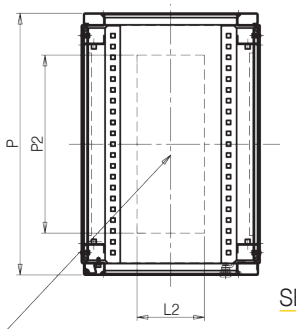

SECTION B-B

L2 X P2 ZONE UTILE DE PERÇAGE BRIDE DE BASE

CODE ARTICLE	DIMENSIONS NOMINALES			DIM. MAX. AVEC PANNEAUX LATÉRAUX	DIM. MAX. AVEC PANNEAUX LATÉRAUX		DIM. PERÇAGE BRIDE INFÉRIEURE	
	L	H	P	TL	H1	P1	L2	P2
ERCM4018040_2	400	1800	400	414	1685	225	155	210
ERCM4018050_2	400	1800	500	414	1685	325	155	310
ERCM4018060_2	400	1800	600	414	1685	425	155	410
ERCM4018080_2	400	1800	800	414	1685	625	155	610
ERCM4020040_2	400	2000	400	414	1885	225	155	210
ERCM4020050_2	400	2000	500	414	1885	325	155	310
ERCM4020060_2	400	2000	600	414	1885	425	155	410
ERCM4020080_2	400	2000	800	414	1885	625	155	610

CARACTÉRISTIQUES

- Réalisé en acier inox AISI 304L (Wnr 1.4307).
- Châssis tubulaire composite autoportant ép.=20/10 replié et pré-percé à pas NIB25 qu’il est possible de recouvrir de panneaux sur les côtés.
- Absence totale de trous passants pour une étanchéité hermétique parfaite
- Finition extérieure SATINÉ FIN type Scotch-brite moyen.
- Porte frontale réversible et ouvrante à 120° minimum avec charnières intérieures en inox, poignée ergonomique avec insert à double panneton.
- Panneau arrière intégré dans le châssis portant.
- Bride passe-câbles.
- Bride passe-câbles inférieure et supérieure unique, étanche et amovible.
- Joint d’étanchéité polyuréthane à application robotisée sur toutes les pièces ouvrantes et amovibles.
- Profils de butée sur les joints inclinés pour éviter la stagnation des liquides.
- Portes avec des bords anti-coupure pour une sécurité totale de l’opérateur.
- Vis et accessoires à l’extérieur du joint, entièrement réalisés en acier inox.
- Prises de terre conformes aux normes en vigueur.

PLUS SUR DEMANDE

- Autres types d’inserts ou de serrures.
- Accessoires génériques ou spécifiques.
- Perçages sur plan sur la porte, le toit, les panneaux latéraux.
- Joints conducteurs ou en silicone résistants de - 50 °C à + 120 °C.
- Dimensions spéciales.
- Réalisations en AISI 316L ou avec d’autres aciers spéciaux.

DÉTAIL PORTE FRONTALE

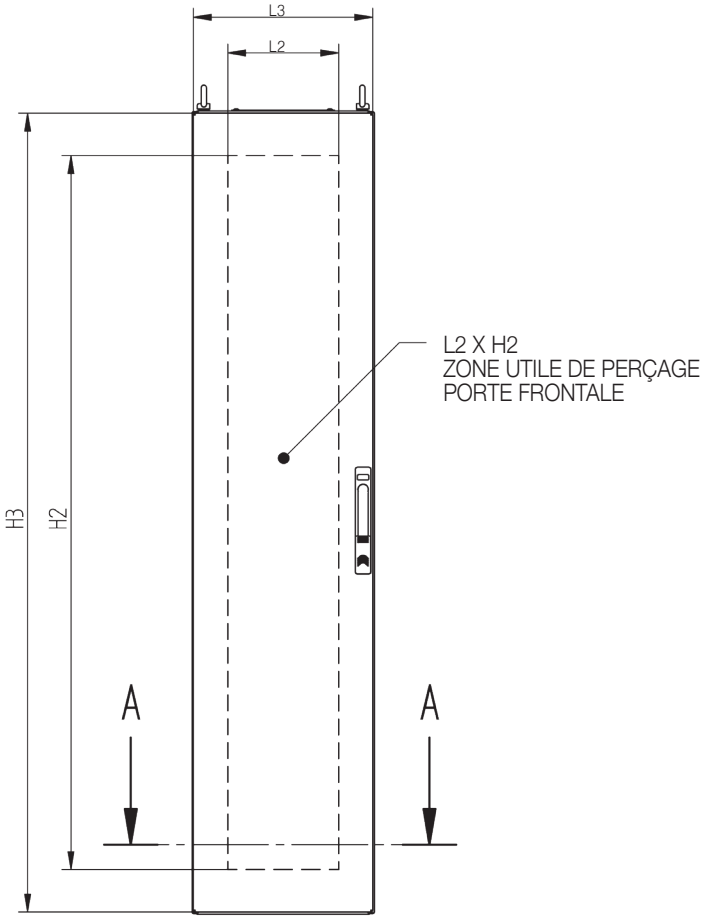

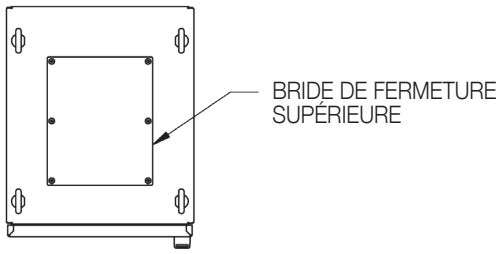

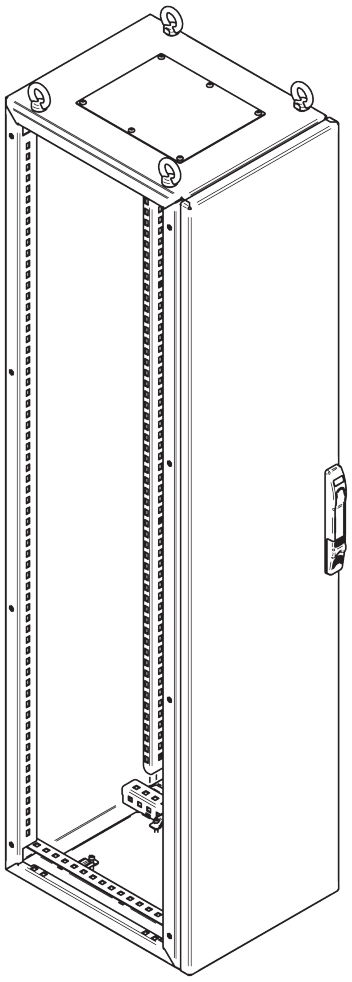

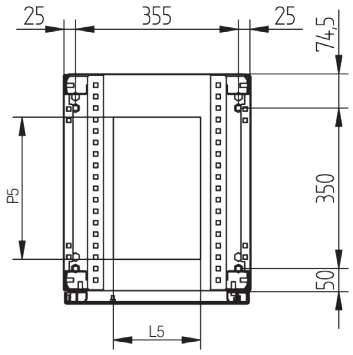

SECTION A-A

VUE FRONTALE SANS PORTE

L. TOT. = LM + 9 (AVEC PANNEAUX LATÉRAUX)

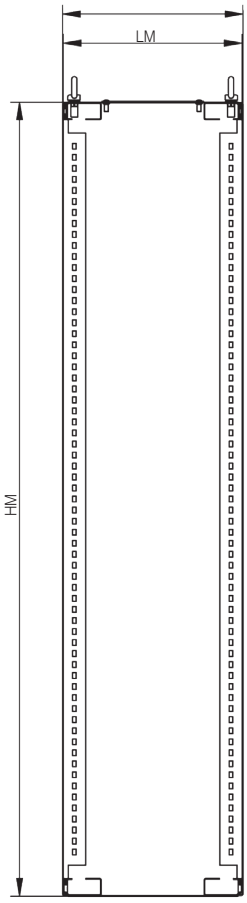

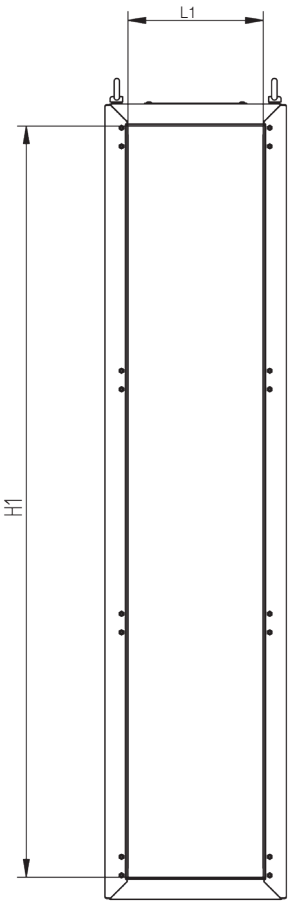

VUE LATÉRALE AVEC PANNEAU LATÉRAL

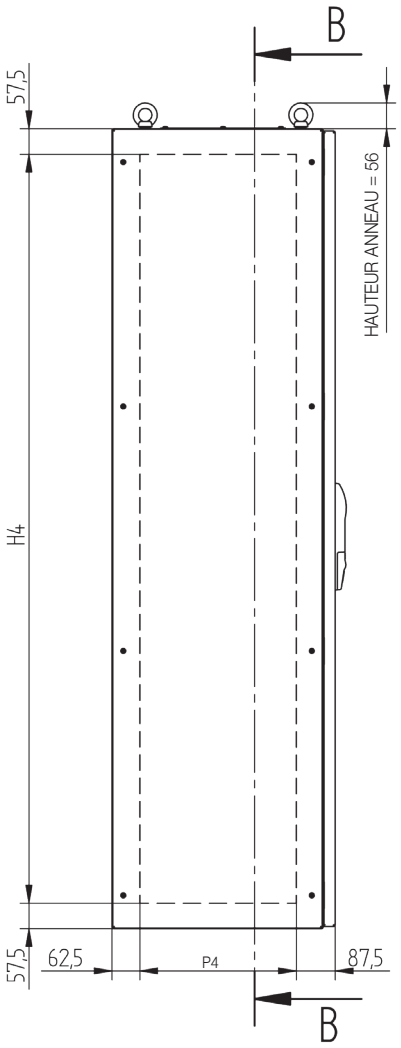

SECTION B-B

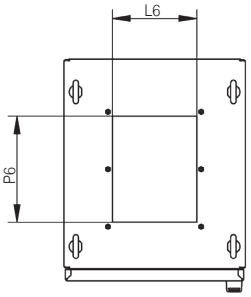

CODE ARTICLE	DIMENSIONS NOMINALES			NB PORTES	DIMENSIONS MAX.		DIM. UTILES ENTRÉE DE FACE		DIM. PLAQUE DE MONTAGE (COMPRISE)		DIM. PERÇAGE PORTE FRONTALE		DIMENSIONS PORTE FRONTALE		DIM. PERÇAGE PANNEAU LATÉRAL		DIM. PERÇAGE PANNEAU LATÉRAL	
	L	H	P		LM	HM	L1	H1	L2	H2	L3	H3	L4	H4	H5	P5	L9	P9
SRCM4018040_2	400	1800	400	1	405	1800	304	1700	240	1600	402	1790	1685	250	190	210	190	140
SRCM4018050_2	400	1800	500	1	405	1800	304	1700	240	1600	402	1790	1685	350	190	310	190	240
SRCM4018060_2	400	1800	600	1	405	1800	304	1700	240	1600	402	1790	1685	450	190	410	190	340
SRCM4020050_2	400	2000	500	1	405	2000	304	1900	240	1800	402	1990	1885	350	190	310	190	240
SRCM4020060_2	400	2000	600	1	405	2000	304	1900	240	1800	402	1990	1885	450	190	410	190	340

PANNEAUX LATÉRAUX

EMP EML SPD SLD ERCM-2 SRCM

Panneaux latéraux de fermeture pour armoires modulaires des séries EGO et SPEED réalisés en acier inox AISI 304L (Wnr 1.4307) satiné fin du type Scotch-brite fournis avec les vis en inox pour le montage et le profil du joint polyuréthane en mousse.

Ils sont prévus pour le montage aux extrémités d'un module ou d'un ensemble composé de plusieurs modules combinés.

VERSION ARMOIRES EMP - EML - ERCM-2

CODE	DESCRIPTION
EPL1840	2 PANNEAUX LATÉRAUX H=1800 P=400
EPL1850	2 PANNEAUX LATÉRAUX H=1800 P=500
EPL1860	2 PANNEAUX LATÉRAUX H=1800 P=600
EPL1880	2 PANNEAUX LATÉRAUX H=1800 P=800
EPL2040	2 PANNEAUX LATÉRAUX H=2000 P=400
EPL2050	2 PANNEAUX LATÉRAUX H=2000 P=500
EPL2060	2 PANNEAUX LATÉRAUX H=2000 P=600
EPL2080	2 PANNEAUX LATÉRAUX H=2000 P=800

VERSION ARMOIRES SPD - SLD - SRCM

CODE	DESCRIPTION
SPDPL1840	2 PANNEAUX LATÉRAUX H=1800 P=400
SPDPL1850	2 PANNEAUX LATÉRAUX H=1800 P=500
SPDPL1860	2 PANNEAUX LATÉRAUX H=1800 P=600
SPDPL2050	2 PANNEAUX LATÉRAUX H=2000 P=500
SPDPL2060	2 PANNEAUX LATÉRAUX H=2000 P=600

SOCLES DE LEVAGE

EMP EML SPD SLD ERCM-2 SRCM

Socles de levage réalisés en acier inox AISI 304L (Wnr 1.4307) satiné fin type Scotch-brite, disponibles dans les hauteurs 100 et 200 mm.

Pouvant être inspectés sur tous les côtés avec des brides amovibles, ils sont prévus pour le montage de pieds de levage réglables (art. SAC008 ; SAC008_160 ; CLEAN_SAC008 ; CLEAN_SAC008/160).

SOCLES DÉMONTABLES

Ouverts sur la partie inférieure, ils peuvent être dotés d'une bride de fermeture inférieure. Ils sont fournis pré-montés ou en kits de montage.

VERSION ARMOIRES EMP - EML - SPD - SLD

CODE H=100	CODE H=200	DIMENSIONS
SZ10C6040	SZ20C6040	600x400
SZ10C8040	SZ20C8040	800x400
SZ10C10040	SZ20C10040	1000x400
SZ10C12040	SZ20C12040	1200x400
SZ10C16040	SZ20C16040	1600x400
SZ10C6050	SZ20C6050	600x500
SZ10C8050	SZ20C8050	800x500
SZ10C10050	SZ20C10050	1000x500
SZ10C12050	SZ20C12050	1200x500
SZ10C16050	SZ20C16050	1600x500

CODE H=100	CODE H=200	DIMENSIONS
SZ10C6060	SZ20C6060	600x600
SZ10C8060	SZ20C8060	800x600
SZ10C10060	SZ20C10060	1000x600
SZ10C12060	SZ20C12060	1200x600
SZ10C16060	SZ20C16060	1600x600
SZ10C6080	SZ20C6080	600x800
SZ10C8080	SZ20C8080	800x800
SZ10C10080	SZ20C10080	1000x800
SZ10C12080	SZ20C12080	1200x800
SZ10C16080	SZ20C16080	1600x800

VERSION REMONTÉES DE CÂBLES ERCM-2 - SRCM

CODE H=100	CODE H=200	DIMENSIONS
SZ10C4040R	SZ20C4040R	400x400
SZ10C4050R	SZ20C4050R	400x500
SZ10C4060R	SZ20C4060R	400x600
SZ10C4080R	SZ20C4080R	400x800

SOCLES HYGIÉNIQUES

Fermés sur la partie inférieure avec une bride de fermeture qui garantit un indice de protection minimum IP20 et qui supporte les câbles en entrée. Ils sont fournis pré-montés ou en kits de montage.

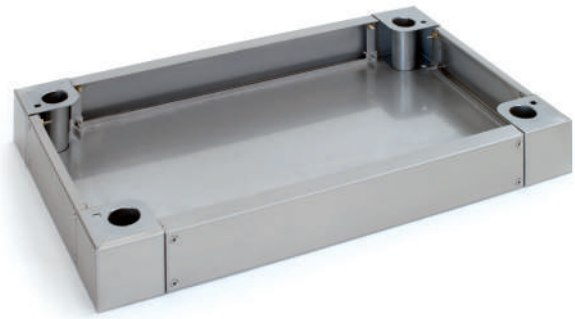

CODE H=100	CODE H=200	DIMENSIONS
SZ10S6040	SZ20S6040	600x400
SZ10S8040	SZ20S8040	800x400
SZ10S10040	SZ20S10040	1000x400
SZ10S12040	SZ20S12040	1200x400
SZ10S16040	SZ20S16040	1600x400
SZ10S6050	SZ20S6050	600x500
SZ10S8050	SZ20S8050	800x500
SZ10S10050	SZ20S10050	1000x500
SZ10S12050	SZ20S12050	1200x500
SZ10S16050	SZ20S16050	1600x500

CODE H=100	CODE H=200	DIMENSIONS
SZ10S6060	SZ20S6060	600x600
SZ10S8060	SZ20S8060	800x600
SZ10S10060	SZ20S10060	1000x600
SZ10S12060	SZ20S12060	1200x600
SZ10S16060	SZ20S16060	1600x600
SZ10S6080	SZ20S6080	600x800
SZ10S8080	SZ20S8080	800x800
SZ10S10080	SZ20S10080	1000x800
SZ10S12080	SZ20S12080	1200x800
SZ10S16080	SZ20S16080	1600x800

VERSION REMONTÉES DE CÂBLES ERCM-2 - SRCM

CODE H=100	CODE H=200	DIMENSIONS
SZ10S4040R	SZ20S4040R	400x400
SZ10S4050R	SZ20S4050R	400x500
SZ10S4060R	SZ20S4060R	400x600
SZ10S4080R	SZ20S4080R	400x800

BRIDE ENTRÉE DE CÂBLES À BAÏONNETTE AVEC PASSE-CÂBLES EN CAOUTCHOUC
(EN REMPLACEMENT DE L'ÉLÉMENT STANDARD ÉTANCHE SUR LA PAROI INFÉRIEURE)

EMP EML SPD SLD

Composée de 2 éléments réalisés en acier inox AISI 304L (Wnr 1.4307), elle est prévue pour être utilisée à la place de la bride étanche standard en absence d'exigences particulières d'étanchéité dans cette zone.

Grâce à un système de joints et à la possibilité de réglage, elle simplifie considérablement la manœuvre d'introduction des câbles en dessous de l'armoire.

La version pour armoires avec porte à l'avant et à l'arrière est prévue pour la profondeur 800 mm.

CODE	DESCRIPTION	DIMENSIONS
SAC001/6040S	BRIDE INFÉRIEURE AVEC PASSE-CÂBLES EN CAOUTCHOUC	L=600 P=400 (REMPL.)
SAC001/6050S	BRIDE INFÉRIEURE AVEC PASSE-CÂBLES EN CAOUTCHOUC	L=600 P=500 (REMPL.)
SAC001/6060S	BRIDE INFÉRIEURE AVEC PASSE-CÂBLES EN CAOUTCHOUC	L=600 P=600 (REMPL.)
SAC001/8040S	BRIDE INFÉRIEURE AVEC PASSE-CÂBLES EN CAOUTCHOUC	L=800 P=400 (REMPL.)
SAC001/8050S	BRIDE INFÉRIEURE AVEC PASSE-CÂBLES EN CAOUTCHOUC	L=800 P=500 (REMPL.)
SAC001/8060S	BRIDE INFÉRIEURE AVEC PASSE-CÂBLES EN CAOUTCHOUC	L=800 P=600 (REMPL.)
SAC001/8080S	BRIDE INFÉRIEURE AVEC PASSE-CÂBLES EN CAOUTCHOUC	L=800 P=800 (REMPL.)
SAC001/10040S	BRIDE INFÉRIEURE AVEC PASSE-CÂBLES EN CAOUTCHOUC	L=1000 P=400 (REMPL.)
SAC001/10050S	BRIDE INFÉRIEURE AVEC PASSE-CÂBLES EN CAOUTCHOUC	L=1000 P=500 (REMPL.)
SAC001/10060S	BRIDE INFÉRIEURE AVEC PASSE-CÂBLES EN CAOUTCHOUC	L=1000 P=600 (REMPL.)
SAC001/8080FRS	BRIDE INFÉRIEURE AVEC PASSE-CÂBLES EN CAOUTCHOUC	L=800 P=800 DEVANT/DERRIÈRE (REMPL.)

KIT ROUES PIVOTANTES

EMP EML SPD SLD ERCM-2 SRCM

Kit composé de 2 roues pivotantes et 2 roues pivotantes avec frein avec support en acier inox AISI 304L (Wnr 1.4307) et bande de roulement en caoutchouc (capacité portante nominale : 200 kg par roue).

CODE	DESCRIPTION
SAC011	KIT 2 ROUES PIVOTANTES + 2 ROUES PIVOTANTES AVEC FREIN EN ACIER INOX

KIT PIEDS DE LEVAGE

EMP EML SPD SLD ERCM-2 SRCM

KIT PIEDS AVEC BARRE FILETÉE (MONTAGE SOUS SOCLE)

Ils permettent un réglage de 50 à 150 mm du sol.

Kit composé de:

- 4/6 pieds réglables avec tige M20 en acier inox AISI 304L (voir le tableau).
- Plateau articulé en polyamide pouvant être fixé au sol au moyen d'étriers.
- Support encastrable en polyamide avec filet femelle M20 à emboîter sous tous les types de socles.
- Vis pour assemblage.

CODE	N. PIEDS	CARACTÉRISTIQUES
SAC008	4	kit pour armoires L<1600
SAC008_160	6	kit pour armoires L≥1600

KIT PIEDS SANITAIRES (MONTAGE SOUS SOCLE)

- Utilisés dans les environnements où les exigences de nettoyage et de désinfection sont plus importantes, en permettant ainsi un réglage de 130 à 150 mm du sol.

Kit composé de:

- 4/6 pieds télescopiques complètement en acier inox AISI 304L sans filets visibles (voir le tableau).
- Plateau articulé en polyamide pouvant être fixé au sol au moyen d'étriers.
- Support encastrable en polyamide avec filet femelle M10 à emboîter sous tous les types de socles.
- Vis pour assemblage.

CODE	N. PIEDS	CARACTÉRISTIQUES
CLEAN_SAC008	4	kit pour armoires L<1600
CLEAN_SAC008/160	6	kit pour armoires L≥1600

KIT PIEDS SANITAIRES (MONTAGE SANS SOCLE)

Ils sont utilisés dans les environnements où les exigences de nettoyage et de désinfection sont plus importantes. Ils peuvent être montés directement sous la base de l'armoire sans socle, en permettant un réglage de 130 à 180 mm du sol. Pour l'application il peut être nécessaire d'effectuer des trous ou de fixer des goujons électrosoudés, pour ceci la prédisposition à l'usine peut être requise.

Kit composé de:

- 4/6 pieds télescopiques complètement en acier inox AISI 304L sans filets visibles (voir le tableau).
- Système de fixation à vis sous la base de l'armoire.
- Vis pour assemblage.

CODE	N. PIEDS	CARACTÉRISTIQUES
CLEAN_SAC034	4	kit pour armoires L<1600
CLEAN_SAC034/160	6	kit pour armoires L≥1600

KIT ANNEAUX RAIDISSEURS POUR LEVAGE DES ARMOIRES

EMP EML SPD SLD

Accessoire conseillé pour raidir le dispositif de combinaison entre deux armoires des séries EGO et SPEED pendant la phase de levage et de transport.

Le kit comprend 2 étriers solides en tôle galvanisée à chaud et les vis correspondantes, qui remplacent les anneaux adjacents dans la zone de combinaison.

Ce kit est nécessaire pour les poids importants ou pour les ensembles d'armoires composés de 3 ou de plusieurs modules.

CODE	DESCRIPTION
EAC068	KIT ANNEAUX POUR LEVAGE À "L" DES ARMOIRES EGO ET SPEED

PLAQUE GALVANISÉE DE COMPENSATION POUR COMBINAISON PLAQUES DE MONTAGE DES ARMOIRES AVEC MATÉRIEL DE FIXATION

EMP EML SPD SLD

Plaques galvanisées, profilées et conçues pour donner une continuité aux plaques de montage des armoires des séries EGO et SPEED.

Elles peuvent être utilisées pour le pré-câblage sur un banc de travail car, grâce à leurs profils raidisseurs et aux vis, il est possible d'obtenir une surface unique suffisamment rigide et pouvant être introduite de côté à l'intérieur de l'armoire, en utilisant le kit des guides de coulissement art. EAC037.

Elle permet aussi d'augmenter la surface de câblage sur les armoires dont la plaque de montage est déjà pré-montée; dans ce cas, il ne faut pas utiliser de profils raidisseurs mais uniquement les vis fournies avec le kit.

L'utilisation de la plaque de compensation implique la réduction, de 50 mm, de l'espace utile entre la plaque de montage et l'intérieur de la porte.

VERSION ARMOIRES EMP - EML - SPD - SLD (UNIQUEMENT AVEC L'ART. EAC037)

CODE	DESCRIPTION
EAC004	KIT PLAQUE DE COMPENSATION GALVANISÉE L=107 H=1800
EAC005	KIT PLAQUE DE COMPENSATION GALVANISÉE L=107 H=2000

VERSION ARMOIRES SPD-SLD À INTRODUCTION FRONTALE

CODE	DESCRIPTION
EAC004_F	KIT PLAQUE DE COMPENSATION GALVANISÉE L=107 H=1800
EAC005_F	KIT PLAQUE DE COMPENSATION GALVANISÉE L=107 H=2000

VERSION ARMOIRES EMP - EML - SPD - SLD AVEC PLAQUE DE MONTAGE MAJORÉE (UNIQUEMENT AVEC ART. EAC037)

Option pour combinaison des plaques avant l'introduction dans l'armoire.

CODE	DESCRIPTION
EAC004_M	KIT DE COMPENSATION H=1800
EAC005_M	KIT DE COMPENSATION H=2000

KIT DE COMBINAISON NÉCESSAIRE POUR ASSEMBLER DEUX ARMOIRES

EMP EML SPD SLD ERCM-2 SRCM

Accessoire nécessaire pour l'assemblage de deux ou plusieurs modules des séries EGO et SPEED.

Le kit de combinaison garantit l'intégrité de la protection déclarée sur chaque module.

VERSION ARMOIRE EMP-EML

L'art. EAC010P est conseillé pour toutes les profondeurs des armoires sauf la profondeur 800 mm. Il comprend 4 étriers angulaires, 2 verticaux centraux, joint et vis.

L'art. EAC010PP est conseillé pour combiner des armoires P = 800 mm ou plus et pour des charges lourdes. Il comprend 4 étriers angulaires, 2 verticaux centraux, 2 horizontaux centraux, joint et vis.

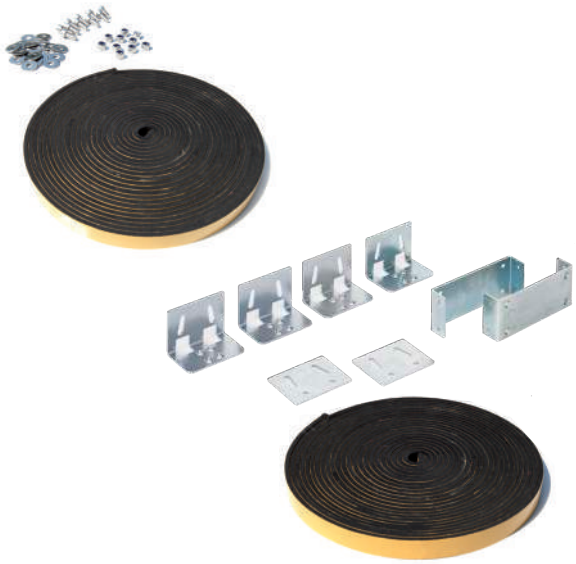

CODE	DESCRIPTION
EAC010P	KIT DE COMBINAISON ARMOIRES À UTILISER AVEC DES ARMOIRES P=400/500/600
EAC010PP	KIT DE COMBINAISON ARMOIRES LOURDES À UTILISER AVEC DES ARMOIRES P=800

VERSION ARMOIRE SPD-SLD

L'art. ASPD010 est utilisé lorsque la combinaison des modules est effectuée en usine. Il comprend un joint, des vis et le cas échéant, des étriers angulaires.

L'art. ASPD010P est fourni en kit à monter lorsque la combinaison des modules est effectuée directement par l'utilisateur. Il comprend 4 étriers angulaires, 2 verticaux centraux, joint et vis.

CODE	DESCRIPTION
ASPD010	KIT STANDARD DE COMBINAISON D'ARMOIRES À UTILISER EN CAS D'ASSEMBLAGE À L'USINE
ASPD010P	KIT DE COMBINAISON D'ARMOIRES LOURDES À UTILISER EN CAS D'ASSEMBLAGE PAR LE CLIENT

GUIDES DE COULISSEMENT POUR INTRODUCTION LATÉRALE DES PLAQUES DE MONTAGE

EMP EML SPD SLD

Accessoire conçu pour faciliter l'introduction des plaques de montage des armoires des séries EGO et SPEED. Il est utilisé aussi bien sur les modules individuels que sur les ensembles composés de plusieurs modules combinés ; dans ce cas, il faut monter les plaques avec le kit de combinaison des plaques art. EAC004 /EAC005 et art. EAC004_M /EAC005_M.

Le kit comprend un étrier inférieur, un étrier supérieur et les vis nécessaires à la fixation. Il faut commander cet accessoire avec le code de l'armoire car la plaque de montage est fournie avec des galets qui facilitent l'introduction, en réduisant le frottement dû au coulissement. L'introduction latérale réduit la profondeur utile entre la plaque de montage et l'intérieur de la porte.

CODE	DESCRIPTION
EAC037/60	GUIDES DE COUL. POUR INTR. LAT. PLAQUE DE MONTAGE ARMOIRE L=600 MM
EAC037/80	GUIDES DE COUL. POUR INTR. LAT. PLAQUE DE MONTAGE ARMOIRE L=800 MM
EAC037/100	GUIDES DE COUL. POUR INTR. LAT. PLAQUE DE MONTAGE ARMOIRE L=1000 MM

CLOISON DE SÉPARATION MÉCANIQUE ENTRE DEUX ARMOIRES

EMP EML SPD SLD

Panneau en tôle galvanisée pour l'intérieur de l'armoire, utilisé pour créer une séparation mécanique (IP20) entre deux armoires combinées des séries EGO et SPEED, fourni avec les vis de montage.

L'utilisation de la cloison de séparation exclut la possibilité de monter, dans la même combinaison, le kit plaque de compensation galvanisée art. EAC004 / EAC005.

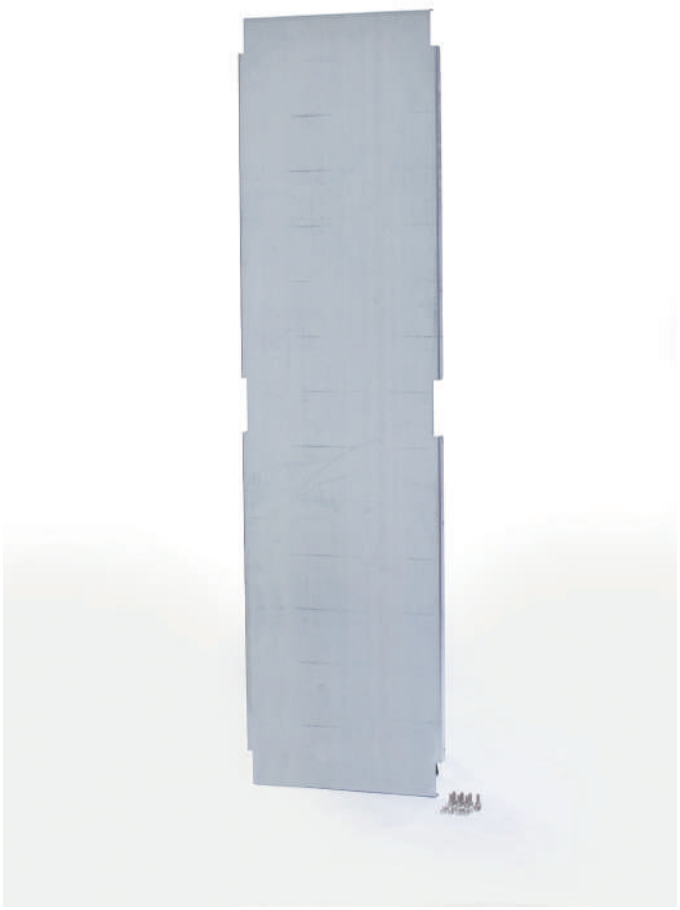

VERSION ARMOIRES EMP - EML

CODE	DESCRIPTION
EMS184	CLOISON DE SÉPARATION ÉTANCHE H=1800 P=400
EMS185	CLOISON DE SÉPARATION ÉTANCHE H=1800 P=500
EMS186	CLOISON DE SÉPARATION ÉTANCHE H=1800 P=600
EMS188	CLOISON DE SÉPARATION ÉTANCHE H=1800 P=800
EMS204	CLOISON DE SÉPARATION ÉTANCHE H=2000 P=400
EMS205	CLOISON DE SÉPARATION ÉTANCHE H=2000 P=500
EMS206	CLOISON DE SÉPARATION ÉTANCHE H=2000 P=600
EMS208	CLOISON DE SÉPARATION ÉTANCHE H=2000 P=800

VERSION ARMOIRES SPD - SLD

CODE	DESCRIPTION
SPMS184	CLOISON DE SÉPARATION ÉTANCHE H=1800 P=400
SPMS185	CLOISON DE SÉPARATION ÉTANCHE H=1800 P=500
SPMS186	CLOISON DE SÉPARATION ÉTANCHE H=1800 P=600
SPMS204	CLOISON DE SÉPARATION ÉTANCHE H=2000 P=400
SPMS205	CLOISON DE SÉPARATION ÉTANCHE H=2000 P=500
SPMS206	CLOISON DE SÉPARATION ÉTANCHE H=2000 P=600

KIT PORTE INTERNE MONTÉE SUR CHARNIÈRES

EMP EML SPD SLD

Porte interne montée sur charnières réalisée en acier inox AISI 304L (Wnr 1.4307) satiné fin type Scotch-brite. Fixée à l'intérieur à 75 mm de la porte extérieure (autres profondeurs de fixation sur demande); grâce au châssis de fermeture fourni, elle garantit un indice de protection IP20.

Dotée de 2 serrures à 1/4 de tour avec insert double panneton; pour les armoires à 1 porte, l'ouverture est réversible tandis que pour celles à 2 portes (avec montant central), les charnières sont montées sur les côtés de l'armoire et la fermeture s'effectue vers le centre.

Fournie en kit de montage ou pré-montée. Il est possible de demander les perçages sur un dessin. Le poids maximum conseillé à appliquer à la porte est de 35 kg.

CODE	DESCRIPTION
EKCP6018	KIT PORTE INTERNE ARMOIRE EGO/SPEED L=600 H=1800
EKCP6020	KIT PORTE INTERNE ARMOIRE EGO/SPEED L=600 H=2000
EKCP8018	KIT PORTE INTERNE ARMOIRE EGO/SPEED L=800 H=1800
EKCP8020	KIT PORTE INTERNE ARMOIRE EGO/SPEED L=800 H=2000
EKCP1018	KIT PORTE INTERNE ARMOIRE EGO/SPEED L=1000 H=1800
EKCP1020	KIT PORTE INTERNE ARMOIRE EGO/SPEED L=1000 H=2000
EKCP1218	KIT PORTE INTERNE ARMOIRE EGO/SPEED L=1200 H=1800 MONTAGE SUR VERSION AVEC MONTANT CENTRAL
EKCP1220	KIT PORTE INTERNE ARMOIRE EGO/SPEED L=1200 H=2000 MONTAGE SUR VERSION AVEC MONTANT CENTRAL
EKCP1618	KIT PORTE INTERNE ARMOIRE EGO/SPEED L=1600 H=1800 MONTAGE SUR VERSION AVEC MONTANT CENTRAL
EKCP1620	KIT PORTE INTERNE ARMOIRE EGO/SPEED L=1600 H=2000 MONTAGE SUR VERSION AVEC MONTANT CENTRAL

KIT PRIORITÉ D'OUVERTURE

EMP EML SPD SLD

Accessoire conçu pour permettre de donner une priorité d'ouverture entre deux portes avec fermeture adjacente.

À utiliser sur les armoires à 2 portes avec montant central. Fourni en kit de montage ou sur demande pré-assemblé.

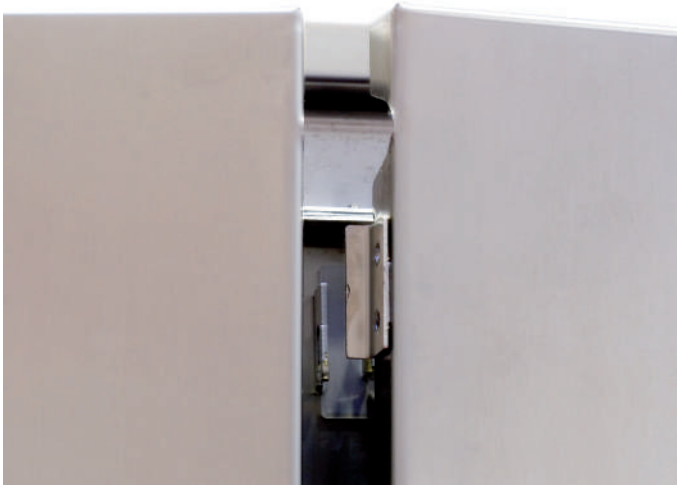

CODE	DESCRIPTION
SAC068	KIT PRIORITÉ OUVERTURE PORTES POUR ARMOIRES EGO/SPEED

MODULE POUR LEVIER SECTIONNEUR POUR LE MARCHÉ DE L'AMÉRIQUE DU NORD

SPD EMP

Armoire à une porte issue des séries modulaires EGO et SPEED, réalisée en acier inox AISI 304L (1,4307 Wnr) conformément à la norme NEMA, norme de référence pour les prescriptions de sécurité aux États-Unis et en Amérique du Nord. La fourniture comprend les éléments suivants :

- Châssis d'armoire avec paroi arrière
- Porte (L porte = L armoire - 200 mm) qui doit être la porte prioritaire sur une composition d'armoires
- Plaque de montage avec introduction latérale (il est conseillé de poser l'option d'introduction latérale art. EAC037_60, EAC037_80, EAC037_100)
- Plaque de montage étanche amovible sur le côté inférieur
- Montant avant amovible
- Panneau avant vissé L = 200 mm avec pré-perçage pour les leviers d'actionnement suivants :
  - Allen Bradley 1494 U-HM1
  - Square D 9422 A1 - General Electric TDA type 1 et 2
  - Eaton-serie NZM
  - Siemens ITE MAX FLEX ®

LARGEUR NOMINALE ARMOIRE	LARGEUR NOMINALE PORTE
600 mm	400 mm
800 mm	600 mm
1000 mm	800 mm

Pour passer commande, il est conseillé de consulter le schéma suivant afin de composer le code formé du code de l'armoire + suffixe _PSER (porte avec la poignée à droite) et _PSEL (porte avec la poignée à gauche).

Par exemple:

EMP6018050_**PSER** / SPD6018050_**PSER**

EMP6018050_**PSEL** / SPD6018050_**PSEL**

Vérifier le code de l'armoire de référence **page 6** pour la série **EMP** et **page 20** pour la série **SPD**.

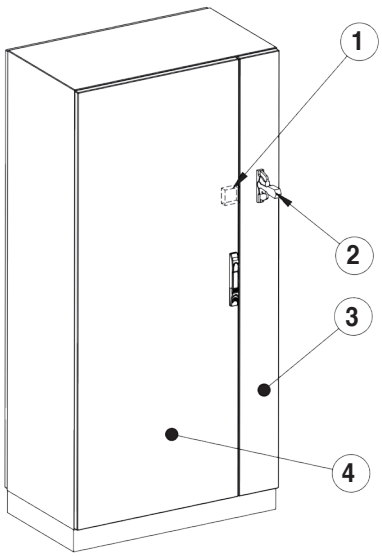

En général, ce type d'armoire est combiné à d'autres modules assemblés et, pour répondre aux exigences NEMA, il est demandé d'utiliser le kit d'interblocage qui empêche l'ouverture des portes des armoires combinées dans des ensembles, si l'ouverture de la porte prioritaire n'a pas été effectuée.

Consulter le schéma suivant pour plus de détails :

① LEVIER DE BLOCAGE

② INTERRUPTEUR À LEVIER (NON FOURNI)

③ PANNEAU

④ PORTE

KIT D'INTERBLOCAGE DE PRIORITÉ D'OUVERTURE DES PORTES POUR ARMOIRES EN BATTERIE

Ce dispositif sert à interbloquer une porte prioritaire, c'est-à-dire à conditionner l'ouverture des portes secondaires, dans une batterie d'armoires, lors de l'ouverture de la porte prioritaire.

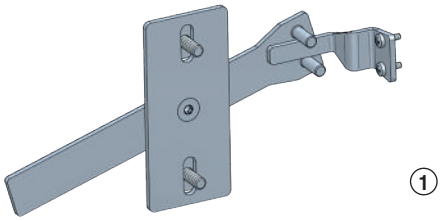

INTERBLOCAGE PRIMAIRE ⑥

Actionnement mécanique à monter sur la porte principale du module pour commander l'ouverture des portes secondaires des armoires assemblées.

CODE	DESCRIPTION
AMCR	MONTAGE SUR MODULE À DROITE
AMCL	MONTAGE SUR MODULE À GAUCHE

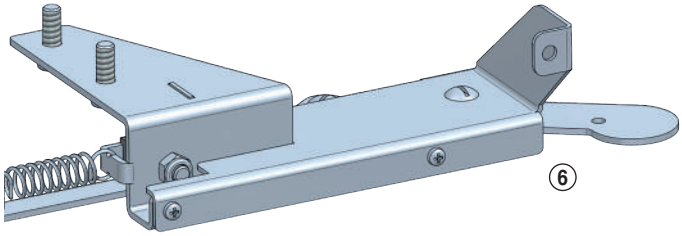

MÉCANISME DE RENVOI ⑤

Il transfère l'état d'ouverture ou de fermeture de la porte principale aux portes secondaires des armoires combinées dans un ensemble ; ce n'est qu'après avoir ouvert la porte principale qu'il est donc possible d'ouvrir les portes secondaires. Il s'utilise aussi bien pour des modules installés à droite que pour des modules installés à gauche.

CODE	DIMENSIONS DU MODULE
AAM600	L=600 mm
AAM800	L=800 mm
AAM1000	L=1000 mm

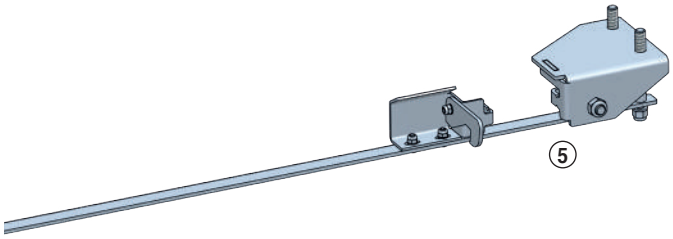

NOTE TECHNIQUE:
Pour les armoires à deux portes, avec ou sans montant central, il faut acheter deux mécanismes de renvoi.

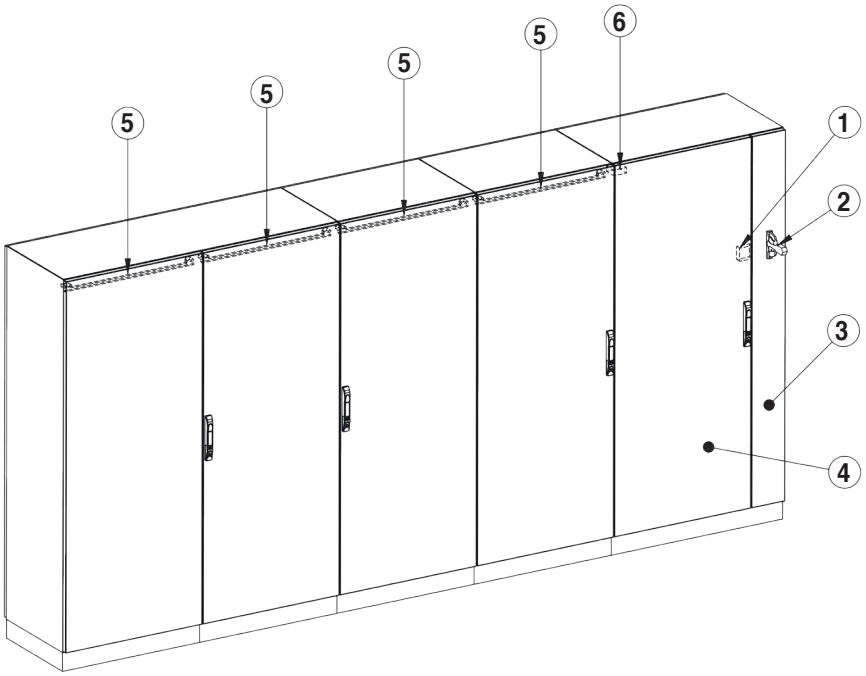

① LEVIER DE BLOCAGE
② INTERRUPTEUR À LEVIER (NON FOURNI)
③ PANNEAU
④ PORTE PRIORITAIRE
⑤ MÉCANISME DE RENVOI
⑥ INTERBLOCAGE PRIMAIRE

DISPOSITIF POUR BLOCAGE PORTE OUVERTE

EMP EML SPD SLD

Dispositif qui bloque la porte en position ouverte, en évitant la fermeture accidentelle. Il peut être fourni en kit de montage ou sur demande pré- assemblé.

Des perçages ou l'application de goujons électrosoudés pourraient être nécessaires pour le montage.

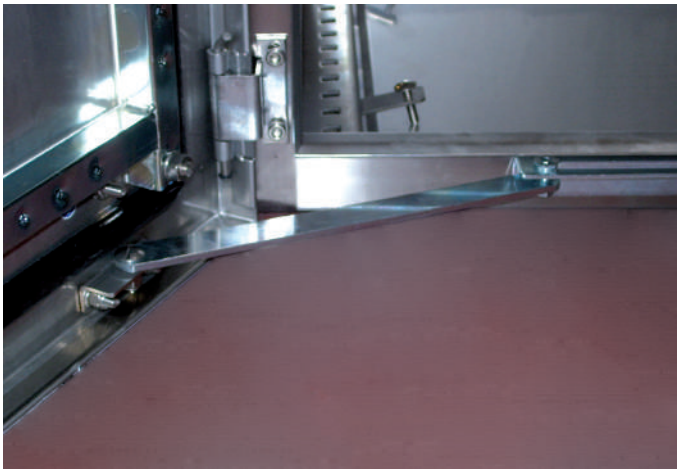

CODE	DESCRIPTION
SAC048	BLOQUE-PORTE OUVERTURE POUR ARMOIRES EGO/SPEED

KIT PORTE ARRIÈRE POUR ARMOIRES

EMP EML

Sur les versions EGO, le panneau arrière peut être remplacé, sans percer ni modifier la structure, par une porte montée sur charnières réalisée en acier inox AISI 304L (Wnr 1.4307) satiné fin type Scotch-brite, dont les caractéristiques sont exactement identiques à celles de la porte avant.

La porte arrière peut être pré-montée à l'usine ou fournie en kit pour l'assemblage par le client final (dans ce cas, le prix est établi sur demande).

Pour les armoires à 2 portes L=1600 mm, il faut un kit d'adaptation sur le montant central, il faut donc faire particulièrement attention au code de commande qui est spécifique aux armoires à 2 portes L=1600.

Pour les largeurs 1200 mm, le kit portes arrière n'est pas prévu dans la configuration standard mais il est disponible sur demande (version spéciale à assembler à l'usine).

CODE	DESCRIPTION
EPP6018	PORTE ARRIÈRE L=600 H=1800 (SUPPLÉMENT)
EPP6020	PORTE ARRIÈRE L=600 H=2000 (SUPPLÉMENT)
EPP8018	PORTE ARRIÈRE L=800 H=1800 (SUPPLÉMENT)
EPP8020	PORTE ARRIÈRE L=800 H=2000 (SUPPLÉMENT)
EPP1018	PORTE ARRIÈRE L=1000 H=1800 (SUPPLÉMENT)
EPP1020	PORTE ARRIÈRE L=1000 H=2000 (SUPPLÉMENT)
EPP1618	PORTE ARRIÈRE L=800 H=1800 N.02 PIÈCES + KIT MONTANT (SUPPLÉMENT)
EPP1620	PORTE ARRIÈRE L=600 H=2000 N.02 PIÈCES + KIT MONTANT (SUPPLÉMENT)

CHÂSSIS PIVOTANT RACK 19” POUR ARMOIRE L=800

EMP EML SPD SLD

Réalisés en AISI 304L (Wnr 1.4307) et étudiés pour les applications d’instruments rack 19” à l’intérieur des armoires versions EGO et SPEED de 800 mm de large. L’axe de rotation, prévu à environ un tiers de la largeur (côté charnières), permet de loger des instruments allant jusqu’à 475 mm de profondeur.

Sur l’armoire H=1800 mm, la capacité du châssis pivotant rack 19” est égale à 35 unités HE et à 40 unités HE sur l’armoire H=2000 mm. La distance de l’extérieur du châssis à l’intérieur de la porte est égale à 70 mm.

Il est conseillé d’appliquer le châssis pivotant rack 19” à l’usine et d’utiliser le système de bride passe-câbles à baïonnette avec des passe-câbles en caoutchouc art. SAC001/80__S au lieu de la bride standard d’entrée des câbles.

CODE	DESCRIPTION
EACRACK8018	CHÂSSIS PIVOTANT RACK 19” 800x1800 35 U HE
EACRACK8020	CHÂSSIS PIVOTANT RACK 19” 800x2000 40 U HE

CHÂSSIS FIXE RACK 19” POUR ARMOIRES L=800

EMP EML SPD SLD

Châssis rigides réalisés en AISI 304L (Wnr 1.4307) et étudiés pour les applications d’instruments rack 19” à l’intérieur des armoires versions EGO et SPEED de 800 mm de largeur, afin de pouvoir loger des instruments très profonds.

Réglage en profondeur possible et sur l’axe horizontal. Sur l’armoire H=1800 mm, la capacité du châssis pivotant rack 19” est égale à 37 unités HE et à 42 unités HE sur l’armoire H=2000 mm.

À utiliser à la place du châssis pivotant rack lorsqu’il n’y a pas de nécessité continuelle d’accéder à l’emplacement arrière des instruments rack par l’avant de l’armoire.

Fourni en kit de montage.

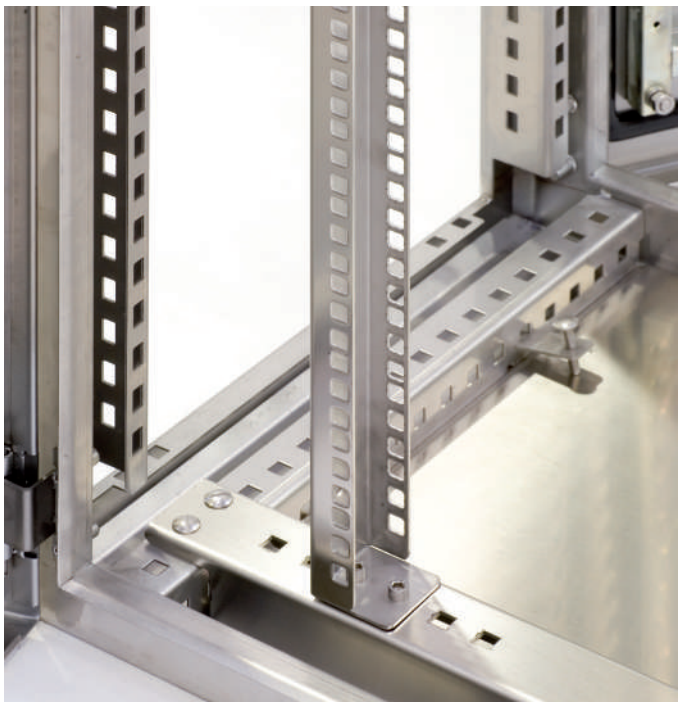

CODE	DESCRIPTION
EACTRACK8018	CHÂSSIS FIXE RACK 19” 800x1800 37 U HE
EACTRACK8020	CHÂSSIS FIXE RACK 19” 800x2000 42 U HE

MONTANTS RACK 19” POUR ARMOIRES L = 600

EMP EML SPD SLD

Kit composé de 2 profils façonnés réalisés en AISI 304L (Wnr 1.4307), pré-percés à pas pour l’application d’instruments rack 19” à l’intérieur des armoires de 600 mm de largeur, des versions EGO et SPEED.

Sur l’armoire H = 1800, la capacité des montants rack 19” est égale à 37 unités HE et à 42 unités HE sur l’armoire H = 2000.

Fournis en kit de montage.

CODE	DESCRIPTION
EACMRACK6018	MONTANTS RACK 19” 600x1800 37 U HE
EACMRACK6020	MONTANTS RACK 19” 600x2000 42 U HE

ÉTRIERS DE SUPPORT DE BARRE DIN

EMP EML SPD SLD

Étriers de support de la barre DIN, réalisés en acier inox AISI 304L (Wnr 1.4307), réglables en profondeur pour la fixation d’interrupteurs modulaires.

Il est conseillé d’utiliser deux étriers pour chaque panneau rainuré du kit châssis pour interrupteurs modulaires des séries EKIM_ / SKIM_.

Fournis en kit de montage.

CODE	DESCRIPTION
KSDIN	PAIRE D’ÉTRIERS DE SUPPORT DE BARRE DIN AVEC ACCESSOIRES DE RÉGLAGE EN PROFONDEUR ET VIS INOX (BARRE DIN NON COMPRISE)

KIT INTERRUPTEURS MODULAIRES

EMP EML SPD SLD

Système pour le montage d'interrupteurs modulaires à l'intérieur des armoires des séries EGO et SPEED, réalisé en acier inox AISI 304L (Wnr 1.4307) satiné fin type Scotch-brite.

Composé d'un châssis avec des montants verticaux pré-percés à pas DIN 25 mm et de panneaux vissés pleins ou rainurés avec une fente H=46 mm pour loger les interrupteurs les plus courants sur le marché.

Les panneaux rainurés font 200 mm de haut et ont une capacité de 23 modules pour une armoire L=600 mm et 34 modules pour une armoire L=800 mm. Les panneaux pleins, qui font 200, 400 ou 600 mm de haut, peuvent être percés sur plan. La hauteur utile du châssis des armoires de 1800 mm est égale à 1600 mm et elles possèdent deux panneaux de remplissage H=50 mm à monter en tant que terminaux en haut et en bas.

La hauteur utile du châssis des armoires de 2000 mm est égale à 1800 mm et elles possèdent deux panneaux de remplissage H=50 mm à monter en tant que terminaux en haut et en bas. Il faut demander le nombre et le type des panneaux vissés (les panneaux sont compris dans le kit) dans la commande d'achat à l'aide de la description, du schéma ou du code et du numéro des panneaux (pour les codes, se reporter au chapitre spécifique).

Il est conseillé d'appliquer le châssis à l'usine tandis que les panneaux sont fournis en kit de montage. Les armoires avec le châssis pré-percé pour les panneaux des interrupteurs modulaires sont fournies sans la plaque intérieure de fond, complète ou partielle, qui devient une option pour cette configuration uniquement.

VERSION ARMOIRE EMP - EML

CODE	DESCRIPTION
EKIM6018	CHÂSSIS PRÉ-PERCÉ, 8 PANNEAUX ET VIS INOX
EKIM6020	CHÂSSIS PRÉ-PERCÉ, 9 PANNEAUX ET VIS INOX
EKIM8018	CHÂSSIS PRÉ-PERCÉ, 8 PANNEAUX ET VIS INOX
EKIM8020	CHÂSSIS PRÉ-PERCÉ, 8 PANNEAUX ET VIS INOX

VERSION ARMOIRE SPD - SLD

CODE	DESCRIPTION
SKIM6018	CHÂSSIS PRÉ-PERCÉ, 8 PANNEAUX ET VIS INOX
SKIM6020	CHÂSSIS PRÉ-PERCÉ, 9 PANNEAUX ET VIS INOX
SKIM8018	CHÂSSIS PRÉ-PERCÉ, 8 PANNEAUX ET VIS INOX
SKIM8020	CHÂSSIS PRÉ-PERCÉ, 9 PANNEAUX ET VIS INOX

PANNEAUX PLEINS POUR CHÂSSIS DES INTERRUPTEURS MODULAIRES DES ARMOIRES (PIÈCE DE RECHANGE)

EMP EML SPD SLD

Panneaux pleins réalisés en acier inox AISI 304L (Wnr 1.4307) satiné fin type Scotch-brite à visser sur le châssis pour interrupteurs modulaires des armoires des séries EGO et SPEED de 600 mm et 800 mm de largeur.

Les panneaux sont normalement fournis avec le code du châssis pour interrupteurs modulaires avec hauteur 200, 400 et 600 mm.

Sur demande, ils peuvent être percés sur plan.

CODE	DESCRIPTION
EPC600200	PETIT PANNEAU PLEIN H=200 POUR ARMOIRE L=600
EPC800200	PETIT PANNEAU PLEIN H=200 POUR ARMOIRE L=800
EPC600400	PETIT PANNEAU PLEIN H=200 POUR ARMOIRE L=600
EPC800400	PETIT PANNEAU PLEIN H=200 POUR ARMOIRE L=800
EPC600600	PETIT PANNEAU PLEIN H=200 POUR ARMOIRE L=600
EPC800600	PETIT PANNEAU PLEIN H=200 POUR ARMOIRE L=800

PANNEAUX RAINURÉS POUR CHÂSSIS DES INTERRUPTEURS MODULAIRES (PIÈCE DE RECHANGE)

EMP EML SPD SLD

Panneaux pleins réalisés en acier inox AISI 304L (Wnr 1.4307) satiné fin type Scotch-brite à visser sur le châssis pour interrupteurs modulaires (art. EKIM_/ SKIM) des armoires des séries EGO et SPEED de 600 mm et 800 mm de largeur.

Les panneaux sont normalement fournis avec le code du châssis pour interrupteurs modulaires.

CODE	DESCRIPTION
EPF600200	PETIT PANNEAU PERCÉ H=200 POUR ARMOIRE L=600 CAPACITÉ 23 MODULES
EPF800200	PETIT PANNEAU PERCÉ H=200 POUR ARMOIRE L=800 CAPACITÉ 34 MODULES

KIT PLAQUE DE MONTAGE PARTIELLE

EMP EML SPD SLD

Accessoire utilisé dans les armoires des séries EGO et SPEED pour obtenir une plaque de montage partielle qui coulisse en profondeur, localisée dans une zone spécifique de l'armoire.

Ce dispositif est habituellement subordonné à l'utilisation du kit interrupteurs modulaires (art. EKIM_ / SKIM_). Le kit comprend 4 étriers profilés pour la fixation en profondeur de l'armoire et une plaque de montage partielle qui peut être réglée en profondeur, le tout est en tôle galvanisée à chaud.

Les hauteurs disponibles sont 200 mm, 400 mm, 600 mm, 800 mm, les largeurs sont dédiées aux armoires L = 600 mm et 800 mm tandis que les profondeurs recouvrent l'ensemble de la gamme EGO et SPEED.

CODE	DESCRIPTION
EKPFMOD624	KIT PLAQUE DE MONTAGE PARTIELLE 600x200x400
EKPFMOD625	KIT PLAQUE DE MONTAGE PARTIELLE 600x200x500
EKPFMOD626	KIT PLAQUE DE MONTAGE PARTIELLE 600x200x600
EKPFMOD628	KIT PLAQUE DE MONTAGE PARTIELLE 600x200x800
EKPFMOD644	KIT PLAQUE DE MONTAGE PARTIELLE 600x400x400
EKPFMOD645	KIT PLAQUE DE MONTAGE PARTIELLE 600x400x500
EKPFMOD646	KIT PLAQUE DE MONTAGE PARTIELLE 600x400x600
EKPFMOD648	KIT PLAQUE DE MONTAGE PARTIELLE 600x400x800

CODE	DESCRIPTION
EKPFMOD824	KIT PLAQUE DE MONTAGE PARTIELLE 800x200x400
EKPFMOD825	KIT PLAQUE DE MONTAGE PARTIELLE 800x200x500
EKPFMOD826	KIT PLAQUE DE MONTAGE PARTIELLE 800x200x600
EKPFMOD828	KIT PLAQUE DE MONTAGE PARTIELLE 800x200x800
EKPFMOD844	KIT PLAQUE DE MONTAGE PARTIELLE 800x400x400
EKPFMOD845	KIT PLAQUE DE MONTAGE PARTIELLE 800x400x500
EKPFMOD846	KIT PLAQUE DE MONTAGE PARTIELLE 800x400x600
EKPFMOD848	KIT PLAQUE DE MONTAGE PARTIELLE 800x400x800

ÉTRIERS PRÉ-PERCÉS DE PROFONDEUR POUR AGENCEMENT INTÉRIEUR DES ARMOIRES

EMP EML SPD SLD

Étriers profilés et pré-percés pour la fixation intérieure sur la profondeur des armoires des séries EGO et SPEED, réalisés en tôle galvanisée pour permettre une exécution rationnelle de l'agencement intérieur du cadre.

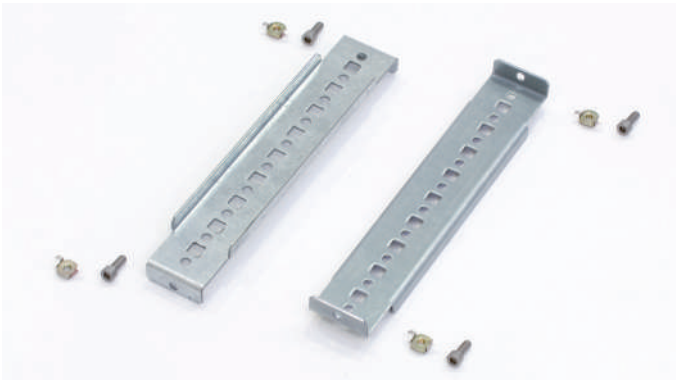

VERSION ARMOIRE EMP - EML

CODE	DESCRIPTION
EAC051_400	ÉTRIERS PRÉ-PERCÉS DE PROFONDEUR P=400 POUR ARMOIRE EGO
EAC051_500	ÉTRIERS PRÉ-PERCÉS DE PROFONDEUR P=500 POUR ARMOIRE EGO
EAC051_600	ÉTRIERS PRÉ-PERCÉS DE PROFONDEUR P=600 POUR ARMOIRE EGO
EAC051_800	ÉTRIERS PRÉ-PERCÉS DE PROFONDEUR P=800 POUR ARMOIRE EGO

VERSION ARMOIRE SPD - SLD

CODE	DESCRIPTION
SPAC051_400	ÉTRIERS PRÉ-PERCÉS DE PROFONDEUR P=400 POUR ARMOIRE SPEED
SPAC051_500	ÉTRIERS PRÉ-PERCÉS DE PROFONDEUR P=500 POUR ARMOIRE SPEED
SPAC051_600	ÉTRIERS PRÉ-PERCÉS DE PROFONDEUR P=600 POUR ARMOIRE SPEED

PORTE DE PROTECTION EN LEXAN TRANSPARENTE

EMP EML SPD SLD

Portes transparentes réalisées en acier inox AISI 304L (Wnr 1.4307) satiné fin type Scotch-brite. Elles sont utilisées pour protéger avec un indice de protection IP66 perçages ou instruments.

Le panneau transparent en Lexan antichoc permet de voir les dispositifs montés sous la protection de porte. L'ouverture des protections de porte est réversible et peut être à 90° ou 180°, selon l'application.

Elle est fournie en kit de montage avec le gabarit correspondant pour le perçage ou pré-montée sur demande. Elles peuvent être montées sur n'importe quel produit où il y a une surface assez large permettant la fixation (à vérifier avec le bureau technique).

CODE	DESCRIPTION	N° POINTS DE FERMETURE
SVPN30306U	PORTE DE PROTECTION L=300 H=300	1
SVPN30386U	PORTE DE PROTECTION L=300 H=380	1
SVPN30456U	PORTE DE PROTECTION L=300 H=450	2
SVPN38306U	PORTE DE PROTECTION L=380 H=300	1
SVPN38386U	PORTE DE PROTECTION L=380 H=380	1
SVPN38606U	PORTE DE PROTECTION L=380 H=600	2
SVPN40506U	PORTE DE PROTECTION L=400 H=500	2
SVPN45306U	PORTE DE PROTECTION L=450 H=300	1
SVPN45456U	PORTE DE PROTECTION L=450 H=450	2
SVPN45606U	PORTE DE PROTECTION L=450 H=600	2
SVPN50706U	PORTE DE PROTECTION L=500 H=700	2
SVPN60386U	PORTE DE PROTECTION L=600 H=380	2
SVPN60456U	PORTE DE PROTECTION L=600 H=450	2
SVPN60606U	PORTE DE PROTECTION L=600 H=600	2
SVPN60756U	PORTE DE PROTECTION L=600 H=750	2
SVPN60906U* **	PORTE DE PROTECTION L=600 H=900	2
SVPN601206U* **	PORTE DE PROTECTION L=600 H=1200	2
SVPN75756U* **	PORTE DE PROTECTION L=750 H=750	2
SVPN751006U* **	PORTE DE PROTECTION L=750 H=1000	2
SVPN801206U* **	PORTE DE PROTECTION L=800 H=1200	2
SVPN90606U* **	PORTE DE PROTECTION L=900 H=600	2

● VUE FRONTALE MODÈLES ***

MONTAGE DES CHARNIÈRES AVEC OUVERTURE DE PORTE DE PROTECTION À 180°

(à vérifier selon l'application)

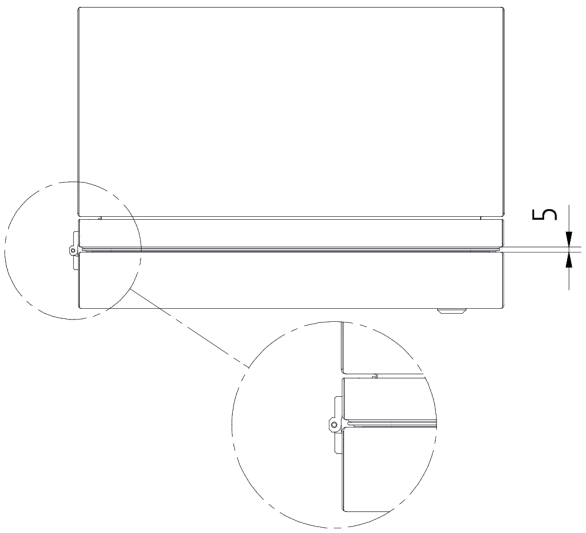

MONTAGE DES CHARNIÈRES AVEC OUVERTURE DE PORTE DE PROTECTION À 90°

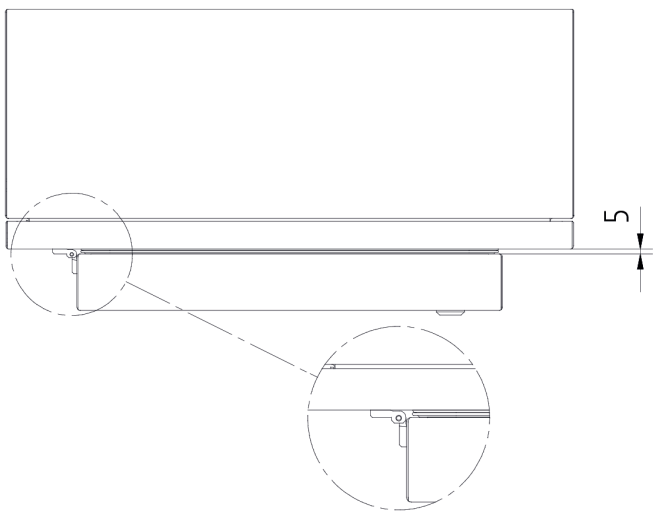

PANNEAU LEXAN TRANSPARENT

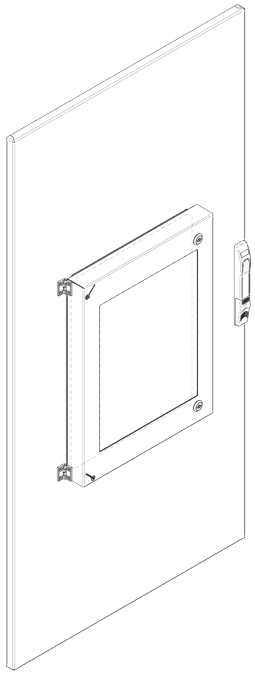

VERSION AVEC 1 POINT DE FERMETURE

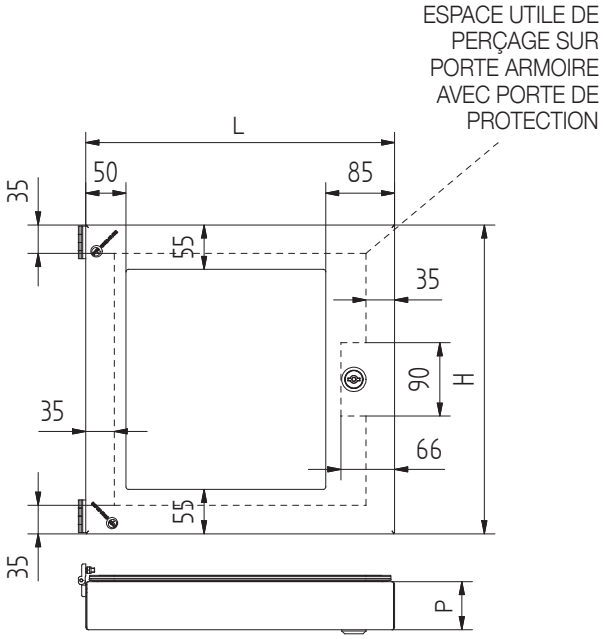

VERSION AVEC 2 POINTS DE FERMETURE

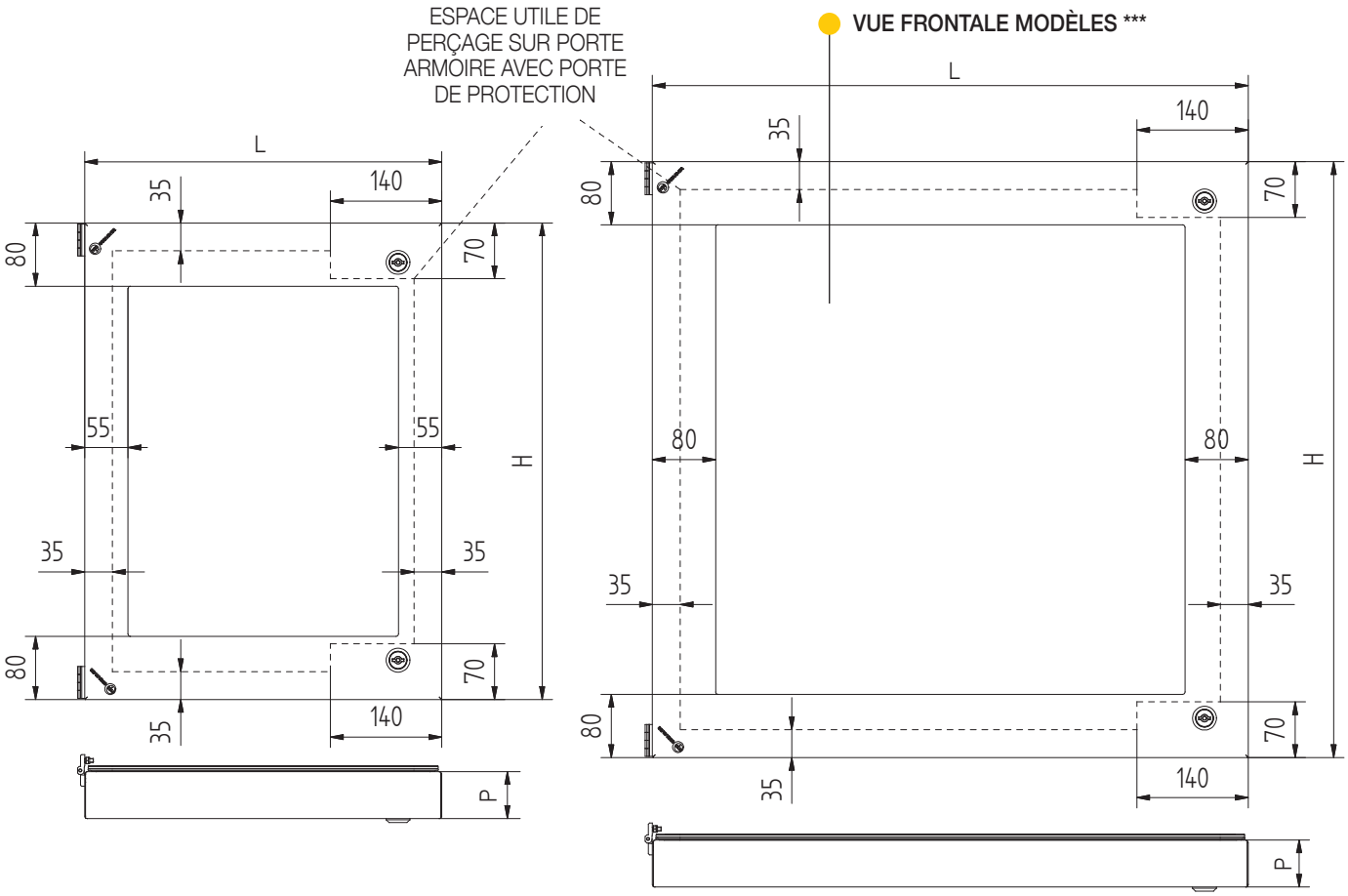

COMPARTIMENTS PORTE-CÂBLES H=200 SUR TOIT

EMP EML SPD SLD ERCM-2 SRCM

Compartiment de rangement H=200 mm en acier inox AISI 304L (Wnr 1.4307) satiné fin type Scotch-brite, à monter sur l'armoire, inspectable sur tous les côtés, fermé avec une bride dans la partie supérieure avec indice de protection IP20.

Sur les armoires EGO et SPEED assemblées, les brides latérales ne doivent pas être fixées de manière à ce que les deux compartiments adjacents communiquent. Il peut servir de boîtier pour les câbles ou les barres de distribution ou être utilisé en tant que simple couverture des dispositifs montés sur le toit.

Il est équipé d'un système qui permet le levage de l'armoire sur les anneaux à tige situés au-dessus de ce même compartiment. Il est fourni en kit de montage ou sur demande pré-assemblé.

VERSION ARMOIRE EMP - EML - SPD - SLD

CODE	DESCRIPTION
STVP06040	COMPARTIMENT TOIT H=200 ENTRÉE DES CÂBLES 600x400
STVP08040	COMPARTIMENT TOIT H=200 ENTRÉE DES CÂBLES 800x400
STVP10040	COMPARTIMENT TOIT H=200 ENTRÉE DES CÂBLES 1000x400
STVP12040	COMPARTIMENT TOIT H=200 ENTRÉE DES CÂBLES 1200x400
STVP16040	COMPARTIMENT TOIT H=200 ENTRÉE DES CÂBLES 1600x400
STVP06050	COMPARTIMENT TOIT H=200 ENTRÉE DES CÂBLES 600x500
STVP08050	COMPARTIMENT TOIT H=200 ENTRÉE DES CÂBLES 800x500
STVP10050	COMPARTIMENT TOIT H=200 ENTRÉE DES CÂBLES 1000x500
STVP12050	COMPARTIMENT TOIT H=200 ENTRÉE DES CÂBLES 1200x500
STVP16050	COMPARTIMENT TOIT H=200 ENTRÉE DES CÂBLES 1600x500

CODE	DESCRIPTION
STVP06060	COMPARTIMENT TOIT H=200 ENTRÉE DES CÂBLES 600x600
STVP08060	COMPARTIMENT TOIT H=200 ENTRÉE DES CÂBLES 800x600
STVP10060	COMPARTIMENT TOIT H=200 ENTRÉE DES CÂBLES 1000x600
STVP12060	COMPARTIMENT TOIT H=200 ENTRÉE DES CÂBLES 1200x600
STVP16060	COMPARTIMENT TOIT H=200 ENTRÉE DES CÂBLES 1600x600
STVP06080	COMPARTIMENT TOIT H=200 ENTRÉE DES CÂBLES 600x800
STVP08080	COMPARTIMENT TOIT H=200 ENTRÉE DES CÂBLES 800x800
STVP10080	COMPARTIMENT TOIT H=200 ENTRÉE DES CÂBLES 1000x800
STVP12080	COMPARTIMENT TOIT H=200 ENTRÉE DES CÂBLES 1200x800
STVP16080	COMPARTIMENT TOIT H=200 ENTRÉE DES CÂBLES 1600x800

REMARQUES :
- Il peut être appliqué sur les armoires de la série SPEED en effectuant le montage sur le module renversé.
- Le compartiment n'est pas vendu individuellement mais uniquement combiné au module.

VERSION REMONTÉES DE CÂBLES ERCM-2 - SRCM

CODE	DESCRIPTION
STVP04040	COMPARTIMENT TOIT REMONTÉE DES CÂBLES H=200 DIMENSIONS 400x400
STVP04050	COMPARTIMENT TOIT REMONTÉE DES CÂBLES H=200 DIMENSIONS 400x500
STVP04060	COMPARTIMENT TOIT REMONTÉE DES CÂBLES H=200 DIMENSIONS 400x600
STVP04080	COMPARTIMENT TOIT REMONTÉE DES CÂBLES H=200 DIMENSIONS 400x800

TOIT DE PROTECTION CONTRE LA PLUIE HYGIÉNIQUE

EMP EML SPD SLD ERCM-2 SRCM

Toits réalisés en acier inox AISI 304L (Wnr 1.4307) satiné fin type Scotch-brite, utilisés pour protéger les armoires dans les locaux qui nécessitent un nettoyage fréquent.

Les joints sont ainsi protégés contre le vieillissement tout en diminuant le risque de formation de saleté. L'inclinaison du toit, à 30° vers l'avant, empêche de poser des objets.

Ils ne conviennent pas sur les armoires dont la profondeur est égale à 800 mm. Ils conviennent aussi aux armoires dans la version compacte des séries SCS et SLS.

Ils sont fournis en kit de montage avec le gabarit correspondant pour le perçage ou pré-montés sur demande.

CODE	DESCRIPTION
TTPN4040H	TOIT DE PROTECTION POUR MODULES L=400 H=400
TTPN4050H	TOIT DE PROTECTION POUR MODULES L=400 H=500
TTPN4060H	TOIT DE PROTECTION POUR MODULES L=400 H=600
TTPN6040H	TOIT DE PROTECTION POUR MODULES L=600 H=400
TTPN6050H	TOIT DE PROTECTION POUR MODULES L=600 H=500
TTPN6060H	TOIT DE PROTECTION POUR MODULES L=600 D=600
TTPN8040H	TOIT DE PROTECTION POUR MODULES L=800 D=400
TTPN8050H	TOIT DE PROTECTION POUR MODULES L=800 D=500
TTPN8060H	TOIT DE PROTECTION POUR MODULES L=800 D=600

CODE	DESCRIPTION
TTPN10040H	TOIT DE PROTECTION POUR MODULES L=1000 P=400
TTPN10050H	TOIT DE PROTECTION POUR MODULES L=1000 P=500
TTPN10060H	TOIT DE PROTECTION POUR MODULES L=1000 P=600
TTPN12040H	TOIT DE PROTECTION POUR MODULES L=1200 P=400
TTPN12050H	TOIT DE PROTECTION POUR MODULES L=1200 P=500
TTPN12060H	TOIT DE PROTECTION POUR MODULES L=1200 P=600
TTPN16040H	TOIT DE PROTECTION POUR MODULES L=1600 P=400
TTPN16050H	TOIT DE PROTECTION POUR MODULES L=1600 P=500
TTPN16060H	TOIT DE PROTECTION POUR MODULES L=1600 P=600

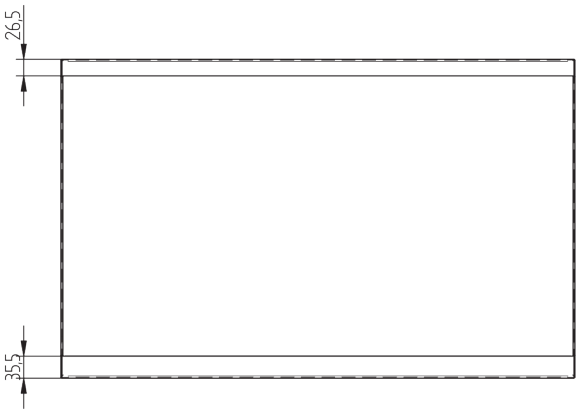

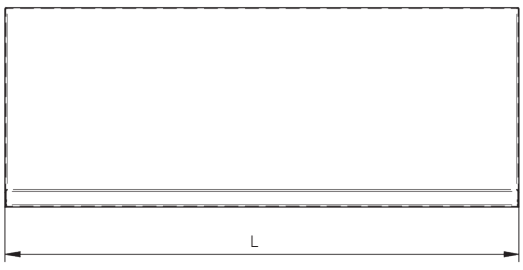

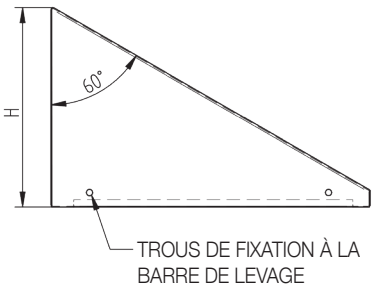

PLAQUE DE MONTAGE

EMP EML SPD SLD

Plaques de montage en tôle galvanisée pour les armoires des séries EGO et SPEED. Il s'agit d'une pièce de rechange ou de pièces supplémentaires, car toutes les armoires sont dotées d'une plaque de montage.

La version supplémentaire est utilisée dans les armoires avec une porte arrière pour doubler la surface de câblage.

La version majorée permet d'agrandir la surface de câblage sans modifier la configuration de l'armoire.

VERSION PIÈCE DE RECHANGE

CODE	DESCRIPTION
SPF060180	PLAQUE DE MONTAGE L=600 H=1800
SPF060200	PLAQUE DE MONTAGE L=600 H=2000
SPF080180	PLAQUE DE MONTAGE L=800 H=1800
SPF080200	PLAQUE DE MONTAGE L=800 H=2000
SPF100180	PLAQUE DE MONTAGE L=1000 H=1800
SPF100200	PLAQUE DE MONTAGE L=1000 H=2000
SPF120180	PLAQUE DE MONTAGE L=1200 H=1800
SPF120200	PLAQUE DE MONTAGE L=1200 H=2000
SPF160180	PLAQUE DE MONTAGE L=1600 H=1800
SPF160200	PLAQUE DE MONTAGE L=1600 H=2000

VERSION MAJORÉE EN REMPLACEMENT DE LA PLAQUE DE MONTAGE STANDARD

CODE	DESCRIPTION
SPF060180_M	PLAQUE DE MONTAGE L=600 H=1800
SPF060200_M	PLAQUE DE MONTAGE L=600 H=2000
SPF080180_M	PLAQUE DE MONTAGE L=800 H=1800
SPF080200_M	PLAQUE DE MONTAGE L=800 H=2000
SPF100180_M	PLAQUE DE MONTAGE L=1000 H=1800
SPF100200_M	PLAQUE DE MONTAGE L=1000 H=2000
SPF120180_M	PLAQUE DE MONTAGE L=1200 H=1800
SPF120200_M	PLAQUE DE MONTAGE L=1200 H=2000
SPF160180_M	PLAQUE DE MONTAGE L=1600 H=1800
SPF160200_M	PLAQUE DE MONTAGE L=1600 H=2000

VERSION SUPPLÉMENTAIRE À INTRODUCTION FRONTALE

La version avec suffixe _AS est dotée des coulisses pour l'introduction frontale et des étriers respectifs de fixation à l'armoire.

CODE	DESCRIPTION
SPF060180_AS	PLAQUE DE MONTAGE INTRODUCTION FRONTALE L=600 H=1800
SPF060200_AS	PLAQUE DE MONTAGE INTRODUCTION FRONTALE L=600 H=2000
SPF080180_AS	PLAQUE DE MONTAGE INTRODUCTION FRONTALE L=800 H=1800
SPF080200_AS	PLAQUE DE MONTAGE INTRODUCTION FRONTALE L=800 H=2000
SPF100180_AS	PLAQUE DE MONTAGE INTRODUCTION FRONTALE L=1000 H=1800
SPF100200_AS	PLAQUE DE MONTAGE INTRODUCTION FRONTALE L=1000 H=2000
SPF120180_AS	PLAQUE DE MONTAGE INTRODUCTION FRONTALE L=1200 H=1800
SPF120200_AS	PLAQUE DE MONTAGE INTRODUCTION FRONTALE L=1200 H=2000
SPF160180_AS	PLAQUE DE MONTAGE INTRODUCTION FRONTALE L=1600 H=1800
SPF160200_AS	PLAQUE DE MONTAGE INTRODUCTION FRONTALE L=1600 H=2000

VERSION SUPPLÉMENTAIRE À INTRODUCTION LATÉRALE

La version avec suffixe _AR est dotée de galets pour l'introduction latérale tandis que le kit guides de coulissement en fonction de la largeur de cette même plaque doit être commandé à part (art. EAC037/___).

CODE	DESCRIPTION
SPF060180_AR	PLAQUE DE MONTAGE INTRODUCTION LATÉRALE L=600 H=1800
SPF060200_AR	PLAQUE DE MONTAGE INTRODUCTION LATÉRALE L=600 H=2000
SPF080180_AR	PLAQUE DE MONTAGE INTRODUCTION LATÉRALE L=800 H=1800
SPF080200_AR	PLAQUE DE MONTAGE INTRODUCTION LATÉRALE L=800 H=2000
SPF100180_AR	PLAQUE DE MONTAGE INTRODUCTION LATÉRALE L=1000 H=1800
SPF100200_AR	PLAQUE DE MONTAGE INTRODUCTION LATÉRALE L=1000 H=2000
SPF120180_AR	PLAQUE DE MONTAGE INTRODUCTION LATÉRALE L=1200 H=1800
SPF120200_AR	PLAQUE DE MONTAGE INTRODUCTION LATÉRALE L=1200 H=2000
SPF160180_AR	PLAQUE DE MONTAGE INTRODUCTION LATÉRALE L=1600 H=1800
SPF160200_AR	PLAQUE DE MONTAGE INTRODUCTION LATÉRALE L=1600 H=2000

KIT DE SÉCURITÉ DE LA PLAQUE DE MONTAGE D'INTRODUCTION FRONTALE DES ARMOIRES

EMP EML SPD SLD

Dispositif conçu pour garantir la sécurité totale pendant la manœuvre d'introduction de la plaque pré-câblée à l'intérieur des armoires des séries EGO et SPEED.

Il ne peut être utilisé que pour l'introduction frontale de la plaque, en empêchant que cette dernière ne puisse tomber.

Fourni en kit de montage ou sur demande pré-assemblé.

CODE	DESCRIPTION
SAC057	KIT DE SÉCURITÉ DE LA PLAQUE DE MONTAGE

ÉTRIERS DE SUPPORT DES ÉLÉMENTS LOURDS DANS LA ZONE INFÉRIEURE

EMP EML SPD SLD

Étriers très robustes en tôle galvanisée pré-percés et prévus pour le montage d'éléments lourds sur la base intérieure de l'armoire.

La fixation s'effectue à l'horizontale avec les vis fournies sur les trous des renforts intérieurs pré-percés en profondeur du châssis de l'armoire.

Fournis en kit de montage.

CODE	DESCRIPTION
SAC053/600	ÉTRIER DE SUPPORT ÉLÉMENTS LOURDS ARMOIRE L=600
SAC053/800	ÉTRIER DE SUPPORT ÉLÉMENTS LOURDS ARMOIRE L=800
SAC053/1000	ÉTRIER DE SUPPORT ÉLÉMENTS LOURDS ARMOIRE L=1000

ÉTRIERS DE SUPPORT PLAFONNIER D'ÉCLAIRAGE

EMP EML SPD SLD

Étriers en tôle galvanisée pré-percés et prévus pour le montage de plafonniers ou d'autres dispositifs d'éclairage sur la partie supérieure avant à l'intérieur de l'armoire.

Fournis en kit de montage.

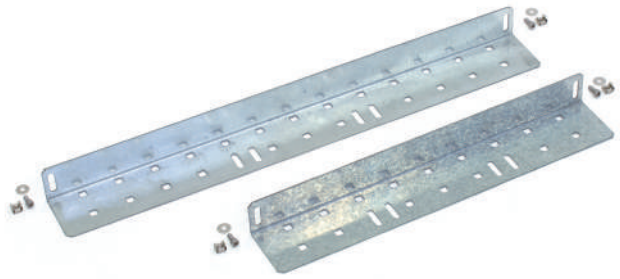

CODE	DESCRIPTION
SAC042/600	ÉTRIER DE SUPPORT PLAFONNIER ARMOIRE L=600
SAC042/800	ÉTRIER DE SUPPORT PLAFONNIER ARMOIRE L=800
SAC042/1000	ÉTRIER DE SUPPORT PLAFONNIER ARMOIRE L=1000

PAIRE DE GUIDES TÉLESCOPIQUES

EMP EML SPD SLD

En fer nickelé, à utiliser pour extraire les étagères et les tiroirs en réalisations spéciales sur spécification du client.

Ils permettent l'extraction totale de toute la longueur de ce même guide et garantissent un support solide même pour les poids de 30 kg maximum.

CODE	DESCRIPTION
ACC068_300	PAIRE DE GUIDES TÉLESCOPIQUES L300/628
ACC68_500	PAIRE DE GUIDES TÉLESCOPIQUES L500/1021

ÉTRIERS D'ANCRAGE DES CÂBLES À L'ENTRÉE DE LA BRIDE INFÉRIEURE

EMP EML SPD SLD

Étriers en tôle galvanisée pré-percés et prévus pour la fixation des câbles en entrée par le bas à travers la bride passe-câbles inférieure.

Ils permettent une mise en place ordonnée et rationnelle des câbles vers la plaque de montage. Mise en place réglable.

Fournis en kit de montage.

CODE	DESCRIPTION
SAC056/600	ÉTRIER D'ANCRAGE DES CÂBLES ARMOIRE L=600
SAC056/800	ÉTRIER D'ANCRAGE DES CÂBLES ARMOIRE L=800
SAC056/1000	ÉTRIER D'ANCRAGE DES CÂBLES ARMOIRE L=1000

KIT ÉTAGÈRE PORTE-PC POUR L'INTÉRIEUR DE LA PORTE DES ARMOIRES

EMP EML SPD SLD

Kit étagère à l'intérieur de la porte pour soutenir un PC portable à utiliser pour les armoires dont les portes font 600 mm et 800 mm de largeur.

Le kit est composé du battant et de ses supports avec rails à ergots. La mise en place est réglable en hauteur sur le renfort intérieur de la porte.

Elles ne conviennent pas sur les armoires L=1200 mm sans montant sur la porte prioritaire.

Elles ne conviennent pas sur les armoires qui font moins de 1800 mm de haut. L'étagère est fournie en kit de montage ou pré-montée (sur demande).

CODE	DESCRIPTION
SAC058/600	KIT BATTANT PORTE PC INTERNE PORTE ARMOIRE L=600 EGO/SPEED
SAC058/800	PKIT BATTANT PORTE PC INTERNE PORTE ARMOIRE L=800 EGO/SPEED

ÉTRIERS DE SUPPORT DU CANIVEAU À CÂBLES SUR PORTE

EMP EML SPD SLD

Étriers en tôle galvanisée pré-percés et prévus pour le montage de caniveau à câbles ou d'autres dispositifs dans la partie intérieure de la porte.

La fixation s'effectue à l'aide des vis fournies sur les trous du tubulaire raidisseur à l'intérieur de la porte.

Elles ne conviennent pas sur les armoires L=1200 mm sans montant sur la porte prioritaire. Elles ne conviennent pas sur les armoires qui font moins de 1800 mm de haut.

Fournis en kit de montage.

CODE	DESCRIPTION
SAC045/600	SUPPORT DU CANIVEAU À CÂBLES SUR PORTE L=600
SAC046/800	SUPPORT DU CANIVEAU À CÂBLES SUR PORTE L=800
SAC047/1000	SUPPORT DU CANIVEAU À CÂBLES SUR PORTE L=1000

POIGNÉES ET CLÉS

EMP EML SPD SLD ERCM-2 SRCM

Poignées, carillons et clés les plus utilisées pour armoires.

Sur demande peut être fourni tout type de poignée avec tout type d'insert comme forme et matériau de fabrication.

VERSION ARMOIRES + REMONTÉE DES CÂBLES SRCM

CODE	DESCRIPTION
SAC054	POIGNÉE POLYAMIDE INSERT DOUBLE-BARRE 3 mm LOGO MPGAMMA (sans clé)
SAC055	POIGNÉE EN POLYAMIDE AVEC CLÉ À NUMÉRO DE CODE EK333
SAC054_5	POIGNÉE POLYAMIDE INSERT DOUBLE-BARRE 5 mm (avec clé)
SAC054_Q7	POIGNÉE POLYAMIDE INSERT CARRÉ 7 mm (avec clé)
SAC054_Q8	POIGNÉE POLYAMIDE INSERT CARRÉ 8 mm (avec clé)
SAC054_T	POIGNÉE POLYAMIDE INSERT TRIANGLE (avec clé)
SAC050	POIGNÉE INOX INSERT DOUBLE-BARRE 3 mm (sans clé)
SAC051	POIGNÉE INOX AVEC CLÉ À NUMÉRO DE CODE EK333
SAC050_5	POIGNÉE INOX INSERT DOUBLE-BARRE 5 mm (avec clé)
SAC050_Q7	POIGNÉE INOX INSERT CARRÉ 7 mm (avec clé)
SAC050_Q8	POIGNÉE INOX INSERT CARRÉ 8 mm (avec clé)
SAC050_T	POIGNÉE INOX INSERT TRIANGLE (avec clé)
SAC052	POIGNÉE EN "T" EN POLYAMIDE GH=18 mm AVEC CLÉ À NUMÉRO DE CODE EK333
SAC052_C	POIGNÉE EN "T" EN POLYAMIDE GH=18 mm (sans clé)
ACC018	CLÉ DOUBLE-BARRE 3 mm EN ZAMAK NOIRE
SAC054_1	CARILLON LONG POLYAMIDE AVEC TIGES EN INOX
SAC054_1C	CARILLON COURT ZAMAK (uniquement pour poignée en T)

Remarque technique:
Les poignées avec insert en polyamide ne sont pas interchangeables avec les poignées en inox et les poignées en "T" car la fente sur la porte est différente.

SAC055 SAC054

ACC018

SAC054_1

SAC054_1C

SAC051

SAC050

SAC052_C

SAC052

VERSION REMONTÉE DES CÂBLES ERCM-2

Les serrures sont à 1/4 de tour en acier inoxidable.

Sur demande, il est possible de fournir des serrures et des clés avec tout type d'insert, chiffrements ou personnalisés.

CODE	DESCRIPTION
ACC016_R	SERRAGE DOUBLE-BARRE EN ACIER INOX 304L
ACC016_Q_R	SERRURE INSERT CARRÉ 8 mm EN ACIER INOX 304L
ACC016_T_R	SERRURE INSERT TRIANGLE 8 mm EN ACIER INOX 304L
ACC016_IG_R	SERRURE POUR NORMES D'HYGIÈNE EN ACIER INOX 316L
ACC017_1_R	SERRURE ÉCROU PAPILLON À NUMÉRO DE CODE EK333
ACC017_1_C_R	SERRURE ÉCROU PAPILLON CHROMÉ AVEC CLÉ À NUMÉRO DE CODE EK333
ACC018	CLÉ DOUBLE-BARRE 3 mm EN ZAMAK NOIRE
ACC020_R	POIGNÉE EN "T" EN POLYAMIDE GH=18 mm AVEC CLÉ À NUMÉRO DE CODE EK333

ACC016_R

ACC016_Q_R

ACC016_T_R

ACC016_IG_R

ACC017_1_R

ACC017_1_C_R

ACC018

ACC020_R

PORTE-SCHÉMAS

EMP EML SPD SLD

VERSION EN PLASTIQUE

Réalisé en plastique orange auto-adhésif, pour les schémas de format A4.

CODE	DESCRIPTION
ACC028	PORTE-SCHÉMAS GRAND (260x240x30)

VERSION EN MÉTAL

Réalisée, en tôle galvanisée, ample et spacieuse, à monter à l'intérieur des portes des armoires.

La fixation se fait au moyen de vis auto-taraudeuses sur les trous du tubulaire raidisseur à l'intérieur des portes.

Elles ne peuvent pas être montées sur la porte avec priorité d'ouverture sur les armoires L=1200 dans la version sans montant et sur les armoires standards ayant des hauteurs inférieures à 1800 mm.

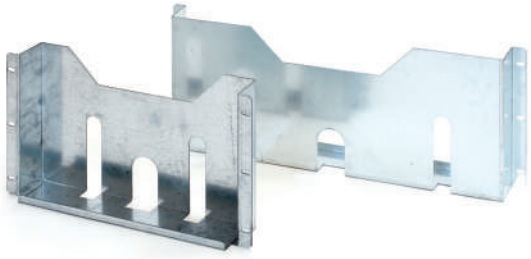

CODE	DESCRIPTION
SAC041/600	PORTE-SCHÉMAS EN TÔLE GALVANISÉE L=600
SAC041/800	PORTE-SCHÉMAS EN TÔLE GALVANISÉE L=800
SAC041/1000	PORTE-SCHÉMAS EN TÔLE GALVANISÉE L=1000

JOINTS CONDUCTEURS

EMP EML SPD SLD ERCM-2 SRCM

Indiqués pour la réalisation de coffrets et armoires spéciaux dans lesquelles il est nécessaire d'atténuer les effets des ondes électromagnétiques.

Sont disponibles aussi bien dans la version enfilée (à monter sur un bord droit de tôle) que dans celle adhésive.

CODE	DESCRIPTION
ACC027_1	JOINT EN EMC RECOUVERT DE TISSU SATMET (EURO/MÈTRE ENFILÉ)
ACC027_2	JOINT ADHÉSIF 10x4 RECOUVERT EN TISSU SATMET (EURO/MÈTRE)

SYSTÈMES DE FILTRAGE À LABYRINTHE AVEC CAPUCHON INOX ET SYSTÈMES DE VENTILATION CORRESPONDANTS

EMP EML SPD SLD

Les systèmes de filtrage sont complètement réalisés en acier inox AISI 304L (Wnr 1.4307) avec un système protège-éclaboussures à labyrinthe.

Ils sont montés complètement à l'extérieur de la structure, en facilitant le remplacement du chiffon filtrant sans accéder à l'intérieur du tableau.

Ils sont tous prévus pour être associés aux systèmes de ventilation MPGAMMA (les ventilateurs doivent être montés à l'intérieur du tableau) et sont fournis en kit avec gabarit de perçage et, sur demande, il est possible d'effectuer les perçages sur la structure à l'usine.

CODE	DESCRIPTION	À ASSOCIER À
ACC014	GROUPE FILTRE INOX À LABYRINTHE SIMPLE L=190 H=280 P=40	**ACC015**
ACC036	GROUPE FILTRE INOX À LABYRINTHE GRAND L=250 H=300 P=60	**ACC035**

CODE ACC014

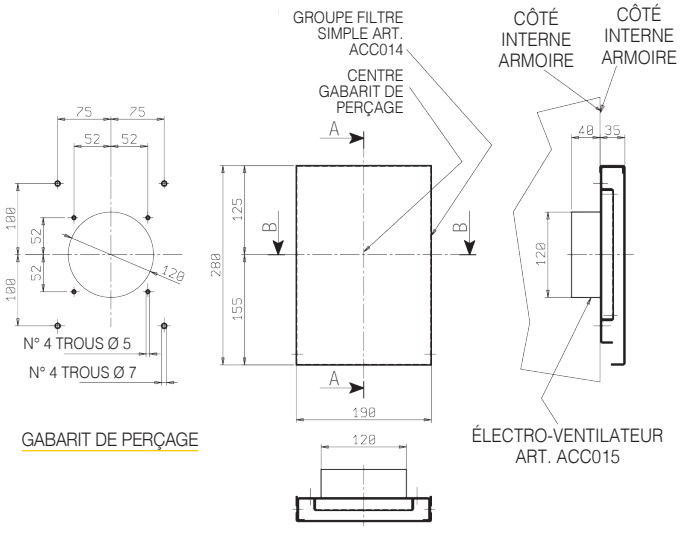

CODE ACC036

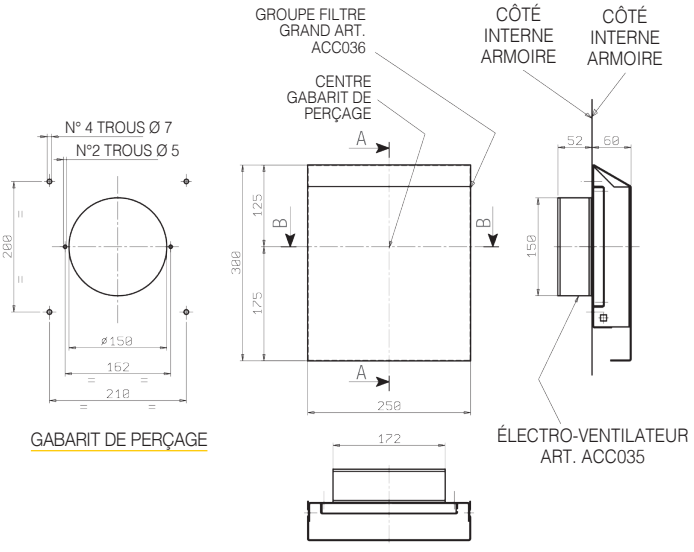

COLONNE D'AÉRATION

CODE	DESCRIPTION	À ASSOCIER À
ACC038	COLONNE D'AÉRATION INOX À LABYRINTHE L=300 H=300 P=80	ACC035

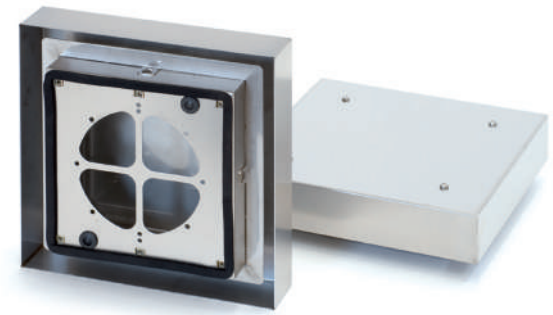

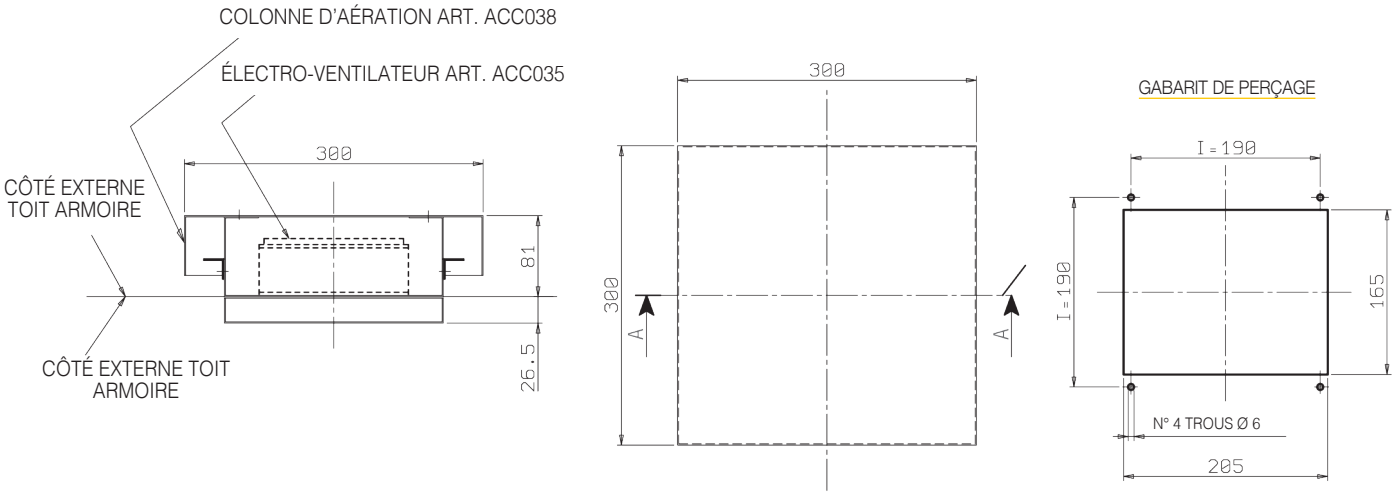

ÉLECTRO-VENTILATEUR AXIAL

CODE	DESCRIPTION	À ASSOCIER À
ACC015	ÉLECTRO-VENTILATEUR AXIAL 230V 50/60 HZ DIM.120x120 AVEC GRILLE DE PROTECTION INTERNE DÉBIT D'AIR NOMINAL 156 M3/H À 50 HZ (RENDEMENT 75%)	ACC014
ACC015_120VAC	ÉLECTRO-VENTILATEUR AXIAL 120V AC 50/60 HZ DIM.120x120 AVEC GRILLE DE PROTECTION INTERNE DÉBIT D'AIR NOMINAL 156 M3/H À 50 HZ (RENDEMENT 75%)	ACC014
ACC015_24V DC	ÉLECTRO-VENTILATEUR AXIAL 24V DC 50/60 HZ DIM.120x120 AVEC GRILLE DE PROTECTION INTERNE DÉBIT D'AIR NOMINAL 156 M3/H (RENDEMENT 75%)	ACC014
ACC035	ÉLECTRO-VENTILATEUR AXIAL 230V 50/60 HZ DIAM.150 AVEC GRILLE DE PROTECTION INTERNE DÉBIT D'AIR NOMINAL 324 M3/H A 50 Hz (RENDEMENT 75%)	ACC036
ACC035_120VAC	ÉLECTRO-VENTILATEUR AXIAL 120V AC 50/60 HZ DIAM.150 AVEC GRILLE DE PROTECTION INTERNE DÉBIT D'AIR NOMINAL 324 M3/H A 50 HZ (RENDEMENT 75%)	ACC036
ACC035_24V DC	ÉLECTRO-VENTILATEUR AXIAL 24V DC 50/60 HZ DIAM.150 AVEC GRILLE DE PROTECTION INTERNE DÉBIT D'AIR NOMINAL 324 M3/H (RENDEMENT 75 %)	ACC036

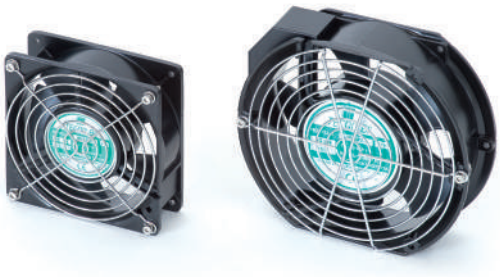

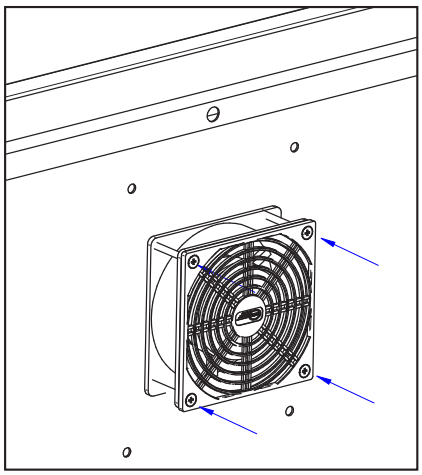

CODE ACC015-ACC035

CONSEILS POUR L'APPLICATION

Au niveau de la prédisposition à l'usine, le perçage sur la porte est sûrement plus gérable (coûts et temps de livraison réduits) par rapport au perçage sur les côtés. Un système d'échange thermique complet est en général composé de 2 groupes de filtrage ou d'un groupe de filtrage et d'une colonne d'aération et, le cas échéant, d'un ventilateur.

Un filtre doit être monté sur la partie basse, l'autre sur la partie haute (si possible aux antipodes du tableau). Nous conseillons de monter le ventilateur sur le filtre placé en bas, afin d'y faire entrer l'air.

Mettre ensuite en légère surimpression le tableau, pour favoriser l'échange thermique grâce au chauffage de l'air, qui a donc tendance à monter et sortir du filtre placé en haut (ou de la colonne). Des fois ce type d'application ne donne pas de bons résultats à cause de la possibilité de formation de bulles de chaleur, dues à la géométrie et à la disposition des appareils sur la plaque de montage.

Dans ce cas il faut augmenter le nombre de filtres et de ventilateurs ou choisir un système de conditionnement parmi le vaste choix de la société MPGAMMA. Si les dispositifs qui chauffent le plus sont placés sur la partie haute du tableau, il est conseillé d'ajouter un ventilateur sur le filtre en haut (ou sur la colonne), réglé afin d'expulser l'air chaud.

Pour inverser le flux d'air d'un ventilateur il suffit de le tourner de manière symétrique. Les systèmes de ventilation pouvant être associés aux filtres en inox MPGAMMA sont disponibles en différentes tensions et débits.

Des perçages supplémentaires en plus de ceux des filtres ne sont pas nécessaires. Le couplage filtre-ventilateur (avec l'élément filtrant en bonnes conditions de nettoyage) réduit en moyenne le débit d'air de 25-30%.

DIAGRAMME DE SÉLECTION DES GROUPES DE VENTILATION AVEC FILTRE

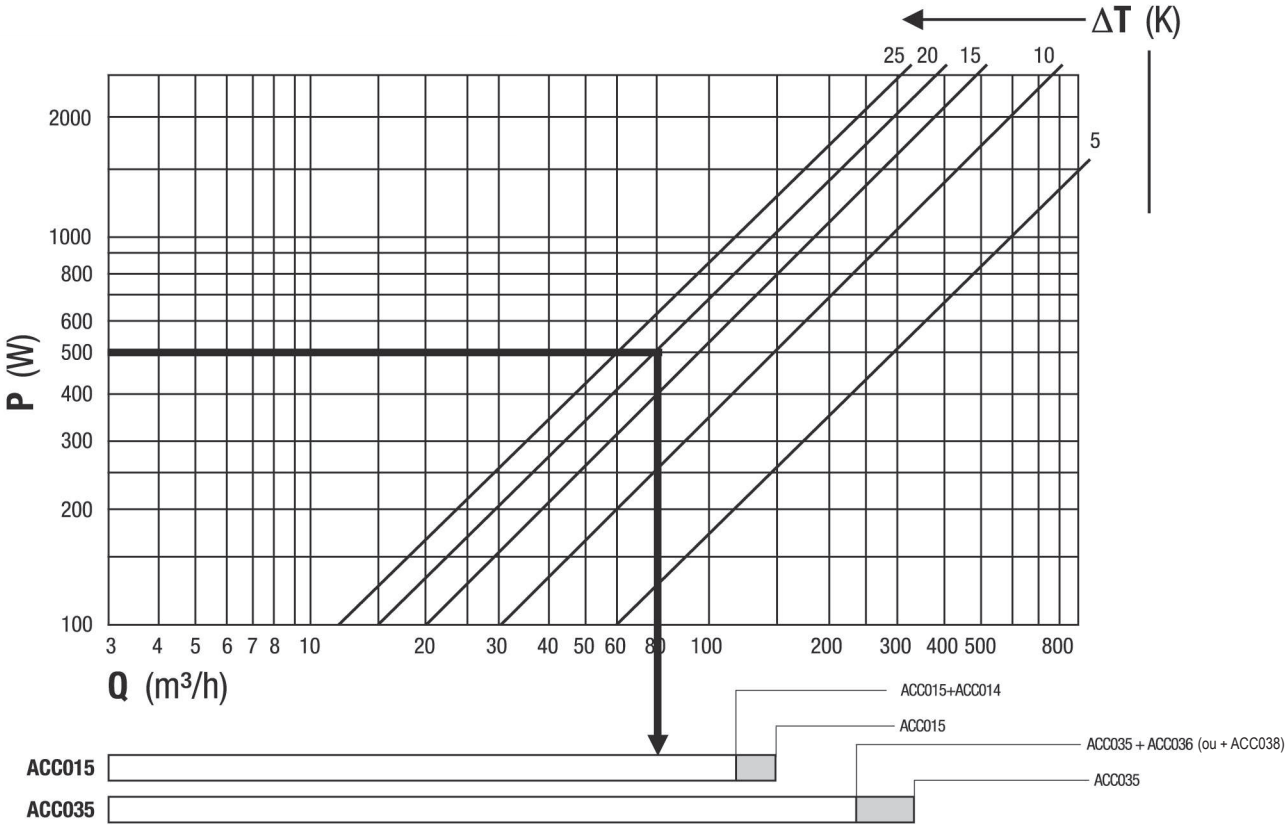

Le débits sur le graphique concernent les filtres standards.

Q = Débit d'air
P = Puissance dissipée dans l'armoire
ΔT = Différence de température

Exemple:

Puissance dissipée	500 W	Unité choisie
Différence de température	20 K	**ACC015+ACC014**
Débit d'air nécessaire	80 m³/h	

CAPUCHONS DE PROTECTION INOX EXTERNES POUR LES SYSTÈMES DE VENTILATION/FILTRAGE EN PLASTIQUE

EMP EML SPD SLD ERCM-2 SRCM

Les protections en acier inox AISI 304L (Wnr 1.4307) permettent d'augmenter l'indice de protection des systèmes de ventilation et de filtrage en plastique de la série FAN_____ MPX e FIL_____MPX.

Elles sont conçues pour résister aux directs et puissants jets d'eau, mais également aux liquides détergents qui, en pratique, sont utilisés pour la désinfection des installations alimentaires et pharmaceutiques.

Quelques trous suffisent pour le montage, il faut les faire sur la structure à côté des fentes pour les systèmes de filtrage/ventilation.

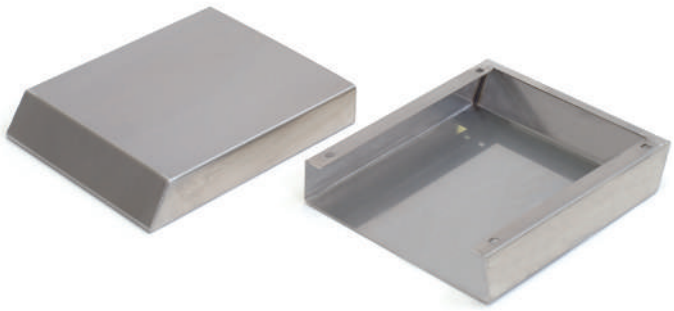

CODE	DESCRIPTION	DIMENSION MM
HPS115	CAPUCHON INOX POUR FILTRE/VENTILATEUR	115x115
HPS150	CAPUCHON INOX POUR FILTRE/VENTILATEUR	150x150
HPS250	CAPUCHON INOX POUR FILTRE/VENTILATEUR	250x250
HPS325	CAPUCHON INOX POUR FILTRE/VENTILATEUR	325x325

NOTES

NOTES

NOTES

NOTES

MPGAMMA

VALORE INOSSIDABILE

SYSTÈME
D'ARMOIRES MODULAIRES

FR

Avec une tradition industrielle consolidée, la société MPGAMMA est l'une des réalités de production de boîtiers en acier inoxydable les plus significatives dans tout le panorama national et européen.

Connaissance et apprentissage continu, facteurs qui sont perçus et qui se vivent à tout moment de la journée, pour garantir et accroître l'engagement, pour regarder au-delà des frontières.

La recherche continue et l'orientation constante vers de nouvelles technologies de production se concrétisent dans la réalisation de chaque produit.

L'interaction parfaite entre investissements, technologie et expérience génère un produit de qualité. Les certifications qualitatives sont fondamentales pour pouvoir garantir la sécurité maximum à notre clientèle.

Les investissements, certification d'entreprise et de produit sont la carte de visite d'une entreprise organisée et solide. Tous nos processus de production et logistiques se fixent un seul objectif: l'équilibre.

QUALITÉ
TECHNOLOGIE
EXPÉRIENCE